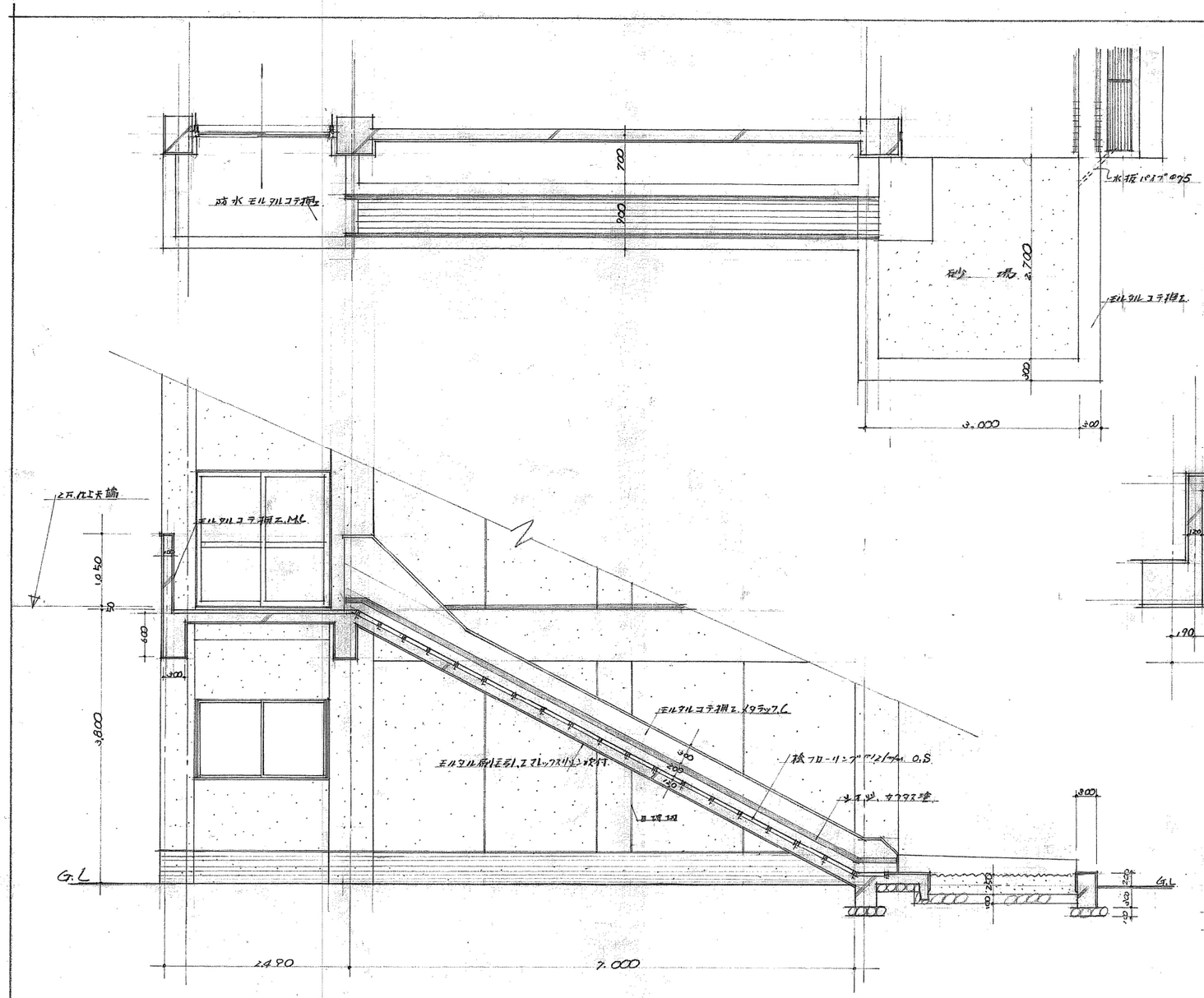

スベリ台 詳細図 S:1/40,1/20,1/10

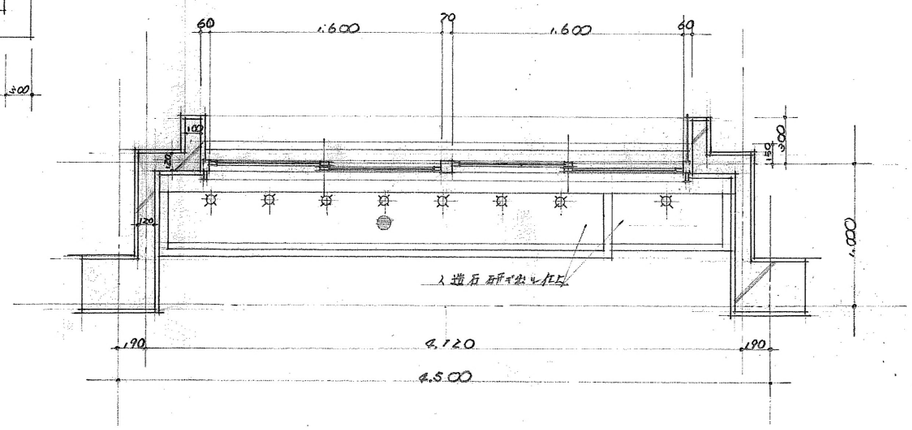

(野下)手洗場 平面詳細図 S:1/30

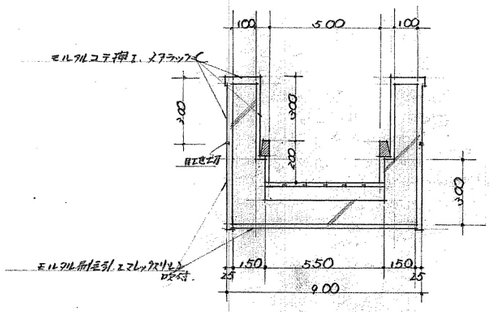

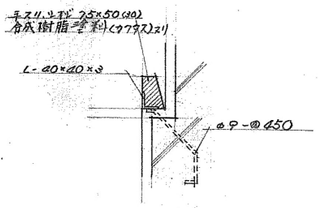

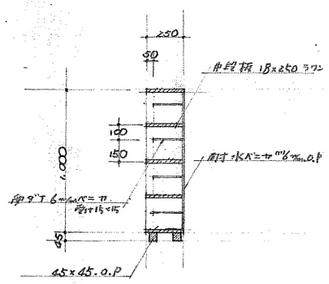

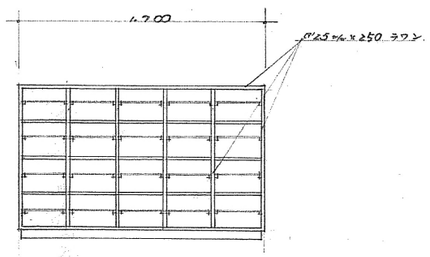

ボ・屋下 オイルペイント 3回塗トスル
・園児用下足箱 6ケトスル

下足箱 詳細図 S:1/30

9 / 9

工事名	明石市立 山手幼稚園 乃倉 増築工事				
図名	スベリ台詳細図、(附帯)手洗場、下足箱詳細				
縮尺	1/50、1/30、1/20、1/10			図番	17
課長	係長	友	設計	野下	調製 昭 46. 2

明石市役所建設部建築課