icottoひろば（外）図面(管理範囲)

別紙２－４

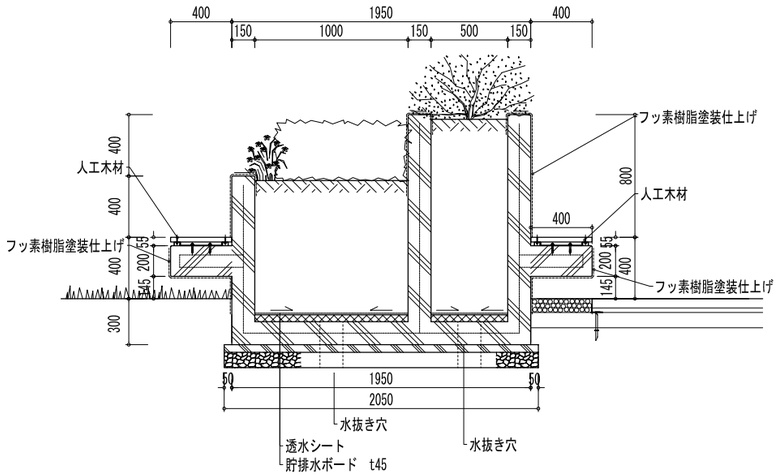

A-A' 断面図　S=1:20

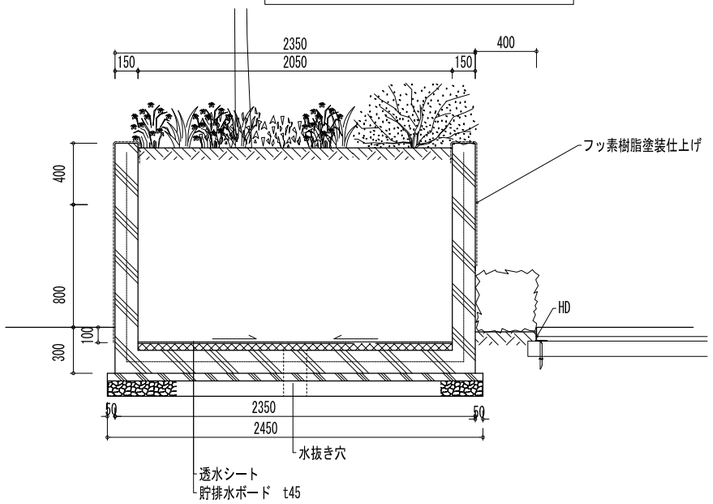

B-B' 断面図　S=1:20

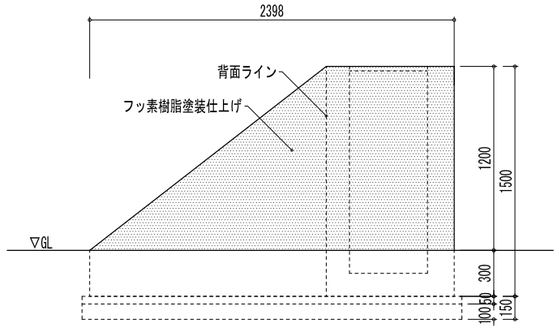

①矢視図S=1:20

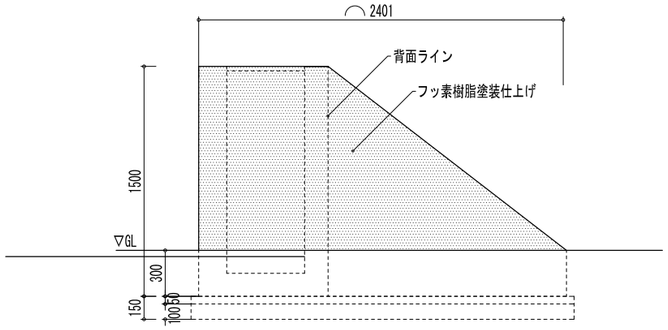

②矢視図S=1:20

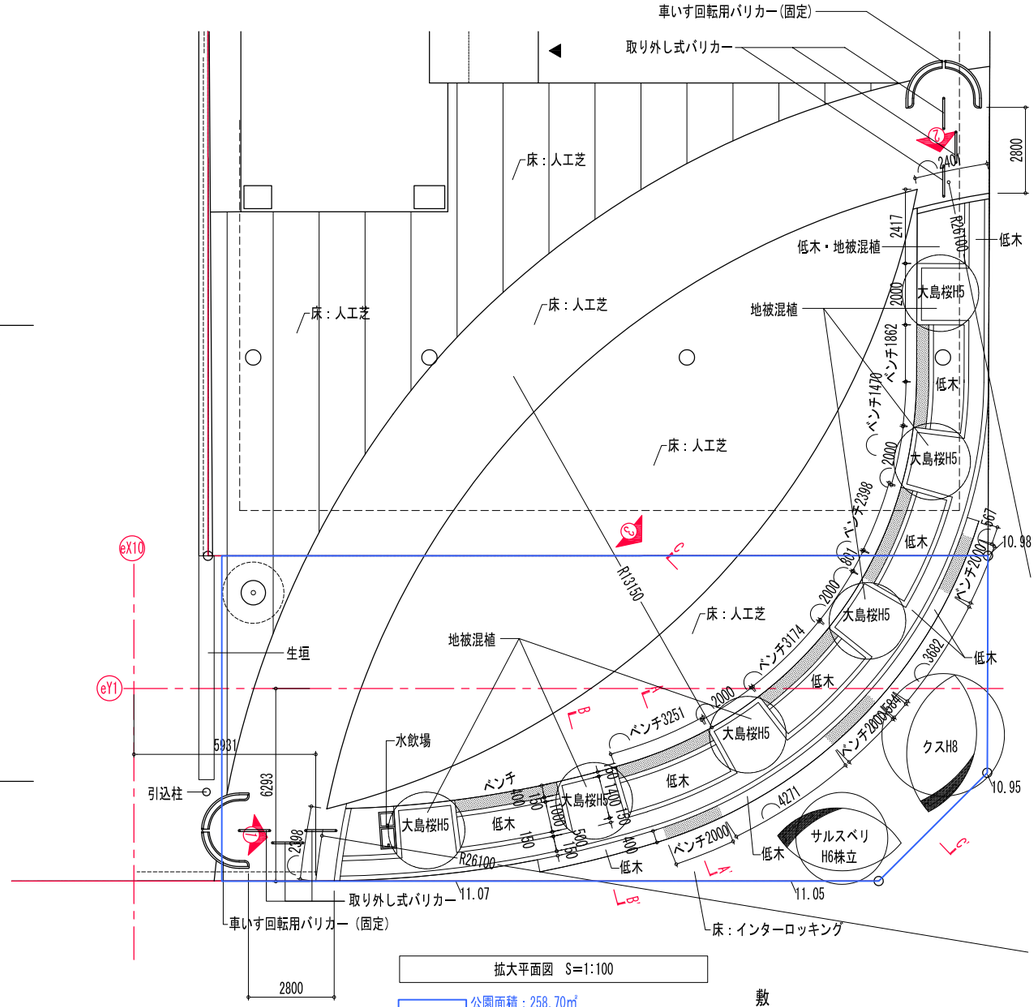

拡大平面図　S=1:100

公園面積：258.70㎡
敷地面積：8621.48㎡×0.03＝258.65㎡
258.65㎡＜258.70㎡ → OK

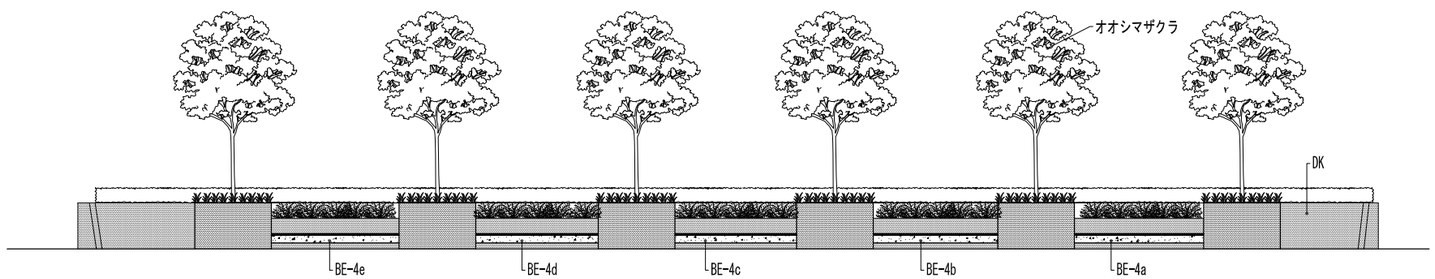

③立面図　S=1:80

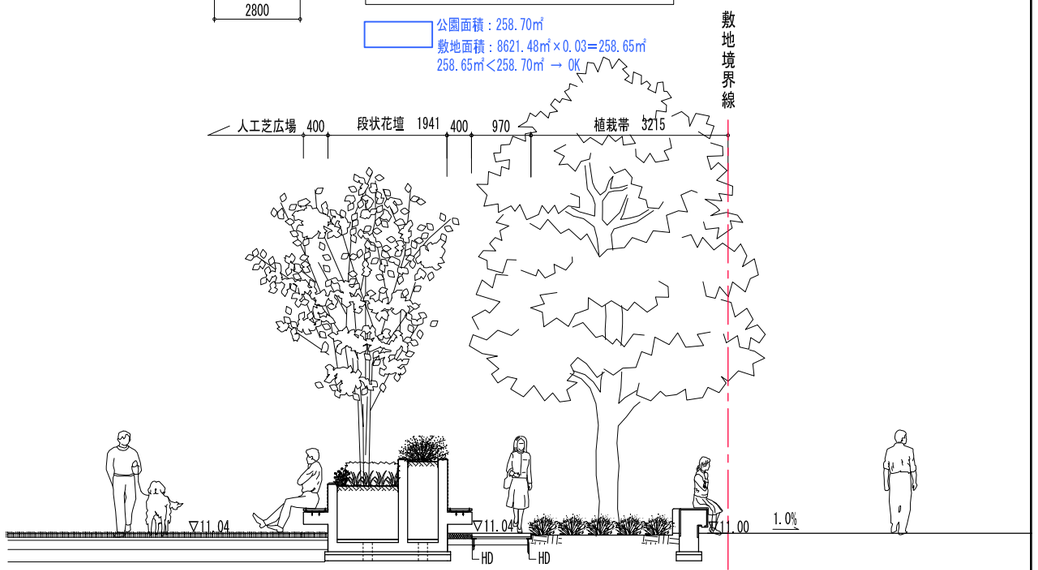

C-C' 断面図 S=1:50

特　記	1級建築士（大臣）登録 第267538号 宮石　雅之	ジェイアール西日本コンサルタンツ株式会社 一級建築士事務所	工事名	（仮称）西明石駅南地区まちづくりマンション分譲事業（西敷地）	2024・10・17
	設計番号 222-0665		図面名	公園詳細図	A　NO
			SCALE	A1 100%　A3 50%	

01	ベンチ-2a/b	記号	BE-2a, b	A1:100% A3:200%

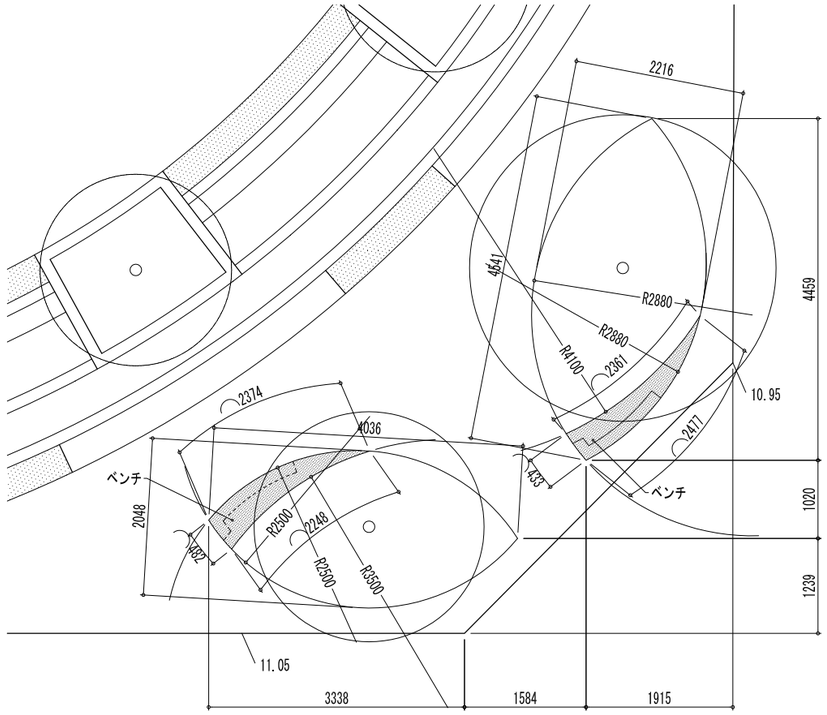

ベンチ 拡大平面図 S=1:40

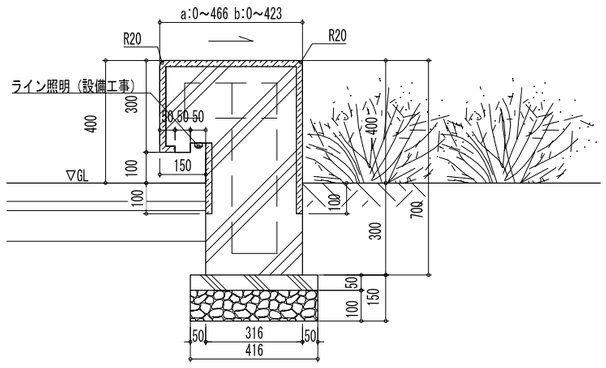

ベンチ 断面図 S=1:10

02	水飲み場	記号	WC	A1:1:20 A3:1:40

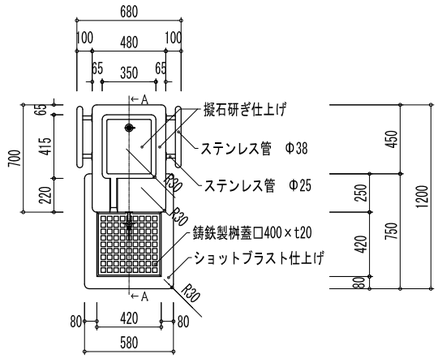

平面図S=1:20

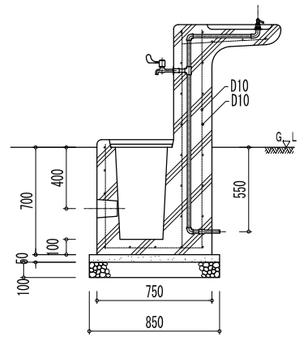

A-A断面図S=1:20

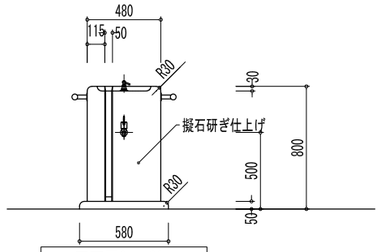

正面図S=1:20

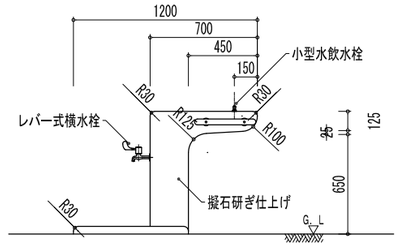

側面図S=1:20

特記		1級建築士（大臣）登録 第267538号 宮石 雅之 設計番号 222-0665	ジェイアール西日本コンサルタンツ株式会社 一級建築士事務所	工事名 （仮称）西明石駅南地区まちづくり マンション分譲事業（西敷地）	2024・10・17
				図面名 外構詳細図	A / NO
				SCALE A1 100% A3 50%	

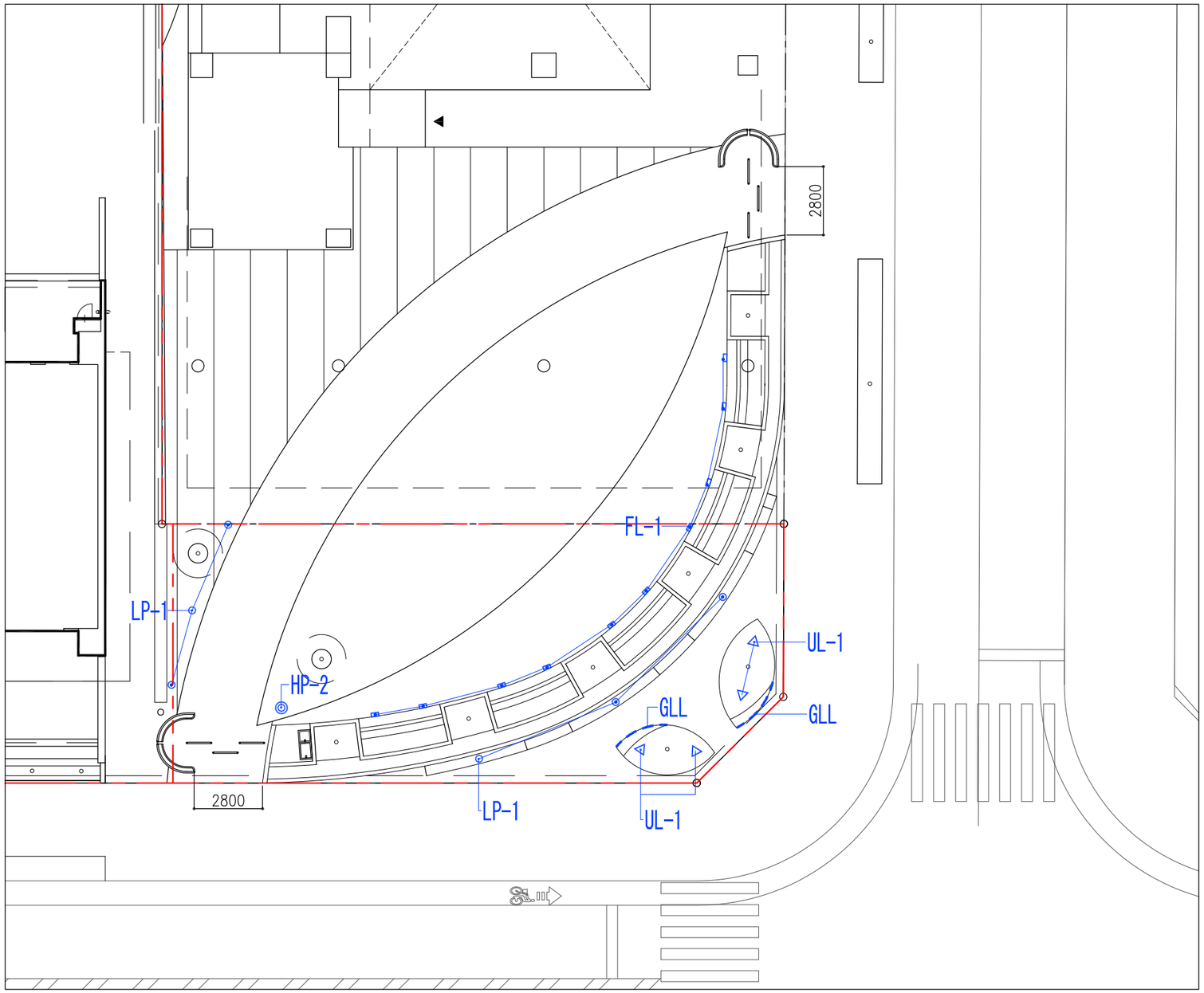

特　記		1級建築士（大臣）登録 第267538号 宮石　雅之 設計番号 222-0665	ジェイアール西日本コンサルタンツ株式会社 一級建築士事務所	工　事　名 （仮称）西明石駅南地区まちづくり マンション分譲事業（西敷地）	2024・10・17
				図　面　名 照明計画平面図	A　NO
				SCALE A1 100%　A3 200%	

照明凡例

記号			形状・寸法	単位	備考
○(青)	LP-1	低ポール照明-1	H=800　片側ワイド配光タイプ 防雨型 電球色　シリンダー135タイプ	灯	Panasonic　『YYY76130M LE1』同等品以上
○(赤)	LP-2	低ポール照明-2	H=757　片側配光タイプ 防雨型電球色 電球色	灯	Panasonic　『YY76160』同等品以上
○(緑)	LP-3	低ポール照明-3	H=760　間接配光タイプ　防雨型 電球色	灯	Panasonic　『YYY76170』同等品以上
◎(青)	HP-1	中ポール照明-1	H=4640　全周配光 防雨型 昼白色	灯	Panasonic　『NNY22130T-LE9』同等品以上
◎(赤)	HP-2	中ポール照明-2	H=4500　スポット照明 電球色	灯	Panasonic　『灯具：YYY33294Z LE1』同等品以上 『ベース式ポール：XDYD2419H』同等品以上
―(橙)	GLL	ライン照明	L=1464/864　電球色	灯	Panasonic　『NTN83374』/『NTN83324』同等品以上

記号			形状・寸法	単位	備考
□(緑)	FL-1	フットライト-1	埋込ボックス取付　防雨型 LED電球色	灯	Panasonic　『YYY66502K』同等品以上
□(青)	FL-2	フットライト-2	H=137　間接配光タイプ　防雨型	灯	Panasonic　『YYY16171』同等品以上
□(赤)	FL-3	フットライト-3	H=144　上下配光タイプ　防雨型	灯	Panasonic　『YYY16181』同等品以上
△(緑)	UL-1	アッパーライト-1	スポットライト　電球色　防雨型 スパイク取り付け	灯	Panasonic　『YYY32234Z LE1』同等品以上
△(桃)	UL-2	アッパーライト-2	スポットライト　電球色　防雨型	灯	Panasonic　『NNY24127HZ LE9』同等品以上

LP-1　LEDローポールライト　YYY76130M LE1

YYY76130M LE1 (100V)　電球色(3000K)　Ra85
○希望小売価格78, 100円(税抜)
※掲載の価格には消費税は含まれていません。
(112 lm)(10.4W)(10.7 lm/W)
LED内蔵・電源ユニット内蔵
幅φ137・地上高800・重3.3kg
仕様：本体：アルミダイカスト(ミディアムグレーメタリック)
グローブ：ポリカーボネート(プリズム・フロスト)
ポール：ステンレス(ミディアムグレーメタリック)
ポール径φ135
保護等級：IP23
光源寿命40000時間(光束維持率70%)
備考：YYY76130Z相当品
注)調光はできません。
注)LEDにはバラツキがあるため、同一品番商品でも商品ごとに発光色、明るさが異なる場合があります。
防雨型　ステンレスポール

LP-2　LEDローポールライト　YYY76160

YYY76160 (100V)
○希望小売価格60, 500円(税抜)
※掲載の価格には消費税は含まれていません。
ランプ別売(フラットランプ)
幅φ102・地上高757・重2.8kg
仕様：本体：アルミダイカスト(ミディアムグレーメタリック)
ポール：ステンレス(ミディアムグレーメタリック)
グローブ：ポリカーボネート(透明・内面つや消し)
光源寿命40000時間(光束維持率70%)
保護等級：IP23
ポール径φ100
備考：適合ランプ
LEDフラットランプφ70(口金GX53-1)
注)ランプは口金GX53-1、外径70mmまで取付可能。
注)調光ランプと組み合わせて調光する場合は、適合調光器(別売)と組み合わせてご使用ください。
注)LEDにはバラツキがあるため、同一品番商品でも商品ごとに発光色、明るさが異なる場合があります。
2.5~5 上方光束比
防雨型　ステンレスポール

LP-3　LEDローポールライト　YYY76170

YYY76170 (100V)
○希望小売価格66, 000円(税抜)
※掲載の価格には消費税は含まれていません。
ランプ別売(フラットランプ)
幅φ102・地上高760・重2.7kg
仕様：本体：アルミダイカスト(ミディアムグレーメタリック)
ポール：ステンレス(ミディアムグレーメタリック)
光源寿命40000時間(光束維持率70%)
保護等級：IP23
ポール径φ100
備考：適合ランプ
LEDフラットランプφ70(口金GX53-1)
注)ランプは口金GX53-1、外径70mmまで取付可能。
注)調光ランプと組み合わせて調光する場合は、適合調光器(別売)と組み合わせてご使用ください。
注)LEDにはバラツキがあるため、同一品番商品でも商品ごとに発光色、明るさが異なる場合があります。
0 上方光束比
防雨型　ステンレスポール

HP-1　街路灯　NNY22130T-LE9

NNY22130T LE9 (100-242V)　昼白色(5000K)　Ra70
○希望小売価格330, 000円(税抜)
※掲載の価格には消費税は含まれていません。
(7575 lm)(51W)(148.5 lm/W)
LED内蔵・電源ユニット内蔵
幅φ390・高40・全高4640・重5.2kg
仕様：本体：アルミダイカスト(ミディアムグレーメタリック)
パネル：アクリル
耐雷サージ：15kV(コモンモード)
落下防止ワイヤー付
保護等級：IP23
光源寿命60000時間(光束維持率70%)
備考：お奨めポール：DYDX2409H
適合ポール：トクポールXDYD2419H
適合ポール先端径：φ76.3
NNY22130Z後継品
注)調光はできません。
注)ポールは別途ご手配ください。
注)必ずポールの仕様をご確認ください。(耐風速が異なる場合があります。)
注)LEDにはバラツキがあるため、同一品番商品でも商品ごとに発光色、明るさが異なる場合があります。
注)間引き点灯タイプの特注品も対応できます。
0~2.5 上方光束比
防雨型
(DYDX2409Hの場合)

HP-2　スポットライト　YYY33294Z-LE1

YYY33294Z LE1 (100V)　電球色(3000K)　Ra84
希望小売価格433, 000円(税抜)
※掲載の価格には消費税は含まれていません。
(6300 lm)(93W)(67.7 lm/W)
LED内蔵・電源ユニット内蔵
灯具部幅φ110・長200・重18.5kg
仕様：本体：アルミダイカスト(ミディアムグレーメタリック)
前面パネル：高透過ガラス
光源寿命40000時間(光束維持率70%)
保護等級：IP23
備考：適合ポール(別売)：DYDX2309H・DYDX2409H・トクポールXDYD2319H・トクポールXDYD2419H
オプション(別売)：スヌートYYY95010・スラッシュフードYYY95011・スプレッドレンズYYY95015・ディフューズレンズYYY95016
ポール取付専用
YYY33294K相当品
注)適合ポールをご使用ください。
注)白色の壁面などを照射する場合、色ムラが気になることがあります。光ムラが気になる用途ではディフューズレンズをご使用ください。
注)調光はできません。
注)LEDにはバラツキがあるため、同一品番商品でも商品ごとに発光色、明るさが異なる場合があります。
28°
防雨型

GLL　ライン照明

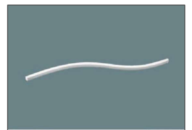

NTN83374　電球色(2700K)　Ra82
※(600 lm)
LED内蔵・電源ユニット別売・施工パーツ別売・電源ケーブル別売
幅9.2・長1464・高17.6・重0.16kg
仕様：本体：アクリル
森山産業株式会社製品
光源寿命40000時間(光束維持率70%)
定格電圧：24V
定格電力：11.6W
IP65
最大連結長：9m(灯具の口出し線・電源ケーブル・延長ケーブル含む)
取付具必要個数：8個
備考：電源ユニット：非調光タイプ　NTN87020(別売)・調光タイプ　PA00008PWM(別売)
電源ケーブル：NTN87021(別売)
延長ケーブル：NTN87022(別売)
屋内用取付具：NTN87016(別売)
屋外用取付具：NTN87017(別売)
調光タイプ：調光範囲(約4%~100%)
色温度加工対応いたします。(3000K・3500K・4000K)
●納期および価格については、お取引先にお問い合わせください。
注)必ず適合電源ユニットと組み合わせてご使用ください。
注)壁面縦付けはできません。
注)一般屋外用(防雨型)器具です。それ以外の場所では使用しないでください。落下・感電・火災の原因となります。
注)次の場所では使用しないでください。落下・感電・火災の原因となります。温泉地など腐食性ガスが発生する場所、沿岸地帯など潮風による塩害を受ける場所、振動の強い場所(橋や高架上など)、直射日光や雨があたる場所、大雨などで冠水する場所、器具上部に積雪する場所、浴室やサウナなどの高温多湿になる場所、腐食性ガスの発生する場所、塩素を使用するプール。
注)電源は屋内電源盤から供給してください。雷による破損の原因となります。
注)LEDにはバラツキがあるため、LEDユニット内のLED個々および同一商品でも商品ごとに発光色、明るさが異なる場合があります。
注)調光タイプを調光する場合は適合調光器(別売)と組み合わせてご使用ください。
注)防犯カメラなどにちらつきが発生する場合があります。
注)調光時には、商用電源からのノイズの影響により点滅を起こす可能性がありますので、採用にあたっては確認が必要です。
拡散

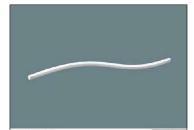

NTN83324　電球色(2700K)　Ra82
※(350 lm)
LED内蔵・電源ユニット別売・施工パーツ別売・電源ケーブル別売
幅9.2・長864・高17.6・重0.1kg
仕様：本体：アクリル
森山産業株式会社製品
光源寿命40000時間(光束維持率70%)
定格電圧：24V
定格電力：6.8W
IP65
最大連結長：9m(灯具の口出し線・電源ケーブル・延長ケーブル含む)
取付具必要個数：5個
備考：電源ユニット：非調光タイプ　NTN87020(別売)・調光タイプ　PA00008PWM(別売)
電源ケーブル：NTN87021(別売)
延長ケーブル：NTN87022(別売)
屋内用取付具：NTN87016(別売)
屋外用取付具：NTN87017(別売)
調光タイプ：調光範囲(約4%~100%)
色温度加工対応いたします。(3000K・3500K・4000K)
●納期および価格については、お取引先にお問い合わせください。
注)必ず適合電源ユニットと組み合わせてご使用ください。
注)壁面縦付けはできません。
注)一般屋外用(防雨型)器具です。それ以外の場所では使用しないでください。落下・感電・火災の原因となります。
注)次の場所では使用しないでください。落下・感電・火災の原因となります。温泉地など腐食性ガスが発生する場所、沿岸地帯など潮風による塩害を受ける場所、振動の強い場所(橋や高架上など)、直射日光や雨があたる場所、大雨などで冠水する場所、器具上部に積雪する場所、浴室やサウナなどの高温多湿になる場所、腐食性ガスの発生する場所、塩素を使用するプール。
注)電源は屋内電源盤から供給してください。雷による破損の原因となります。
注)LEDにはバラツキがあるため、LEDユニット内のLED個々および同一商品でも商品ごとに発光色、明るさが異なる場合があります。
注)調光タイプを調光する場合は適合調光器(別売)と組み合わせてご使用ください。
注)防犯カメラなどにちらつきが発生する場合があります。
注)調光時には、商用電源からのノイズの影響により点滅を起こす可能性がありますので、採用にあたっては確認が必要です。
拡散

FL-1　フットライト　YYY66502K

YYY66502K (100V)　電球色(2700K)　Ra84
○希望小売価格47, 600円(税抜)
※掲載の価格には消費税は含まれていません。
(45 lm)(7W)(6.4 lm/W)
ランプ別売(E17)
幅265・高113・出しろ22.5・質量：1.0kg・埋込ボックス(カバー含む)寸法：幅276・高119・埋込深67
仕様：枠：アルミダイカスト(ミディアムグレーメタリック)
保護等級：IP23
光源寿命40000時間(光束維持率70%)
推奨ランプ：LDA7L-G-E17/K60E/S/W/2/F
備考：適合ランプ
LED電球(防湿・防雨型器具対応)(E17)
YYY66502相当品
注)調光はできません。
注)取付には適合ボックス・カバーDS4915(別売)が必要です。
注)写真方向以外取り付け不可
注)LEDにはバラツキがあるため、同一品番商品でも商品ごとに発光色、明るさが異なる場合があります。
防雨型

FL-2　LEDフットスタンドライト　YYY16171

YYY16171 (100V)
○希望小売価格55, 000円(税抜)
※掲載の価格には消費税は含まれていません。
ランプ別売(フラットランプ)
幅φ102・高137・重1.6kg
仕様：本体上：アルミダイカスト(ミディアムグレーメタリック)
本体下：アルミダイカスト(オフブラック)
キャブタイヤケーブル5m付
光源寿命40000時間(光束維持率70%)
保護等級：IP23
備考：適合ランプ
LEDフラットランプφ70(口金GX53-1)
適合スパイク：YYY90140(別売)
二重絶縁型
注)ランプは口金GX53-1、外径70mmまで取付可能。
注)調光ランプと組み合わせて調光する場合は、適合調光器(別売)と組み合わせてご使用ください。
注)冠水する恐れのある場所や水のたまる場所、肥料や農薬・薬品などを使用する場所には設置しないでください。
注)写真方向以外取り付け不可
注)LEDにはバラツキがあるため、同一品番商品でも商品ごとに発光色、明るさが異なる場合があります。
0 上方光束比
防雨型

FL-3　LEDフットスタンドライト　YYY16181

YYY16181 (100V)
○希望小売価格63, 800円(税抜)
※掲載の価格には消費税は含まれていません。
ランプ別売(フラットランプ)
幅φ102・高144・重1.7kg
仕様：本体上：アルミダイカスト(ミディアムグレーメタリック)
本体下：アルミダイカスト(オフブラック)
キャブタイヤケーブル5m付
光源寿命40000時間(光束維持率70%)
保護等級：IP23
備考：適合ランプ
LEDフラットランプφ70(口金GX53-1)
適合スパイク：YYY90140(別売)
適合スラッシュフード：YYY90150(別売)
二重絶縁型
注)ランプは口金GX53-1、外径70mmまで取付可能。
注)調光ランプと組み合わせて調光する場合は、適合調光器(別売)と組み合わせてご使用ください。
注)冠水する恐れのある場所や水のたまる場所、肥料や農薬・薬品などを使用する場所には設置しないでください。
注)写真方向以外取り付け不可
注)LEDにはバラツキがあるため、同一品番商品でも商品ごとに発光色、明るさが異なる場合があります。
防雨型

UL-1　アッパーライト-1

YYY32234Z LE1 (100V)　電球色(3000K)　Ra84
○希望小売価格67, 700円(税抜)
※掲載の価格には消費税は含まれていません。
(2070 lm)(31W)(66.7 lm/W)
LED内蔵・電源ユニット内蔵
灯具部幅φ110・長200・重3.2kg
仕様：本体：アルミダイカスト(ミディアムグレーメタリック)
前面パネル：高透過ガラス
光源寿命40000時間(光束維持率70%)
保護等級：IP23
備考：適合スパイク(別売)：YYY97173K
適合据置プレート(別売)：YYY36004
オプション(別売)：スヌートYYY95010・スラッシュフードYYY95011・スプレッドレンズYYY95015・ディフューズレンズYYY95016
●据置取付専用
YYY32234K相当品
注)白色の壁面などを照射する場合、色ムラが気になることがあります。光ムラが気になる用途ではディフューズレンズをご使用ください。
注)調光はできません。
注)写真方向以外取り付け不可
注)冠水する恐れのある場所や水のたまる場所には設置しないでください。
注)LEDにはバラツキがあるため、同一品番商品でも商品ごとに発光色、明るさが異なる場合があります。
28°
防雨型

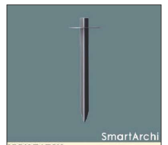

YYY97173K
○希望小売価格10, 300円(税抜)
※掲載の価格には消費税は含まれていません。
スパイク
重0.38kg
仕様：本体：ステンレス(ミディアムグレーメタリック)
備考：適合器具：YYY32212 LE1・YYY32214 LE1・YYY32216 LE1・YYY32217 LE1・YYY32222 LE1・YYY32224 LE1・YYY32226 LE1・YYY32227 LE1・YYY32232 LE1・YYY32234 LE1・YYY32236 LE1・YYY32237 LE1・YYY32112 LE1・YYY32114 LE1・YYY32116 LE1・YYY32117 LE1・YYY32122 LE1・YYY32124 LE1・YYY32126 LE1・YYY32127 LE1・YYY32132 LE1・YYY32134 LE1・YYY32136 LE1・YYY32137 LE1・YYY32712 LE1・YYY32714 LE1・YYY32722 LE1・YYY32724 LE1・YYY32732 LE1・YYY32734 LE1・NND25288K・NND25488K・NND25688K
YYY97173相当品

UL-2　アッパーライト-2

NNY24127HZ LE9 (100-242V)　電球色(3000K)　Ra84
○希望小売価格40, 500円(税抜)
※掲載の価格には消費税は含まれていません。
(440 lm)(10W)(44.0 lm/W)
LED内蔵・電源ユニット内蔵
灯具部幅φ127・長71・高245・重1.5kg
仕様：本体：アルミダイカスト(ミディアムグレーメタリック)
パネル：熱処理ガラス
保護等級：IP23
光源寿命40000時間(光束維持率85%)
備考：適合オプション：取付台NK15039H(別売)・スパイクNNY28585(別売)・スヌートNNY28597H(別売)
広角タイプ
据置取付専用
NNY24127HK後継品
注)調光はできません。
注)LEDにはバラツキがあるため、同一品番商品でも商品ごとに発光色、明るさが異なる場合があります。
注)直下近接限度10cm
注)取付には別途、取付台またはスパイクが必要です。
45°　彩光色
防雨型

特記	1級建築士(大臣)登録 第267538号 宮石　雅之	設計番号 222-0665	ジェイアール西日本コンサルタンツ株式会社 一級建築士事務所	工事名 (仮称)西明石駅南地区まちづくり マンション分譲事業(西敷地)	2024・7・31
				図面名 照明計画平面図凡例	A　NO LP-18
				SCALE　A1 1:200　A3 1:400	

φ42.7 | W700 | H650

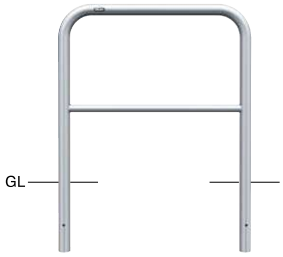

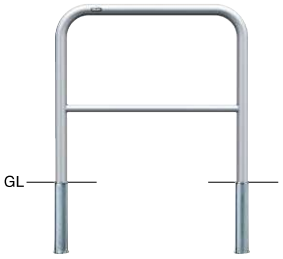

AH-42U7-650

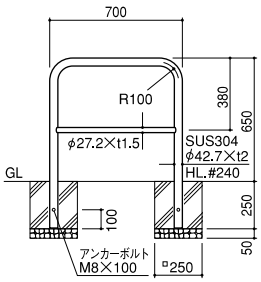

	AH-42U7-650	AH-42S7-650	AH-42SK7-650
形状	固定式	差込式	差込式カギ付(南京錠25㎜)
寸法	φ42.7(t2.0)W700　H650	φ42.7(t2.0)W700　H650	φ42.7(t2.0)W700　H650
重量	約5.3kg	約6.2kg	約6.6kg
価格	37,800円	42,000円	51,900円

※S·SF交換用本体37,800円
SK交換用本体(ロックピン·カギ別途)38,100円

※**AH-42SF7-650**　差込式フタ付　49,000円

φ60.5 | W700 | H650

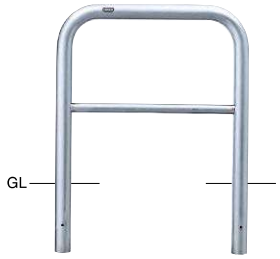

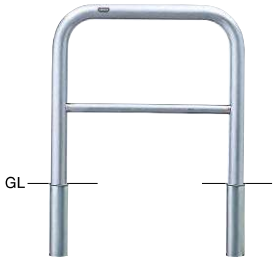

AH-7U7-650

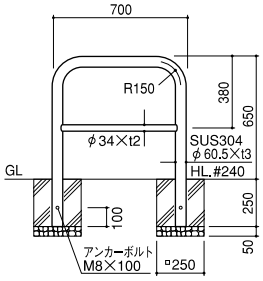

	AH-7U7-650	AH-7S7-650	AH-7SK7-650
形状	固定式	差込式	差込式カギ付(南京錠25㎜)
寸法	φ60.5(t3.0)W700　H650	φ60.5(t3.0)W700　H650	φ60.5(t3.0)W700　H650
重量	約10.4kg	約11.7kg	約12.1kg
価格	64,200円	69,200円	80,800円

※S·SF交換用本体64,200円
SK交換用本体(ロックピン·カギ別途)64,500円

※**AH-7SF7-650**　差込式フタ付　77,800円

φ60.5 | W1000 | H650

AH-7U10-650

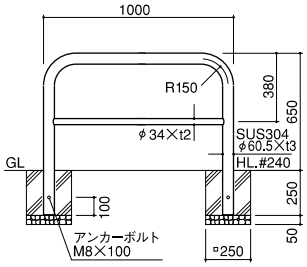

	AH-7U10-650	AH-7S10-650	AH-7SK10-650
形状	固定式	差込式	差込式カギ付(南京錠25㎜)
寸法	φ60.5(t3.0)W1000　H650	φ60.5(t3.0)W1000　H650	φ60.5(t3.0)W1000　H650
重量	約12.0kg	約13.3kg	約13.7kg
価格	64,700円	69,700円	81,300円

※S·SF交換用本体64,700円
SK交換用本体(ロックピン·カギ別途)65,000円

※**AH-7SF10-650**　差込式フタ付　78,300円

■ サヤカン寸法について

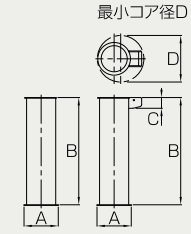

	本体支柱 φ42.7	本体支柱 φ60.5
A	φ60	φ80
B	250	250
C	25	25
D	φ100	φ120
サヤカン	ステンレス	ステンレス
フ　タ	ステンレス	ステンレス

※ 差込式フタ付(SFタイプ)について

本体を抜いた後フタをするタイプです。(ロックピン·カギは付属しておりません。)

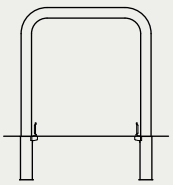

■φ42.7タイプ

納期問合せ

片フック付(F01)
価格1,200円UP
両フック付(F11)
価格2,400円UP

納期問合せ

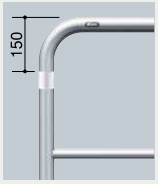

反射テープ(幅50㎜)
価格1,000円／枚

■φ60.5タイプ

納期問合せ

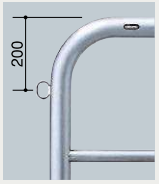

片フック付(F01)
価格1,200円UP
両フック付(F11)
価格2,400円UP

納期問合せ

反射テープ(幅50㎜)
価格1,000円／枚

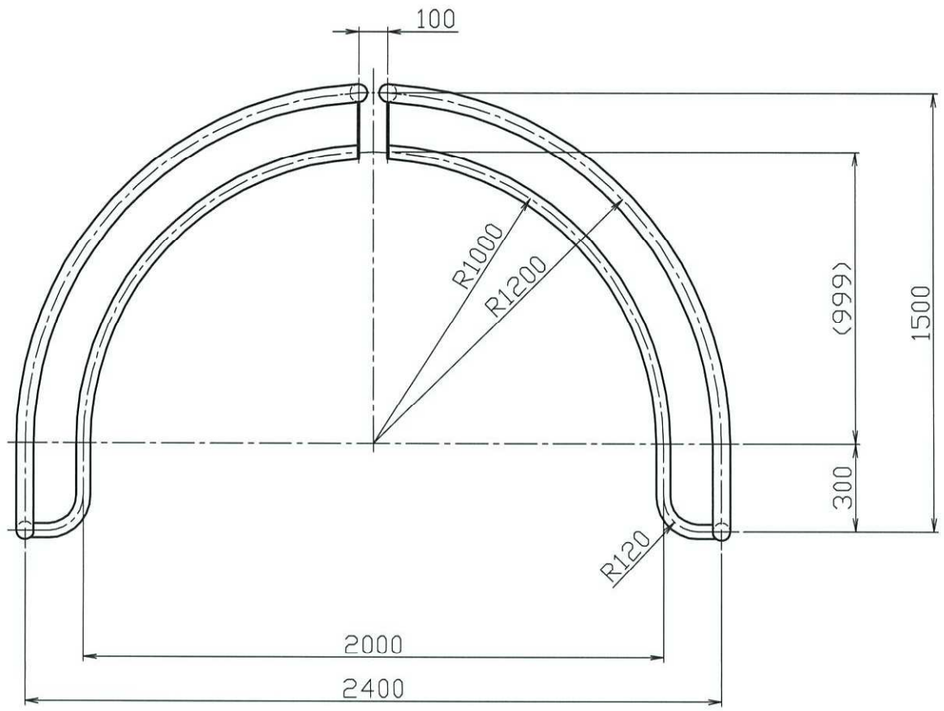

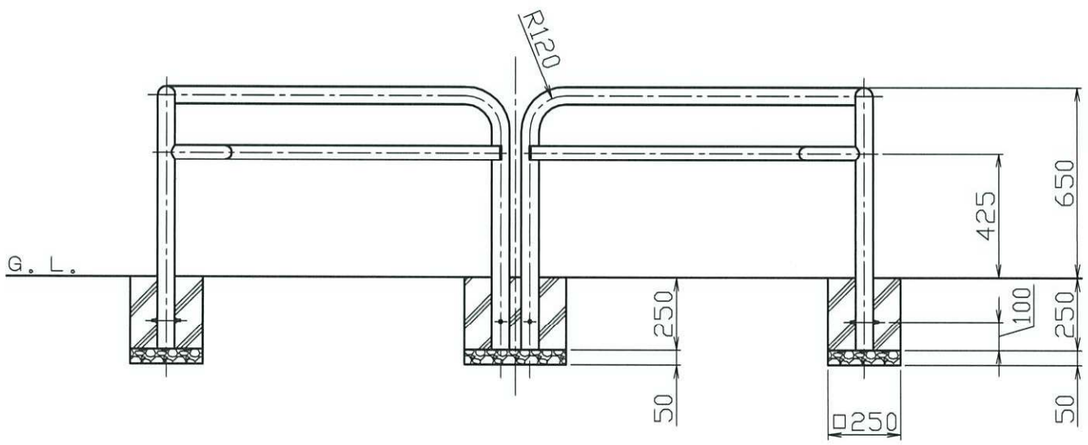

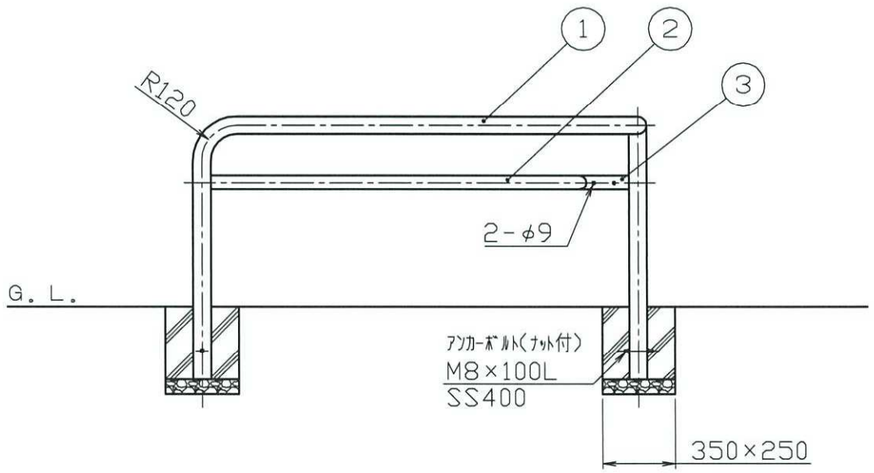

番号	品名	数量	材質		備考
3	連結板	2	ステンレス	SUS304	t5.0 H.L.#240
2	パイプ(内側)	2	ステンレス	SUS304	φ48.6×t2.0 H.L.#240
1	パイプ(外側)	2	ステンレス	SUS304	φ60.5×t3.0 H.L.#240

株式会社 サンポール
SUNPOLE CORPORATION

承認 APPR.	検図 C.BY	製図 D.BY	年月日 DATE	尺度 SCALE
				1/15

品名 SUBJ. UDGラウンドゲート(固定式) AR-300U

図番 DRAWING No.

DWG A2 SIZE

2110