令和　7 年度　二見横河公園外壁修繕　設計書

工事番号

路線名等

工事箇所　　明石市二見町東二見1626番の１

工　　種　　土木または造園一式

明石市都市局都市整備室公園・海岸課

工　事　費				概　要
	実　施 （前回変更）	今　回　変　更	増　減　額	外壁修繕　一式 既設構造物撤去工　・・・　1　式 構造物設置工　・・・　1　式 仮設工　・・・　1　式
設 計 額 （内消費税額）	円 （　円）	円 （　円）	円 （　円）	
請 負 額 （内消費税額）	円 （　円）	円 （　円）	円 （　円）	
執行方法	請負	施 工 日 数 または 施 工 期 限	2026/3/19	前金払　無 部分払　無

（起工理由）

契約数量表

費目・工種明細など	規格１・規格２	単　位	数量（前回）	数量（今回）	数量増減
本工事費					
ｸﾞﾗｳﾝﾄﾞ・ｺｰﾄ整備					
ｸﾞﾗｳﾝﾄﾞ・ｺｰﾄ施設整備工					
ｸﾞﾗｳﾝﾄﾞ・ｺｰﾄ柵工					
外壁修繕					
既設構造物撤去工		式		1	
構造物設置工		式		1	
仮設工		式		1	

総 括 情 報 表

単価適用年月日	0-07.10.01(0)		
	今　　回	前　　回	

工事費内訳書

費目・工種・種別・細目	数量	単位	単価	金額	備考
本工事費					
ｸﾞﾗｳﾝﾄﾞ・ｺｰﾄ整備					
ｸﾞﾗｳﾝﾄﾞ・ｺｰﾄ施設整備工					
ｸﾞﾗｳﾝﾄﾞ・ｺｰﾄ柵工					
外壁修繕					
既設構造物撤去工	1	式			施工　第0-0001号内訳表
構造物設置工	1	式			施工　第0-0002号内訳表
仮設工	1	式			施工　第0-0003号内訳表
直接工事費計					

工事費内訳書

費目・工種・種別・細目		数　量	単　位	単　価	金　額	備　考
諸経費			式			
工事価格						
消費税相当額			式			
合　計						

施工単価表

施工　第0-0001号内訳表

既設構造物撤去工

［規格１］　［規格２］　［ 摘要 ］　1　式　当り

名　称　・　規　格	数　量	単　位	単　価	金　額	備　考
レンガ壁撤去 北西出口部再利用	67	m3			
ネットフェンス撤去 ネット再利用	18	m			
U字溝撤去 w=230 300桝１箇所含	25	m			
石柵撤去 再利用　土工含	10	m			
石敷撤去	17	m2			
撤去材運搬処分 残土、ﾚﾝｶﾞ、ｺﾝｸﾘｰﾄ殻、ｽｸﾗｯﾌﾟ等	1	式			
単　位　当　り	1	式			

施工単価表

施工　第0-0002号内訳表

構造物設置工

［規格１］　［規格２］　［ 摘要 ］　1　式　当り

名　称　・　規　格	数　量	単　位	単　価	金　額	備　考
コンクリートブロック設置 t=150（最大６段）	135	m2			
コンクリートブロック基礎 土工含	119	m			
コンクリートブロック塗装 ｼｰﾗｰ・模様なし・下地調整なし・天端含 色は調整すること	270	m2			ｼﾞｮﾘﾊﾟｯﾄｱﾙﾌｧJP100同等品以上
ネットフェンス復旧 支柱のみ新設・ネット再利用 土工含	18	m			
Ｕ字溝設置 w=230　300桝１箇所・VU接続１箇所 土工含	25	m			
石柵復旧 既設柵同等品（再利用） 土工含	10	m			
園路舗装 w=1500（レンガ舗装含） 土工含	6	m2			北西出入口部再利用
単　位　当　り	1	式			

施工単価表

施工　第0-0003号内訳表

仮設工

［規格１］　［規格２］　［ 摘要 ］　1　式　当り

名　称　・　規　格	数　量	単　位	単　価	金　額	備　考
仮設安全対策 　侵入防止柵等（交通誘導員B含）	1	式			工期内園内全面使用禁止
単　位　当　り	1	式			

令和７年度　二見横河公園外壁修繕	
図　名	位置図
位　置	明石市二見町東二見1626番の1
図　号	全 ８ 葉の１
明石市都市局都市整備室公園・海岸課	

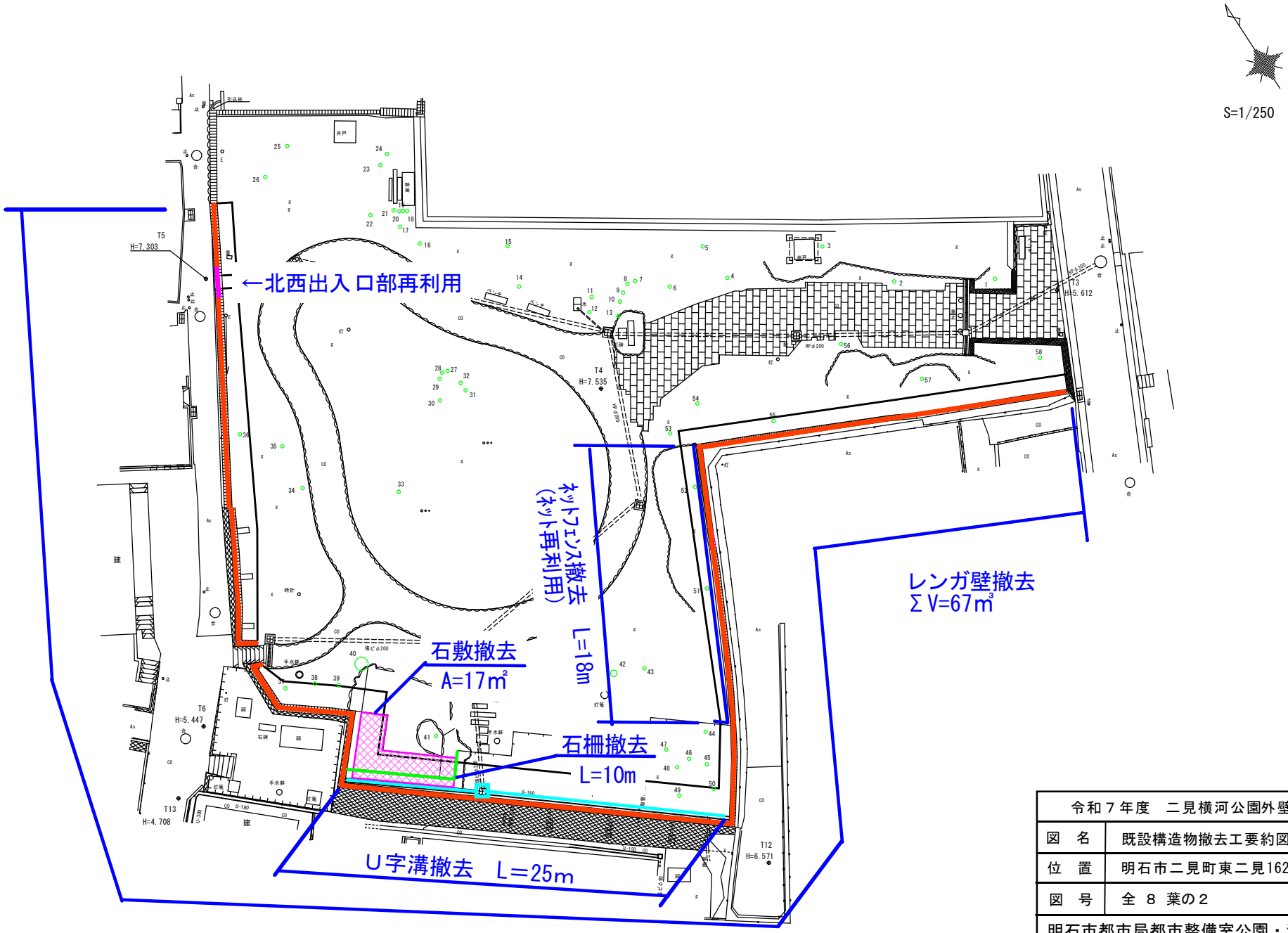

令和７年度　二見横河公園外壁修繕	
図　名	既設構造物撤去工要約図
位　置	明石市二見町東二見1626番の1
図　号	全 ８ 葉の２
明石市都市局都市整備室公園・海岸課	

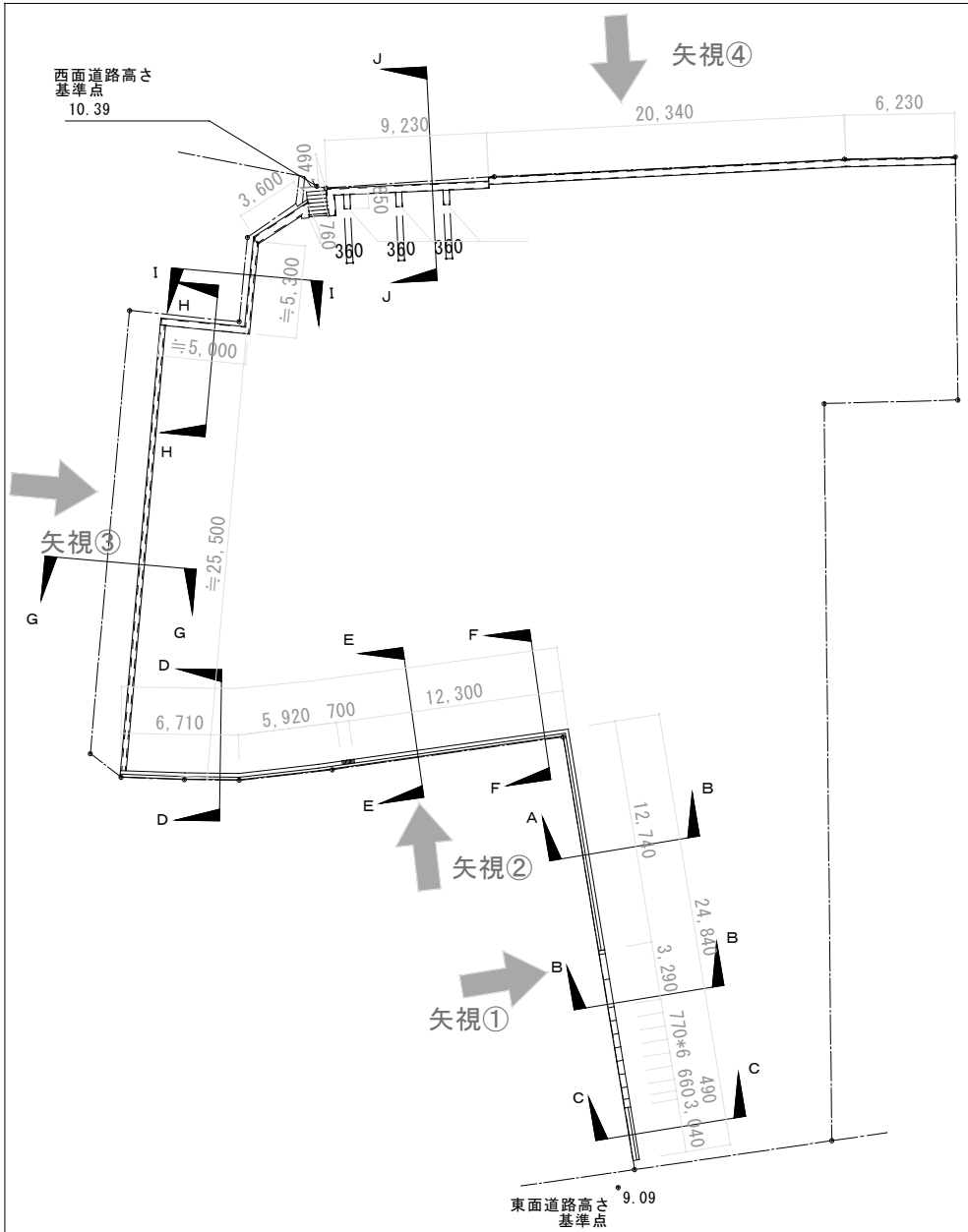

配置図（1/300）

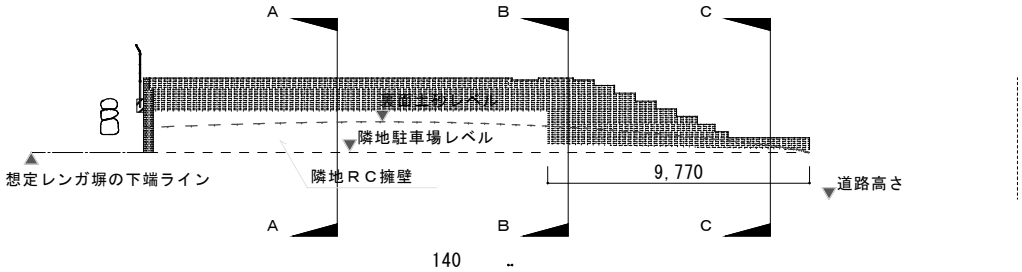

矢視①展開図（1/200）

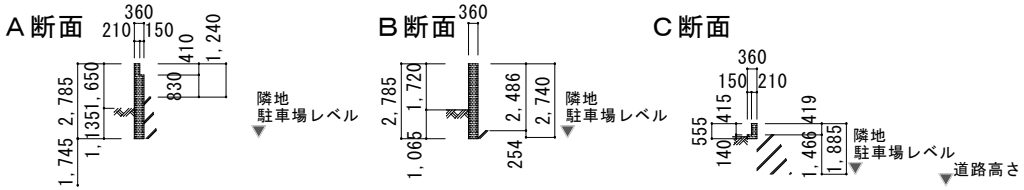

矢視①断面図（1/200）

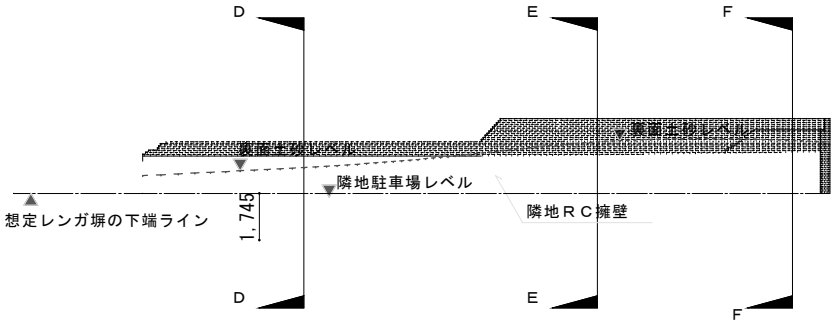

矢視②展開図（1/200）

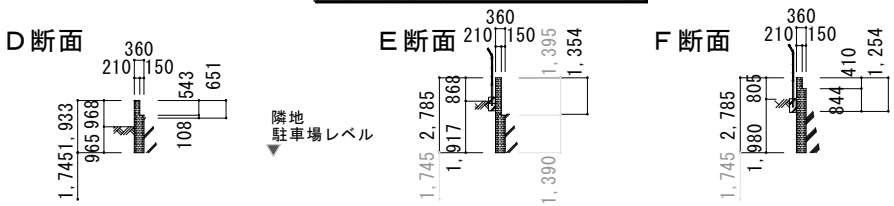

矢視②断面図（1/200）

令和７年度　二見横河公園外壁修繕	
図　名	レンガ壁撤去図（１）
位　置	明石市二見町東二見1626番の１
図　号	全８葉の内３
明石市都市局都市整備室公園・海岸課	

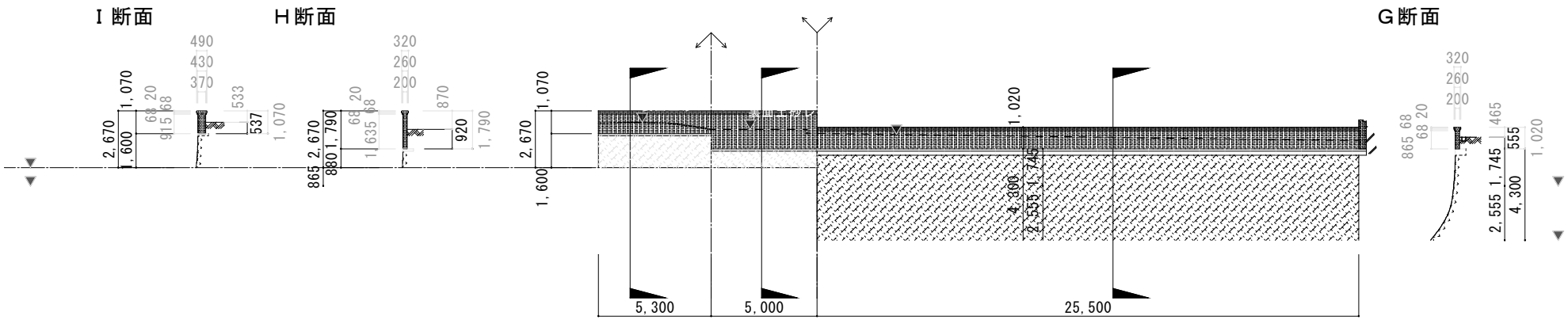

矢視③展開図・断面図（1/200）

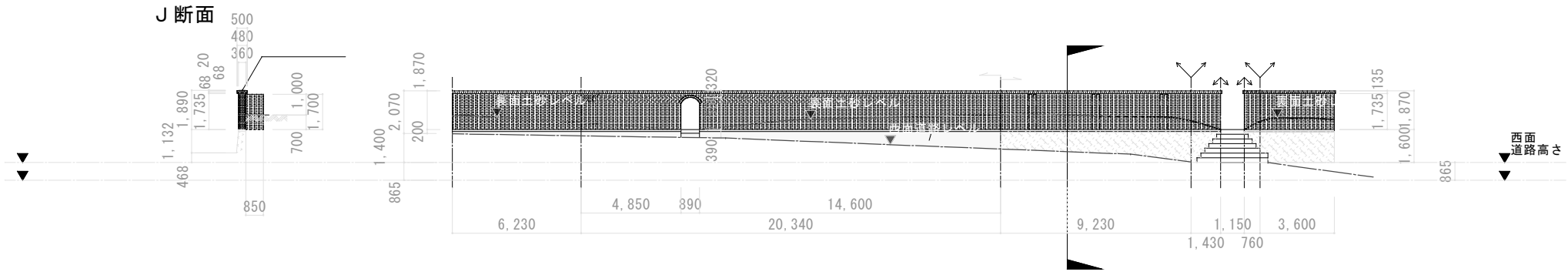

矢視④展開図・断面図（1/200）

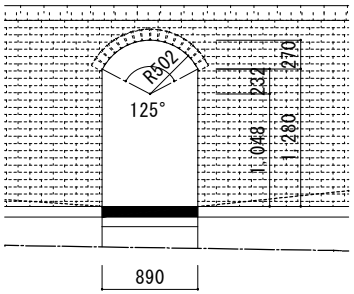

北西出入口立面図（1/50）

令和７年度　二見横河公園外壁修繕	
図　名	レンガ壁撤去図（２）
位　置	明石市二見町東二見1626番の１
図　号	全８葉中の内４
明石市都市局都市整備室公園・海岸課	

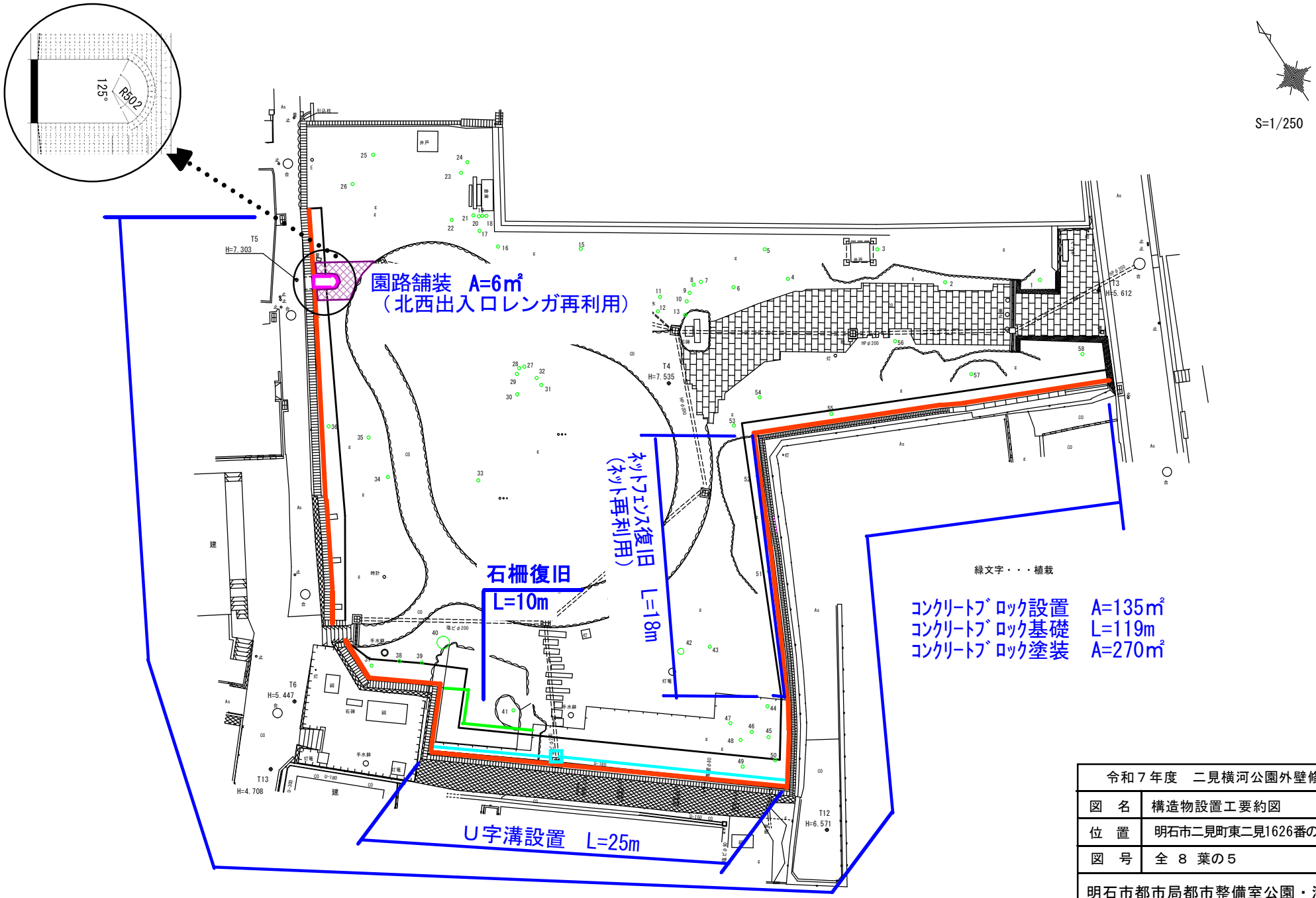

令和７年度　二見横河公園外壁修繕	
図　名	構造物設置工要約図
位　置	明石市二見町東二見1626番の1
図　号	全 ８ 葉の５
明石市都市局都市整備室公園・海岸課	

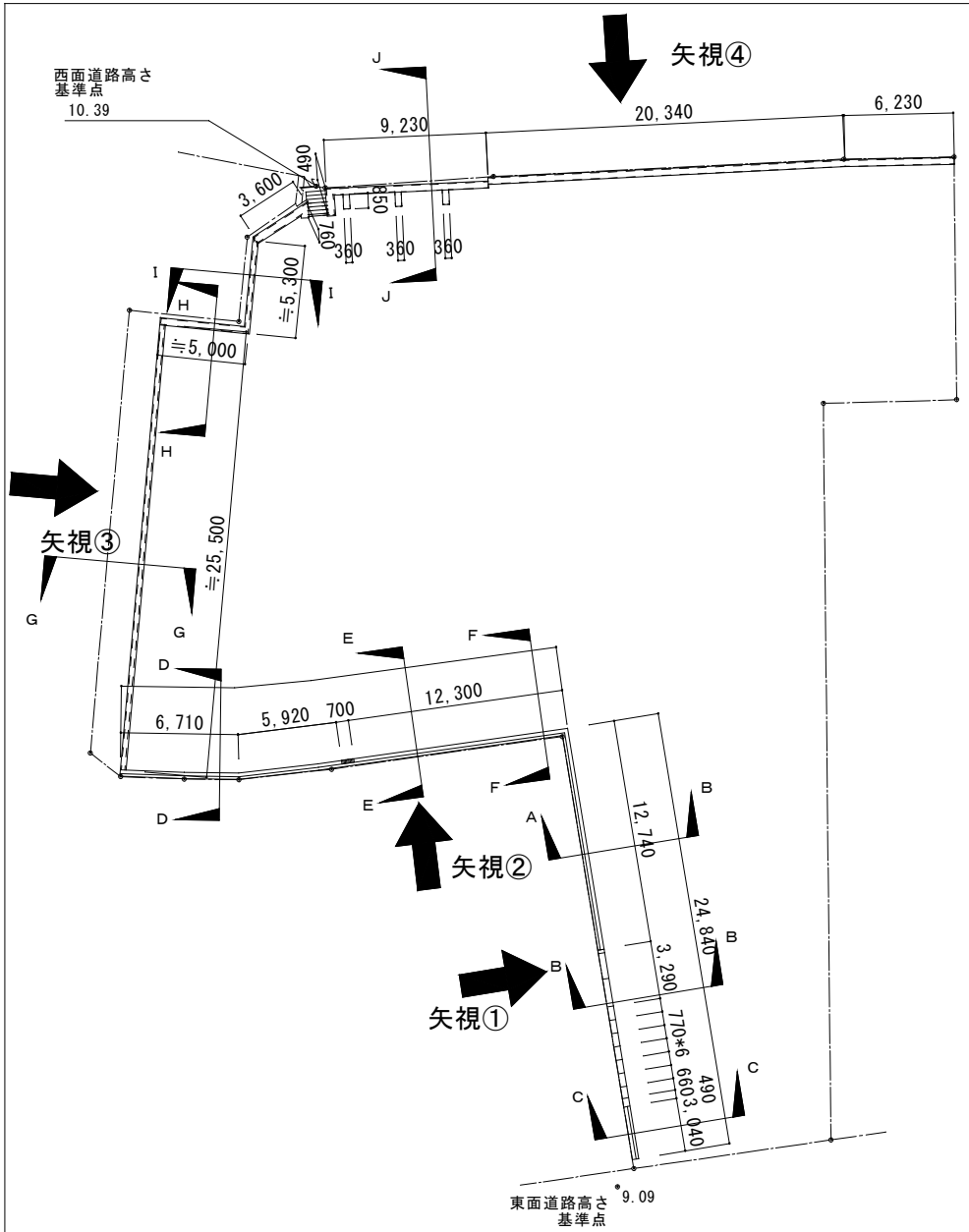

配置図（1/300）

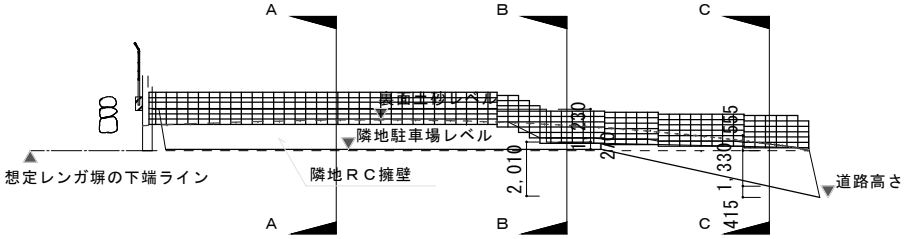

矢視①展開図（1/200）

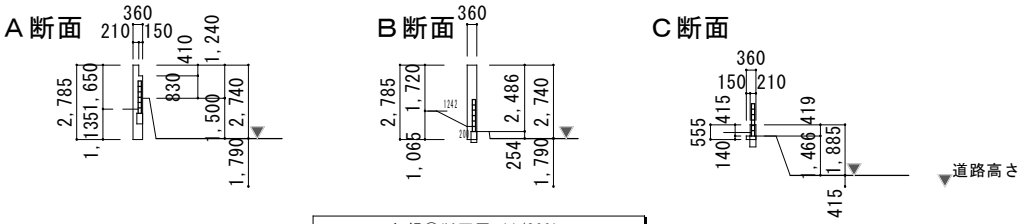

矢視①断面図（1/200）

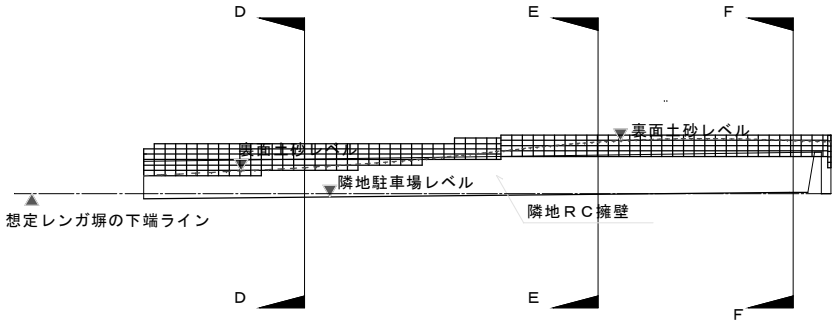

矢視②展開図（1/200）

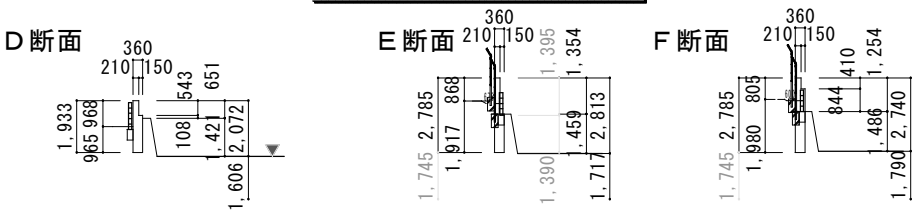

矢視②断面図（1/200）

令和７年度　二見横河公園外壁修繕	
図　名	ｺﾝｸﾘｰﾄﾌﾞﾛｯｸ設置図（１）
位　置	明石市二見町東二見1626番の１
図　号	全８葉の内６
明石市都市局都市整備室公園・海岸課	

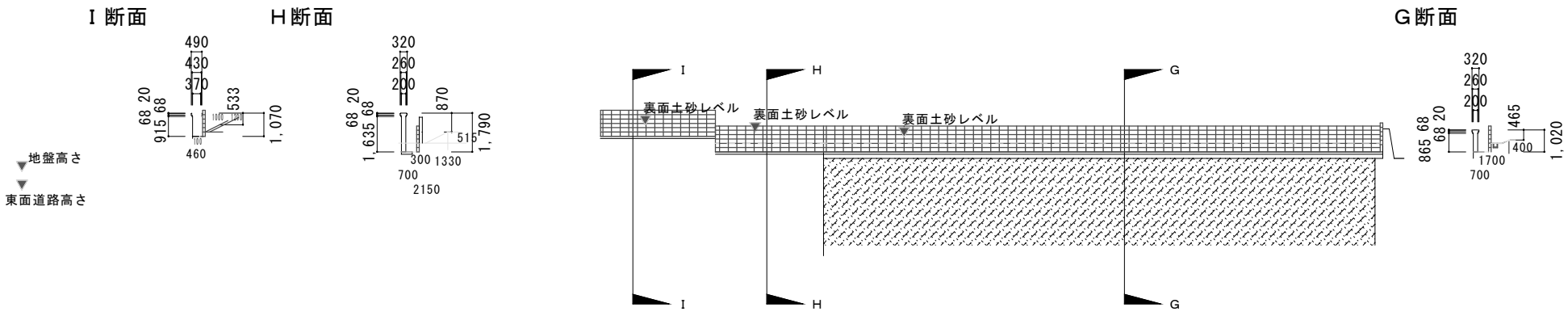

矢視③展開図・断面図（1/200）

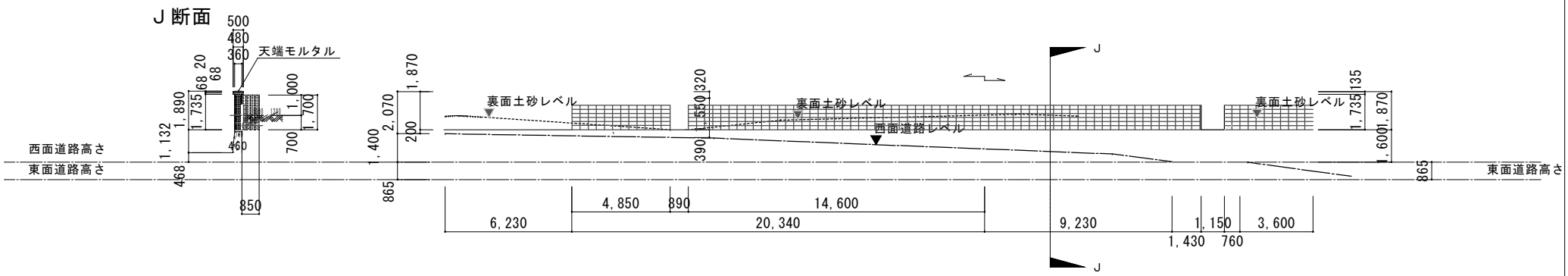

矢視④展開図・断面図（1/200）

令和７年度　二見横河公園外壁修繕	
図　名	ｺﾝｸﾘｰﾄﾌﾞﾛｯｸ設置図（２）
位　置	明石市二見町東二見1626番の１
図　号	全８葉中の内７
明石市都市局都市整備室公園・海岸課	

ｺﾝｸﾘｰﾄﾌﾞﾛｯｸ設置・基礎

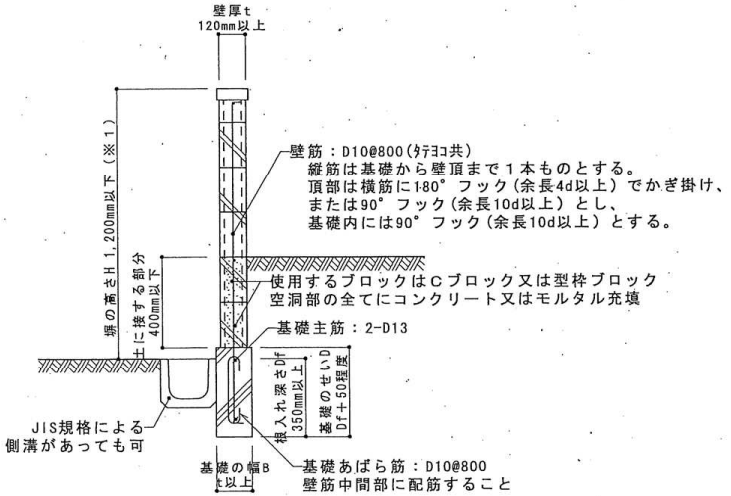

※1　上部に金属製フェンスを設ける場合のＨは、下記文献６条に示す換算高さとする。

特記無き限り、
- ブロック種別の指定は無いものとする。
- モルタルの4週強度及びコンクリートの設計基準強度は１８N/mm2以上とする。
- 鉄筋はＳＤ２９５Ａとする。
- 目地塗面の全て、鉄筋を入れた空洞部及び縦目地に接する空隙部はモルタル及びコンクリートで埋めなければならない。

ネットフェンス基礎

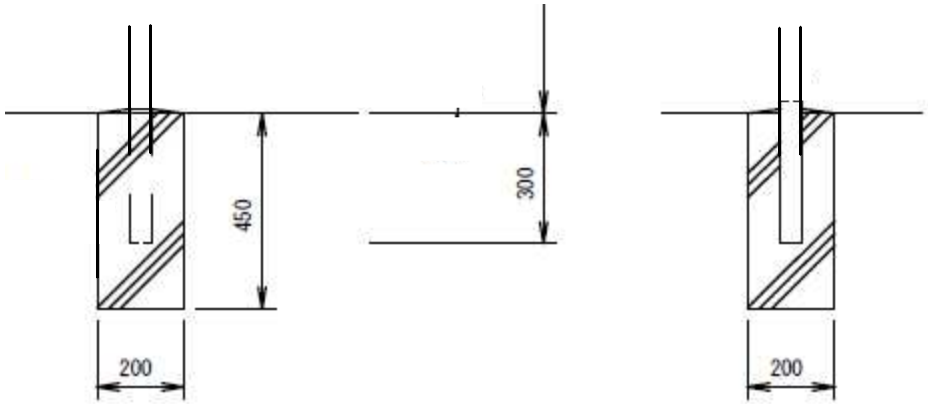

集水桝

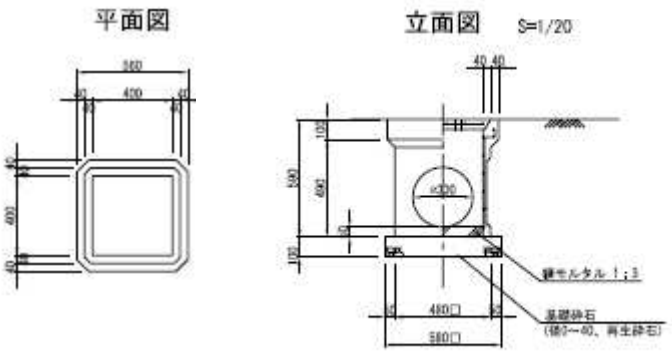

レンガ舗装

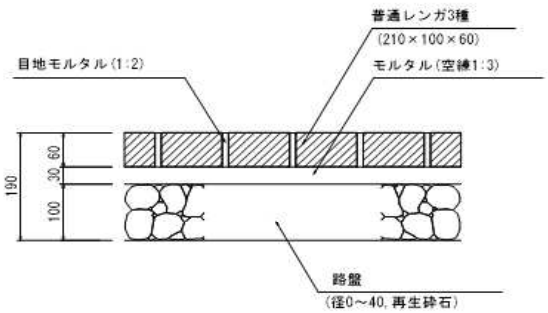

プレキャストU型水路(トラフ)標準図

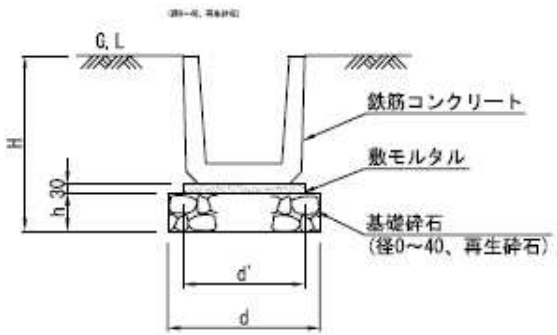

令和７年度　二見横河公園外壁修繕	
図　名	構造物設置詳細図
位　置	明石市二見町東二見1626番の1
図　号	全 ８ 葉の内８
明石市都市局都市整備室公園・海岸課	

特 記 仕 様 書

工 事 名　　二見横河公園修繕
工事場所　　兵庫県明石市二見町東二見 1626 番の１地内
工　　期　　契約締結日の翌日から令和８年３月１９日限り

１（適用）
１）本特記仕様書は、上記記載の工事に適用する。
２）設計図書は、仕様書及び設計書とする。
３）本工事の施工にあたっては、契約書及び設計図書によるほか、以下の図書の最新版及び本特記仕様書によらなければならない。

土木工事共通仕様書　　（兵庫県県土整備部）
土木工事施工管理基準　　（兵庫県県土整備部）
土木請負工事必携　　（兵庫県県土整備部）
小型構造物標準図集　　（兵庫県県土整備部）
国土交通省大臣官房官庁営繕部監修公共建築工事標準仕様書（電気設備工事編）
電気設備技術基準・解釈新版・内線規程（JEAC8001）
公共建築設備工事設計図

２（法令等の厳守）
１）本工事の施工にあたり、関係法令を厳守し、必要な諸手続きを行うこと。
２）所官庁など関係機関（警察署など）の手続き・申請等は受注者が行うものとする。また、それらに要する費用は、経費に含むものとする。

３（書類の提出）
１）明石市の定める様式により、書類を提出すること。
２）工事着手前に施工計画書（施工要領）および材料承諾願、施工図など施工に必要となる書類を監督員に提出し、監督員の承諾を得た後、着手すること。完成時には上記及び工事写真、出来形図などを取りまとめた完成図書を提出すること。

４（事前調査等）
１）工事着手に先立ち、現地踏査、測量等を十分に行い、現場状況を把握するとともに、設計図書の照査、現場条件に適した施工等について十分に検討すること。また現地との違いがあれば速やかに監督員に報告し、その指示を受けること。
２）近接構造物の事前調査を行い、損傷箇所がある場合は写真撮影し、監督員に報告すること。
３）重機の旋回範囲に電力線・電話線・光ケーブル等架空占用物件がある場合には、各施設管理者と施工方法等を十分協議の上、施工すること。
４）定めのない事項や疑義が生じた場合、受注者は監督員と協議を行い、決定すること。
５）フェンスの施工距離および基礎の数量等については、数量の変更を行わないものとする。

5（施工）

1）安全対策については、施工期間中は全面使用（立入）禁止となるよう措置をすること。

2）施工中、施設を破損、汚損しないよう留意し、作業を行うこと。損傷を与えた構造物等に対しては、遅滞なくその状況を監督員に報告し、指示を受けること。

6（その他）

1）本工事の完成引き渡し後から１年以内に不具合が発生した場合、原則、受注者の責任において、適切に対応すること。また、それに要する費用は受注者の負担とする。

2）公園西側コンクリートブロック（視野④）の公園面については、工期内に地元が塗装するイベントを市が開催するので、その際の指導・養生等は受注者で行うこと。

3）埋め戻しについては、コンクリートブロック基礎天端から１：２の勾配で復旧すること。
（一部コンクリートブロック途中からの擦り付け箇所あり）

4）修繕に影響する樹木については、事前に発注者にて行うが、伐根については受注者でおこなうこと。