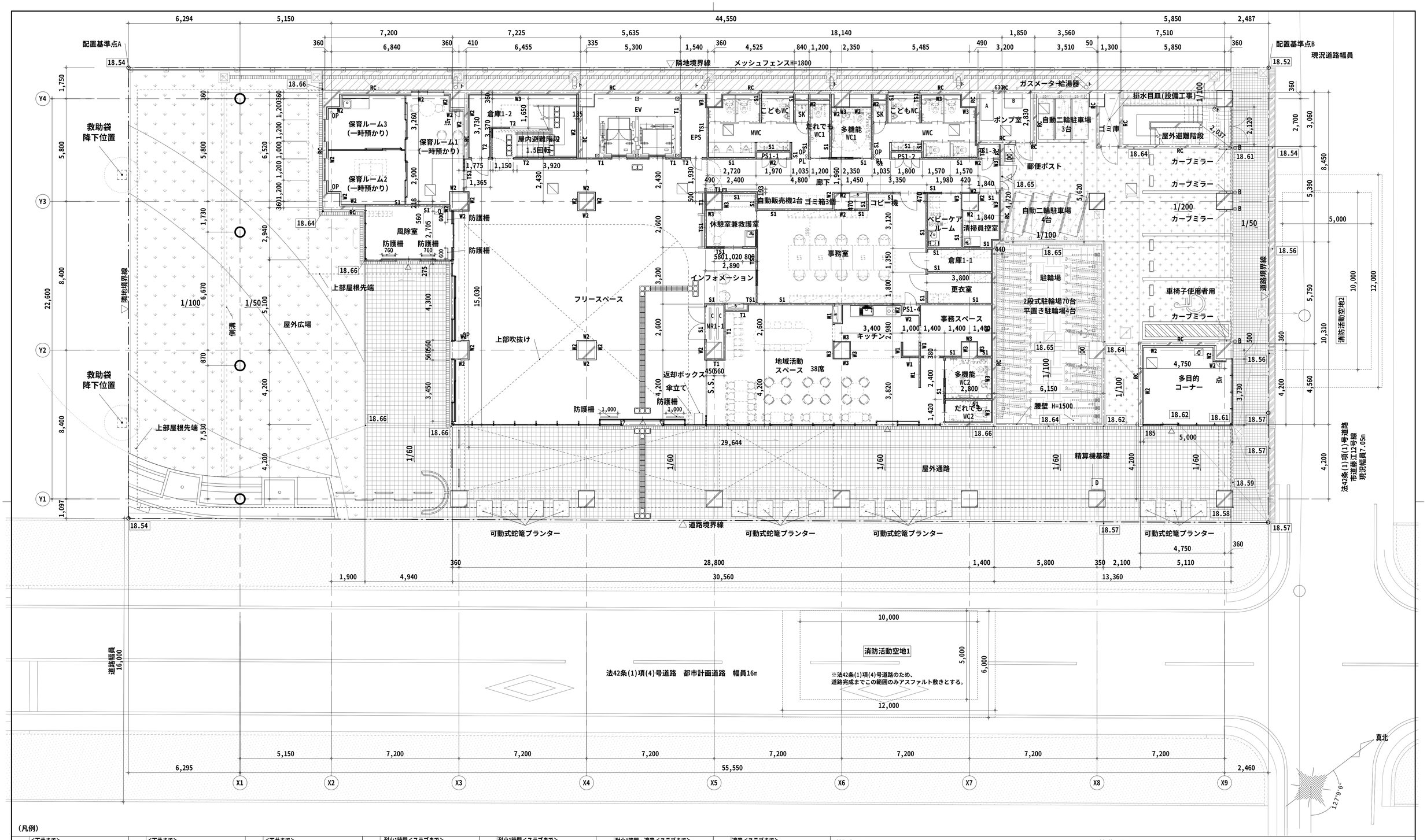

(凡例)

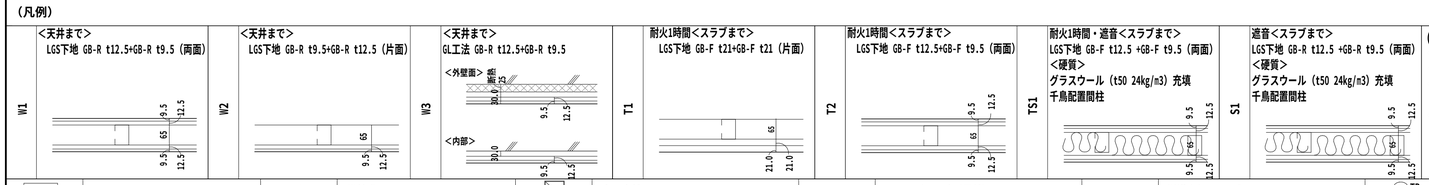

(特記事項)
- 壁種の切り替え部及び建具両端上部に見切り材を見込むこと (塩ビ製)
- 設備基礎の仕上げは床仕上げに倣う。
- WWC, MWC, 多機能WC, だれでもWC, ベビーケアルーム, SKは GB-R t9.5をGB-S 9.5に読み替えること。
- 内部仕上表にて不燃 (下地仕上共) の室はGB-R t9.5をGB-NC t9.5に読み替えること。

基礎リスト

記号	W	D	H	場所	個数	備考
A	700	1500	200	ポンプ室	1	コンクリート
B	1000	800	200	ポンプ室	1	コンクリート
C	100	600	100	MR1-1	2	H形鋼
D	650	600	100	精算機	1	コンクリート (塗り床材2)

18.66	TPレベル	▲	代替進入口		床下点検口	B	コーナーガードB部 (屋外)		側溝 (グレーチング)	TR	タラップ
±0	フロアレベル	S	消火器併設型屋内消火栓 (壁埋込式)		点字鮫 (SUS製) 300角	点	壁点検口		浸透桝		人工芝
	RC壁	K	消火器ボックス (壁埋込型)	OP	排煙オペレーター (電動)FL+1,050の位置とする	VRD	横引ルーフドレイン (特記なき限り鋳鉄製とする)	VU	VU管φ		植栽
	LGS壁	0	消火器ボックス (置型)	PL	パイロットランプ	RD	中継ドレイン (特記なき限り鋳鉄製とする)		水勾配 (特記なき限り1/100)		
△	外部出入口	00	屋外用消火器ボックス (置型)	A	コーナーガードA部		竪樋 (特記なき限りVP管125φとする)		機械基礎		

明石市政策局 プロジェクト推進室

<代表設計者> 一級建築士 国土交通大臣登録 第300703号
森 雅章

西明石地域交流センター icotto 建設工事

A 建築工事

01 配置図兼1階平面図 1/100(A1) 1/200(A3) 最終版 見積版 2024.12.16

安井建築設計事務所 最終契約版

(2023年版)

20230220

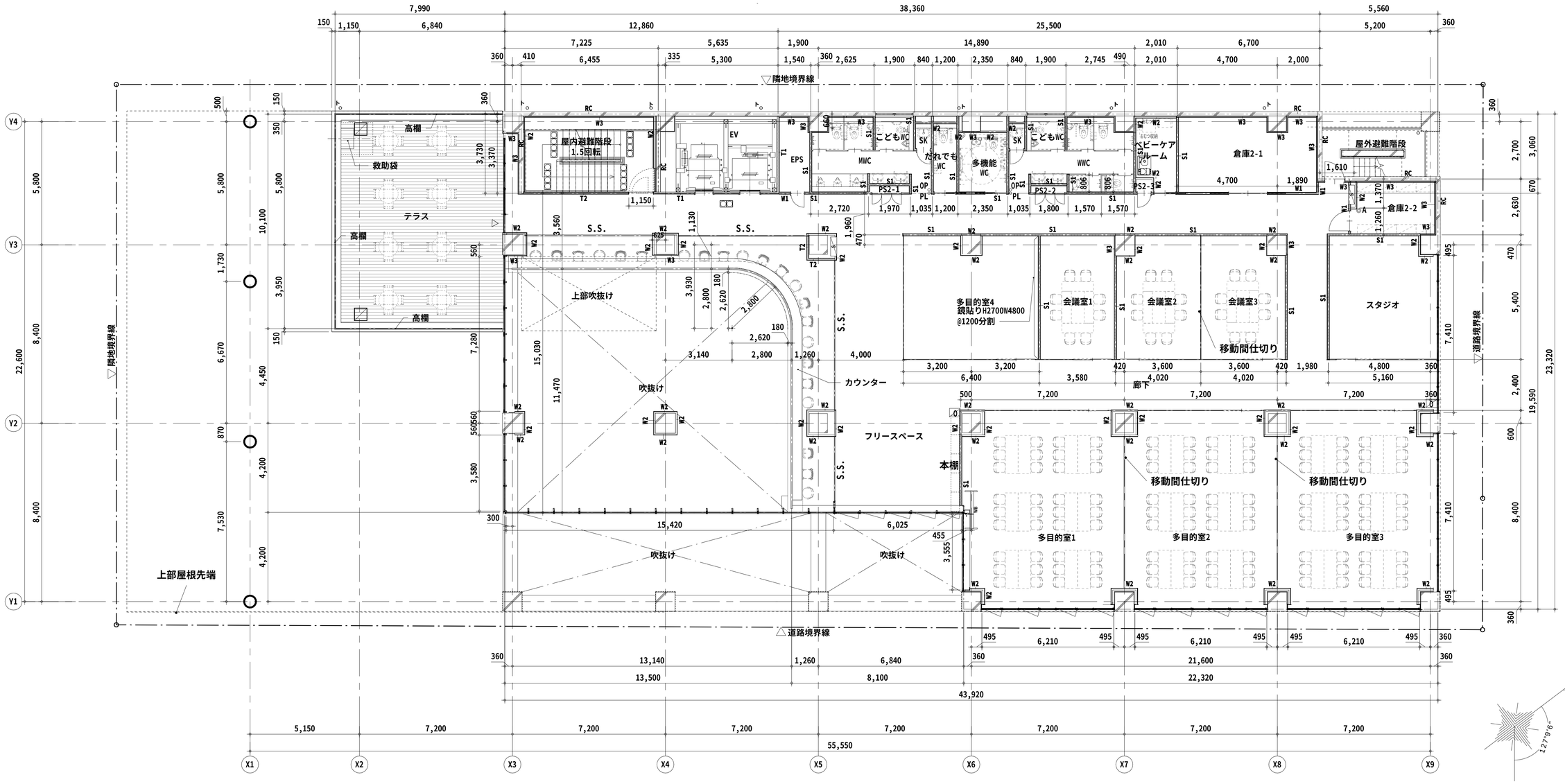

(凡例)

W1	<天井まで> LGS下地 GB-R t12.5+GB-R t9.5 (両面)	W2	<天井まで> LGS下地 GB-R t9.5+GB-R t12.5 (片面)	W3	<天井まで> GL工法 GB-R t12.5+GB-R t9.5 <外壁面> 振巾 <内部>	T1	耐火1時間<スラブまで> LGS下地 GB-F t21+GB-F t21 (片面)	T2	耐火1時間<スラブまで> LGS下地 GB-F t12.5+GB-F t9.5 (両面)	TS1	耐火1時間・遮音<スラブまで> LGS下地 GB-F t12.5 +GB-F t9.5 (両面) <硬質> グラスウール (t50 24kg/m3) 充填 千鳥配置間柱	S1	遮音<スラブまで> LGS下地 GB-R t12.5 +GB-R t9.5 (両面) <硬質> グラスウール (t50 24kg/m3) 充填 千鳥配置間柱		

(特記事項)
- 壁種の切り替え部及び建具両端上部に見切り材を見込むこと (塩ビ製)
- 設備基礎の仕上げは床仕上げに倣う。
- WWC, MWC, 多機能WC, だれでもWC, ベビーケアルーム, SKは GB-R t9.5をGB-S 9.5に読み替えること。
- 内部仕上表にて不燃 (下地仕上共) の室はGB-R t9.5をGB-NC t9.5に読み替えること。

18.66	TPレベル	▲	代替進入口		床下点検口	B	コーナーガードB部 (屋外)		側溝 (グレーチング)	TR	タラップ
±0	フロアレベル	S	消火器併設型屋内消火栓 (壁埋込式)		点字鋲 (SUS製) 300角	点	壁点検口		浸透桝		人工芝
	RC壁	K	消火器ボックス (壁埋込型)	OP	排煙オペレーター (電動)FL+1,050の位置とする	YRD	横引ルーフドレイン (特記なき限り鋳鉄製とする)	VU	VU管φ		植栽
	LGS壁	0	消火器ボックス (置型)	PL	パイロットランプ	RD	中継ドレイン (特記なき限り鋳鉄製とする)		水勾配 (特記なき限り1/100)		
△	外部出入口	00	屋外用消火器ボックス (置型)	A	コーナーガードA部		竪樋 (特記なき限りVP管125φとする)		機械基礎		

明石市政策局 プロジェクト推進室		西明石地域交流センター icotto 建設工事	
<代表設計者> 一級建築士 国土交通大臣登録 第300703号 森 雅章	A	建築工事	最終版
	02	2階平面図 1/100(A1) 1/200(A3)	見積版 2024.12.16
		安井建築設計事務所	最終契約版

(2023年版)

20230220

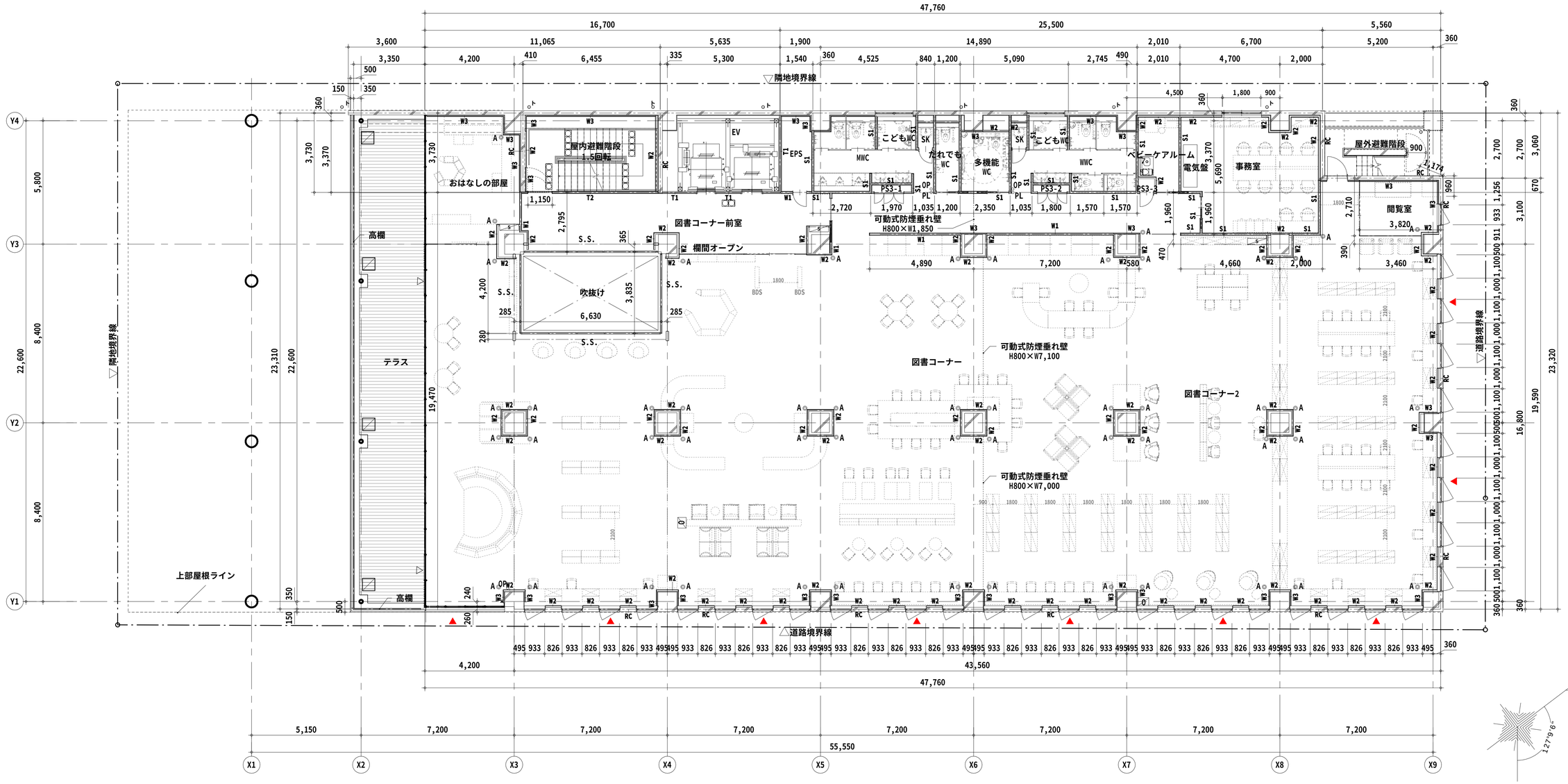

（凡例）

W1	<天井まで> LGS下地 GB-R t12.5+GB-R t9.5（両面）	W2	<天井まで> LGS下地 GB-R t9.5+GB-R t12.5（片面）	W3	<天井まで> GL工法 GB-R t12.5+GB-R t9.5 <外壁面> 鋼板 30.0 9.5 12.5 <内部> 30.0 9.5 12.5	T1	耐火1時間<スラブまで> LGS下地 GB-F t21+GB-F t21（片面）	T2	耐火1時間<スラブまで> LGS下地 GB-F t12.5+GB-F t9.5（両面）	TS1	耐火1時間・遮音<スラブまで> LGS下地 GB-F t12.5 +GB-F t9.5（両面） <硬質> グラスウール（t50 24kg/m3）充填 千鳥配置間柱	S1	遮音<スラブまで> LGS下地 GB-R t12.5 +GB-R t9.5（両面） <硬質> グラスウール（t50 24kg/m3）充填 千鳥配置間柱		

(特記事項)
- 壁種の切り替え部及び建具両端上部に見切り材を見込むこと（塩ビ製）
- 設備基礎の仕上げは床仕上げに倣う。
- WWC，MWC，多機能WC，だれでもWC，ベビーケアルーム，SKは GB-R t9.5をGB-S 9.5に読み替えること。
- 内部仕上表にて不燃（下地仕上共）の室はGB-R t9.5をGB-NC t9.5に読み替えること。

18.66	TPレベル	▲	代替進入口		床下点検口	B	コーナーガードB部（屋外）		側溝（グレーチング）	TR	タラップ
±0	フロアレベル	S	消火器併設型屋内消火栓（壁埋込式）		点字鉄（SUS製）300角	点	壁点検口		浸透桝		人工芝
	RC壁	K	消火器ボックス （壁埋込型）	OP	排煙オペレーター（電動）FL＋1,050の位置とする	YRD	横引ルーフドレイン（特記なき限り鋳鉄製とする）	VU	VU管φ		植栽
	LGS壁	0	消火器ボックス （置型）	PL	パイロットランプ	RD	中継ドレイン（特記なき限り鋳鉄製とする）		水勾配（特記なき限り1/100）		
△	外部出入口	00	屋外用消火器ボックス （置型）	A	コーナーガードA部		竪樋（特記なき限りVP管125φとする）		機械基礎		

明石市政策局 プロジェクト推進室

<代表設計者> 一級建築士 国土交通大臣登録 第300703号
森 雅章

西明石地域交流センター icotto 建設工事

A	建築工事		最終版
03	3階平面図	1/100(A1) 1/200(A3)	見積版 2024.12.16
	安井建築設計事務所		最終契約版

（2023年版）

20230220

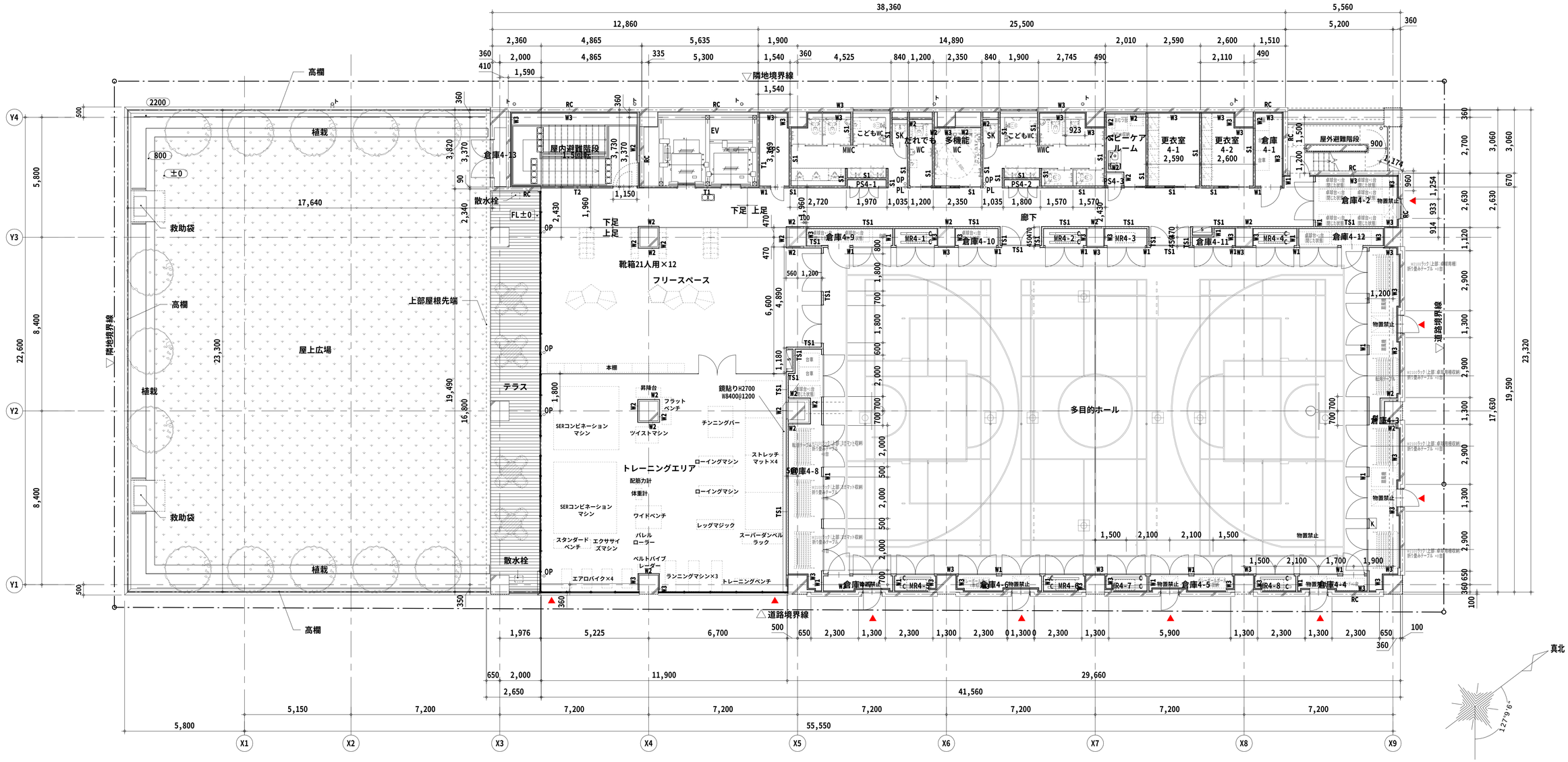

(凡例)

W1	<天井まで> LGS下地 GB-R t12.5+GB-R t9.5 (両面)	W2	<天井まで> LGS下地 GB-R t9.5+GB-R t12.5 (片面)	W3	<天井まで> GL工法 GB-R t12.5+GB-R t9.5 <外壁面> 軽量鉄骨 30.0 9.5 12.5 <内部> 30.0 9.5 12.5	T1	耐火1時間<スラブまで> LGS下地 GB-F t21+GB-F t21 (片面) 65 21.0 21.0	T2	耐火1時間<スラブまで> LGS下地 GB-F t12.5+GB-F t9.5 (両面) 9.5 65 12.5 9.5 12.5	TS1	耐火1時間・遮音<スラブまで> LGS下地 GB-F t12.5 +GB-F t9.5 (両面) <硬質> グラスウール (t50 24kg/m3) 充填 千鳥配置間柱 9.5 65 12.5 9.5 12.5	S1	遮音<スラブまで> LGS下地 GB-R t12.5 +GB-R t9.5 (両面) <硬質> グラスウール (t50 24kg/m3) 充填 千鳥配置間柱 9.5 65 12.5 9.5 12.5

(特記事項)
- 壁種の切り替え部及び建具両端上部に見切り材を見込むこと (塩ビ製)
- 設備基礎の仕上げは床仕上げに倣う。
- WWC, MWC, 多機能WC, だれでもWC, ベビーケアルーム, SKは GB-R t9.5をGB-S 9.5に読み替えること。
- 内部仕上表にて不燃 (下地仕上共) の室はGB-R t9.5をGB-NC t9.5に読み替えること。

基礎リスト

記号	W	D	H	場所	個数	備考
C	100	600	100	MR	16	H形鋼

18.66	TPレベル	▲	代替進入口		床下点検口	B	コーナーガードB部 (屋外)		側溝 (グレーチング)	TR	タラップ
±0	フロアレベル	S	消火器併設型屋内消火栓 (壁埋込式)		点字鉄 (SUS製) 300角	点	壁点検口		浸透桝		人工芝
	RC壁	K	消火器ボックス (壁埋込型)	OP	排煙オペレーター (電動)FL+1,050の位置とする	YRD	横引ルーフドレイン (特記なき限り鋳鉄製とする)	VU	VU管φ		植栽
	LGS壁	0	消火器ボックス (置型)	PL	パイロットランプ	RD	中継ドレイン (特記なき限り鋳鉄製とする)		水勾配 (特記なき限り1/100)		
△	外部出入口	00	屋外用消火器ボックス (置型)	A	コーナーガードA部		竪樋 (特記なき限りVP管125φとする)		機械基礎		

明石市政策局 プロジェクト推進室

<代表設計者> 一級建築士 国土交通大臣登録 第300703号 森 雅章

西明石地域交流センター icotto 建設工事

A 建築工事 最終版

04 4階平面図 1/100(A1) 1/200(A3) 見積版 2024.12.16

安井建築設計事務所 最終契約版

(2023年版)

20230220

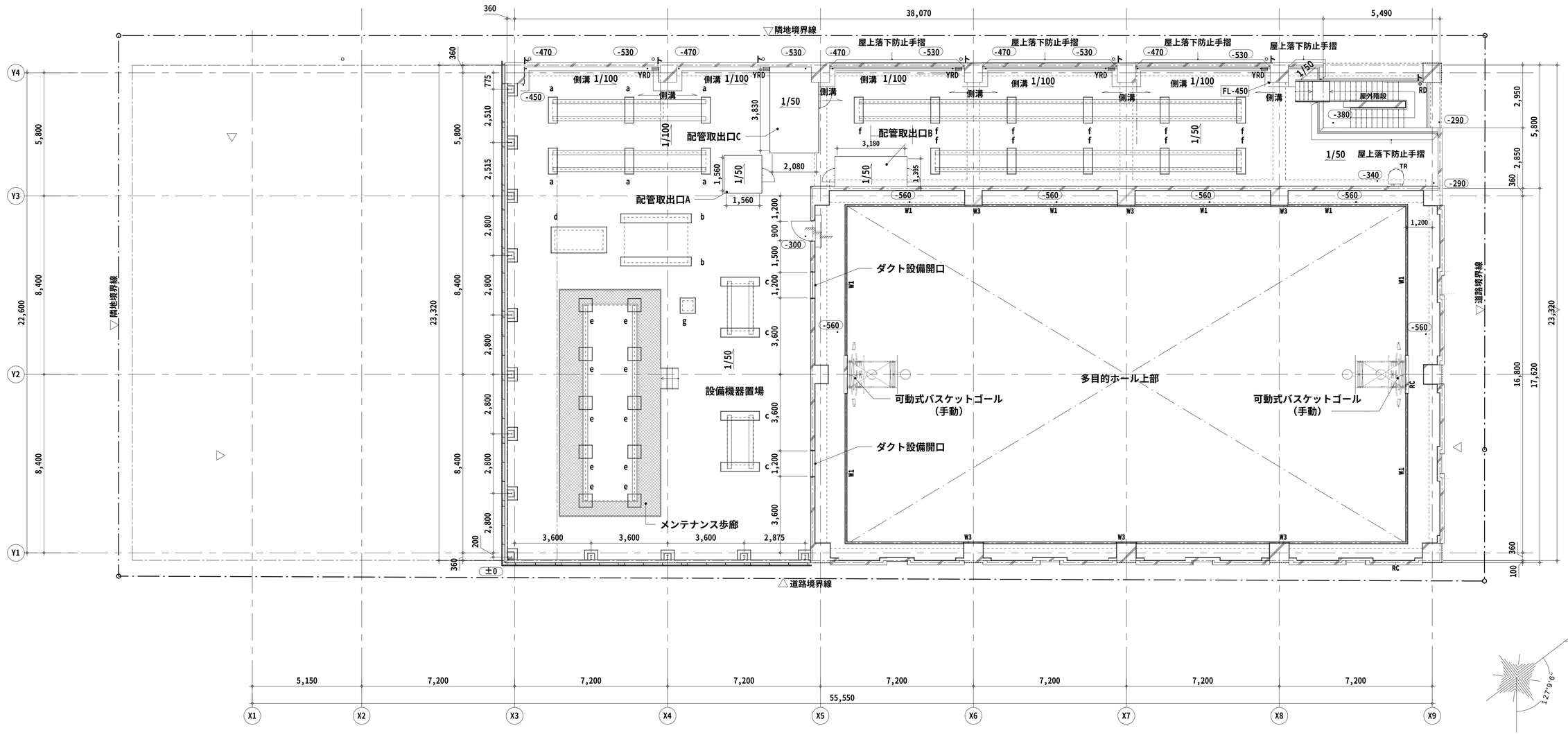

（凡例）

W1	<天井まで> LGS下地 GB-R t12.5+GB-R t9.5（両面）	W2	<天井まで> LGS下地 GB-R t9.5+GB-R t12.5（片面）	W3	<天井まで> GL工法 GB-R t12.5+GB-R t9.5 <外壁面> 断熱 <内部>	T1	耐火1時間<スラブまで> LGS下地 GB-F t21+GB-F t21（片面）	T2	耐火1時間<スラブまで> LGS下地 GB-F t12.5+GB-F t9.5（両面）	TS1	耐火1時間・遮音<スラブまで> LGS下地 GB-F t12.5 +GB-F t9.5（両面） <硬質> グラスウール（t50 24kg/m3）充填 千鳥配置間柱	S1	遮音<スラブまで> LGS下地 GB-R t12.5 +GB-R t9.5（両面） <硬質> グラスウール（t50 24kg/m3）充填 千鳥配置間柱		

(特記事項)
- 壁種の切り替え部及び建具両端上部に見切り材を見込むこと（塩ビ製）
- 設備基礎の仕上げは床仕上げに倣う。
- WWC，MWC，多機能WC，だれでもWC，ベビーケアルーム，SKは
配管取出口の位置に応じて、記載の通り、西面に切り替えること。
- 隣部仕様にて不燃（下地仕上共）DOOR室はGB-R t9.5をGB-NC t9.5に切り替えること。

	H	開口位置
B	600	西面
C	600	東面

基礎リスト

記号	W	D	H	場所	個数	備考
a	400	1200	600	屋上設備置場	6	コンクリート
b	3300	400	600	屋上設備置場	2	コンクリート
c	400	1400	600	屋上設備置場	4	コンクリート
d	2600	1200	600	屋上設備置場	1	コンクリート
e	900	900	600	屋上設備置場	10	コンクリート
f	400	1200	600	屋上設備置場	11	コンクリート
g	700	700	200	屋上設備置場	1	コンクリート

18.66	TPレベル	▲	代替進入口		床下点検口	B	コーナーガードB部（屋外）		側溝（グレーチング）	TR	タラップ
±0	フロアレベル	S	消火器併設型屋内消火栓（壁埋込式）		点字鉄（SUS製）300角	点	壁点検口		浸透桝		人工芝
	RC壁	K	消火器ボックス（壁埋込型）	OP	排煙オペレーター（電動）FL＋1,050の位置とする	YRD	横引ルードドレイン（特記なき限り鋳鉄製とする）	VU	VU管φ		植栽
	LGS壁	O	消火器ボックス （置型）	PL	パイロットランプ	RD	中継ドレイン（特記なき限り鋳鉄製とする）		水勾配（特記なき限り1/100）		
△	外部出入口	OO	屋外用消火器ボックス （置型）	A	コーナーガードA部		竪樋（特記なき限りVP管125φとする）		機械基礎		

明石市政策局 プロジェクト推進室

西明石地域交流センター icotto 建設工事

<代表設計者> 一級建築士 国土交通大臣登録 第300703号
森 雅章

A	建築工事		最終版
05	屋上平面図	1/100(A1) 1/200(A3)	見積版 2024.12.16
	安井建築設計事務所		最終契約版

（2023年版）

20230220

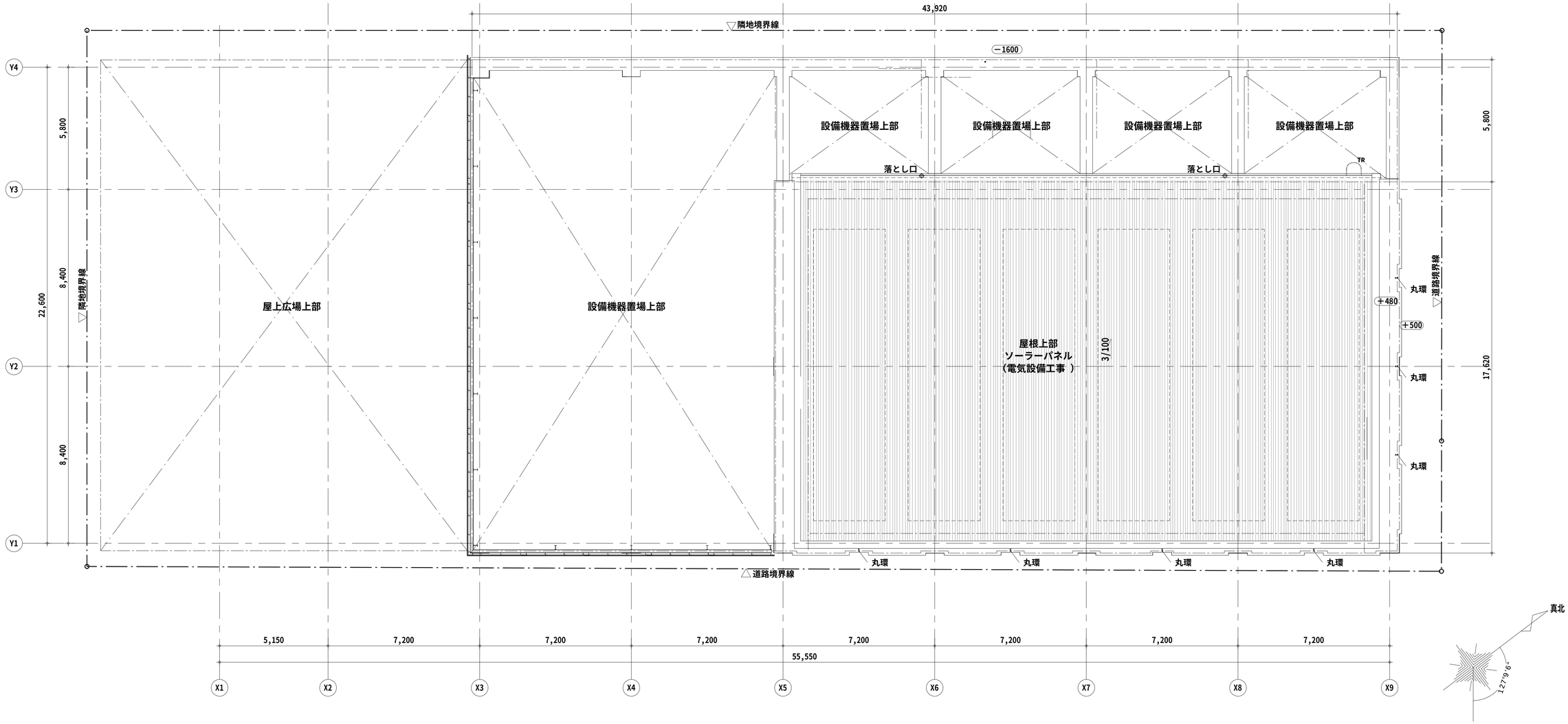

18.66	TPレベル	▲	代替進入口		床下点検口	B	コーナーガードB部（屋外）		側溝（グレーチング）	TR	タラップ
±0	フロアレベル	S	消火器併設型屋内消火栓（壁埋込式）		点字鋲（SUS製）300角	点	壁点検口		浸透桝		人工芝
	RC壁	K	消火器ボックス （壁埋込型）	OP	排煙オペレーター（電動)FL＋1,050の位置とする	YRD	横引ルーフドレイン（特記なき限り鋳鉄製とする）	VU	VU管φ		植栽
	LGS壁	O	消火器ボックス （置型）	PL	パイロットランプ	RD	中継ドレイン（特記なき限り鋳鉄製とする）		水勾配（特記なき限り1/100）		
△	外部出入口	OO	屋外用消火器ボックス （置型）	A	コーナーガードA部		竪樋（特記なき限りVP管125φとする）		機械基礎		

明石市政策局 プロジェクト推進室

<代表設計者> 一級建築士 国土交通大臣登録 第300703号
森 雅章

西明石地域交流センター icotto 建設工事

A	建築工事		最終版
06	屋根伏図	1/100(A1) 1/200(A3)	見積版 2024.12.16
	安井建築設計事務所		最終契約版

（2023年版）

20230220

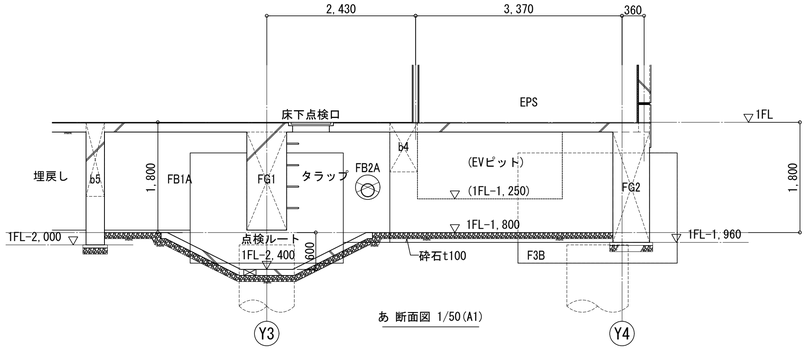

あ 断面図 1/50(A1)

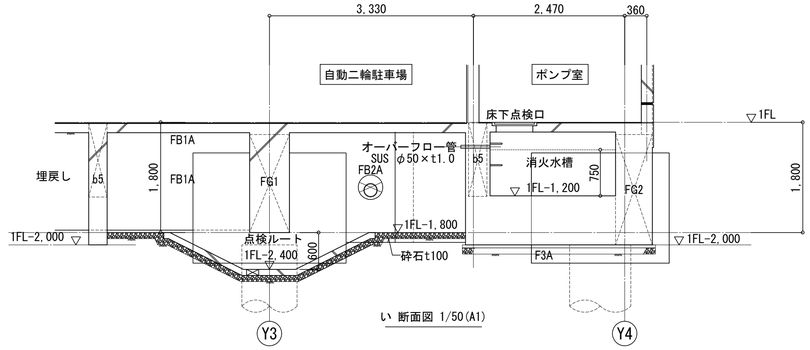

い 断面図 1/50(A1)

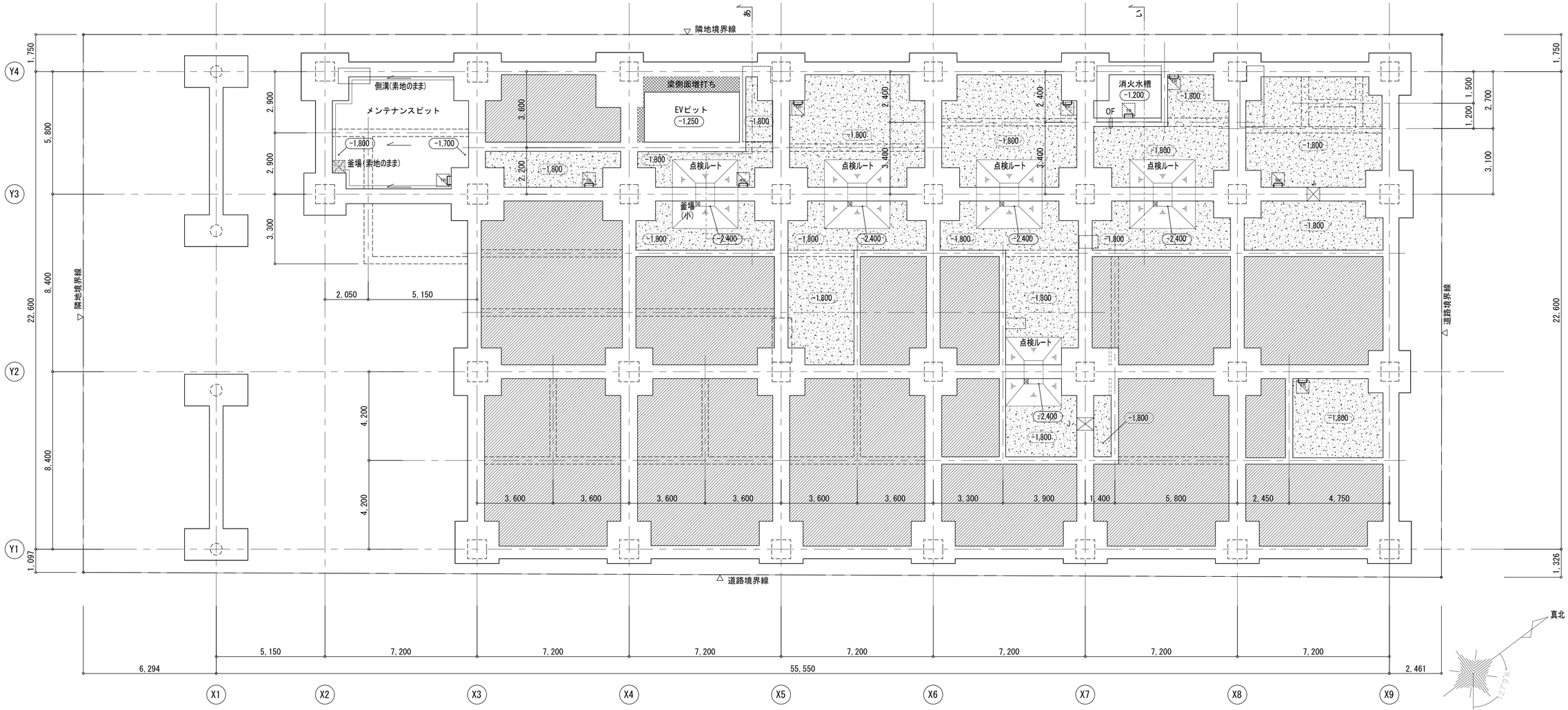

(ピット凡例)							
-1,800	1FLからのスラブレベルを示す	J	人通口 φ600	TR	タラップ	特記事項	点検ルート床面は土間コンクリートt100とすること。(ワイヤーメッシュφ6×100×100を配すること。)
-1,800	1FLからの砂利敷レベルを示す	R	連通管(上部通気口)		上部1階床下点検口		人通孔上部に手掛り (SUSφ12 D150×W500ローレット加工)を設けること。
	埋戻し範囲を示す	OF	オーバーフロー管				
	砂利敷範囲を示す		釜場 600×600 砂利敷				
			釜場(小) 200×200 砂利敷				

明石市政策局 プロジェクト推進室

<代表設計者> 一級建築士 国土交通大臣登録 第300703号
森 雅章

西明石地域交流センター icotto 建設工事

A	建築工事		最終版
07	ピット平面図	1/100(A1) 1/200(A3)	見積版 2024.12.16
	安井建築設計事務所		最終契約版

(2023年版)

01 南立面図

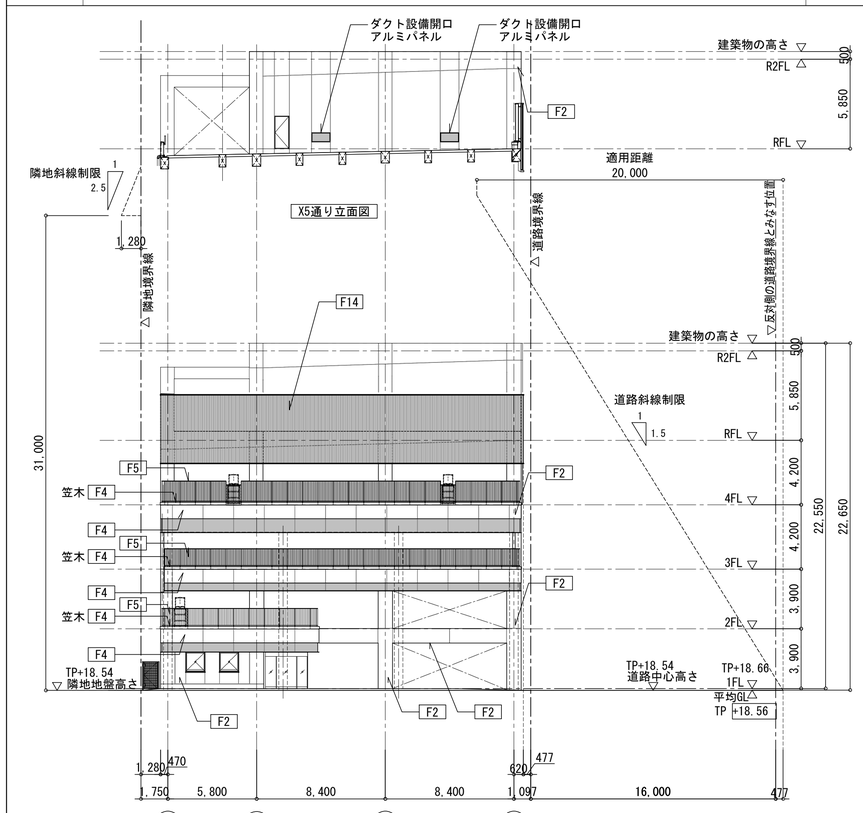

02 西立面図

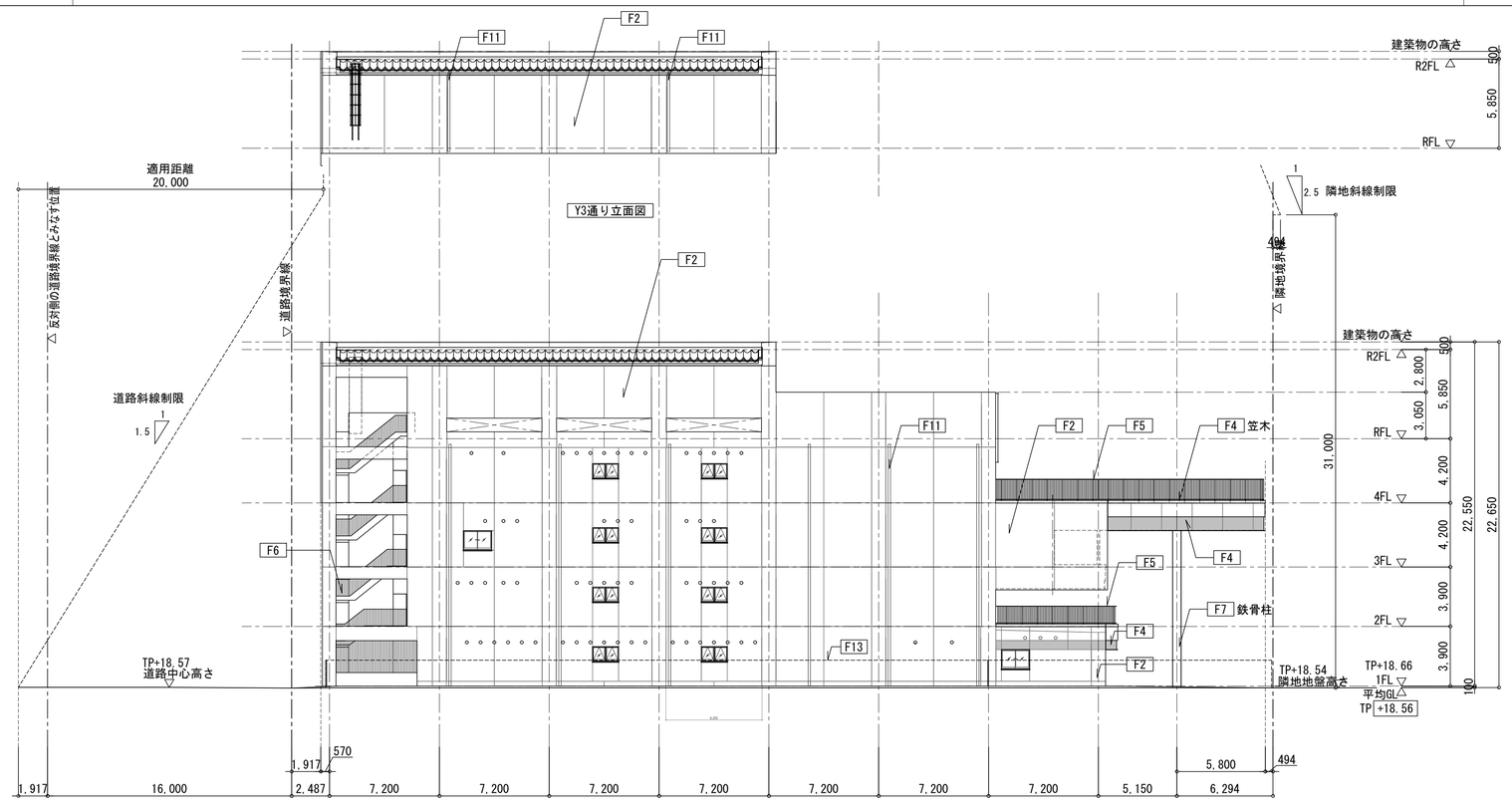

03 北立面図

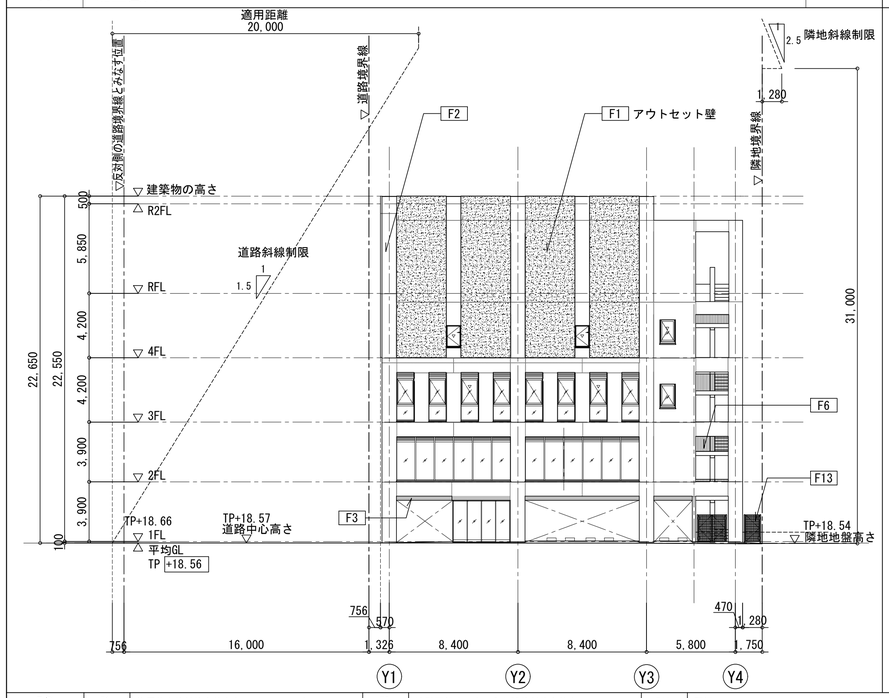

04 東立面図

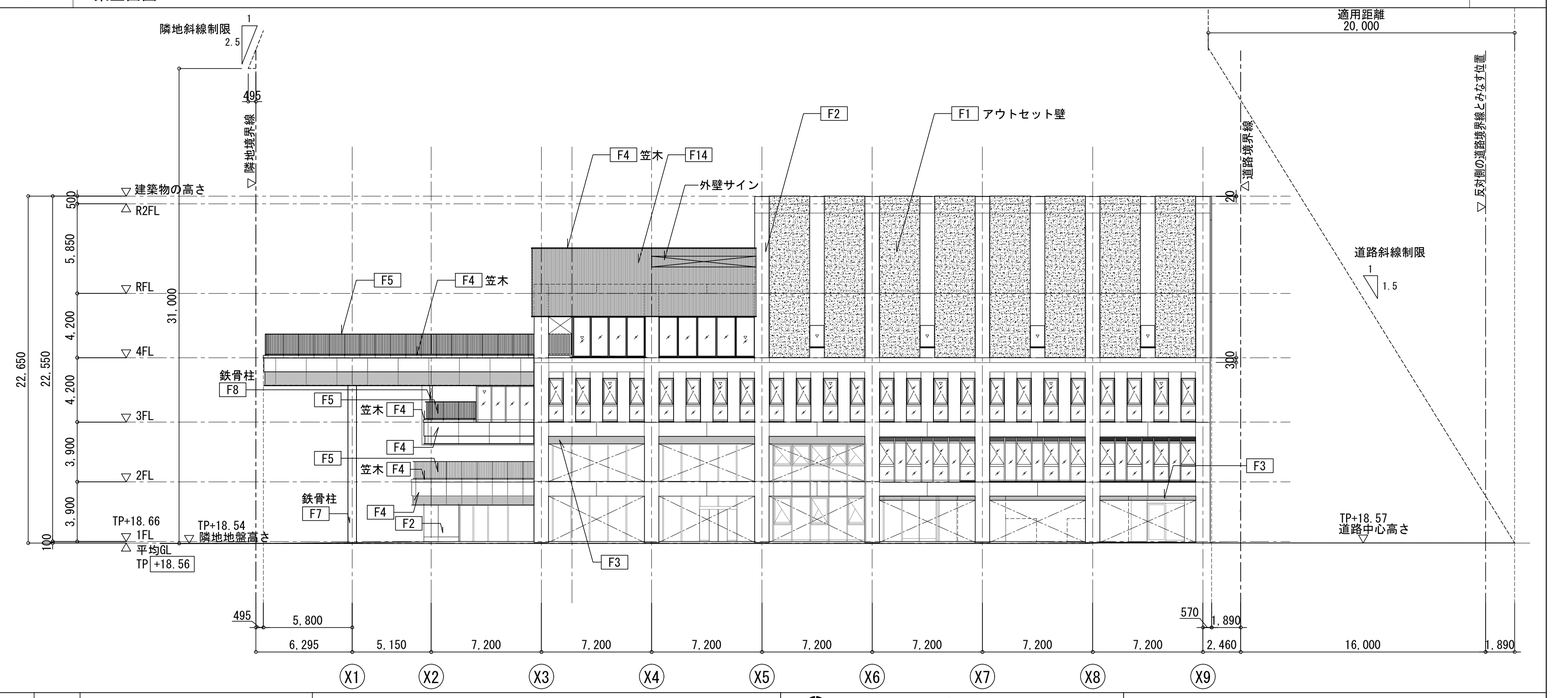

凡例							
	F1	複層仕上塗材塗布仕上(コンクリート面)	F6	溶融亜鉛めっきのうえDP塗料塗布仕上	F11	竪樋	
	F2	DP塗料塗布仕上(コンクリート面)	F7	耐火塗料パテ仕上(1)	F12		
	F3	DP塗料塗布仕上(ケイ酸カルシウム板)	F8	耐火塗料パテ仕上(2)	F13	メッシュフェンス	
	F4	アルミパネルt2.0曲げ加工フッ素樹脂焼付塗装仕上	F9		F14	アルミルーバー(目隠し壁)	
	F5	溶融亜鉛めっきリン酸処理仕上	F10		F15		

明石市政策局 プロジェクト推進室

〈代表設計者〉 一級建築士 国土交通大臣登録 第300703号
森 雅章

西明石地域交流センター icotto 建設工事 -

A	建築工事		最終版
08	立面図	1/200(A1) 1/400(A3)	見積版 2024.12.16
	安井建築設計事務所		最終契約版

(2023年版)

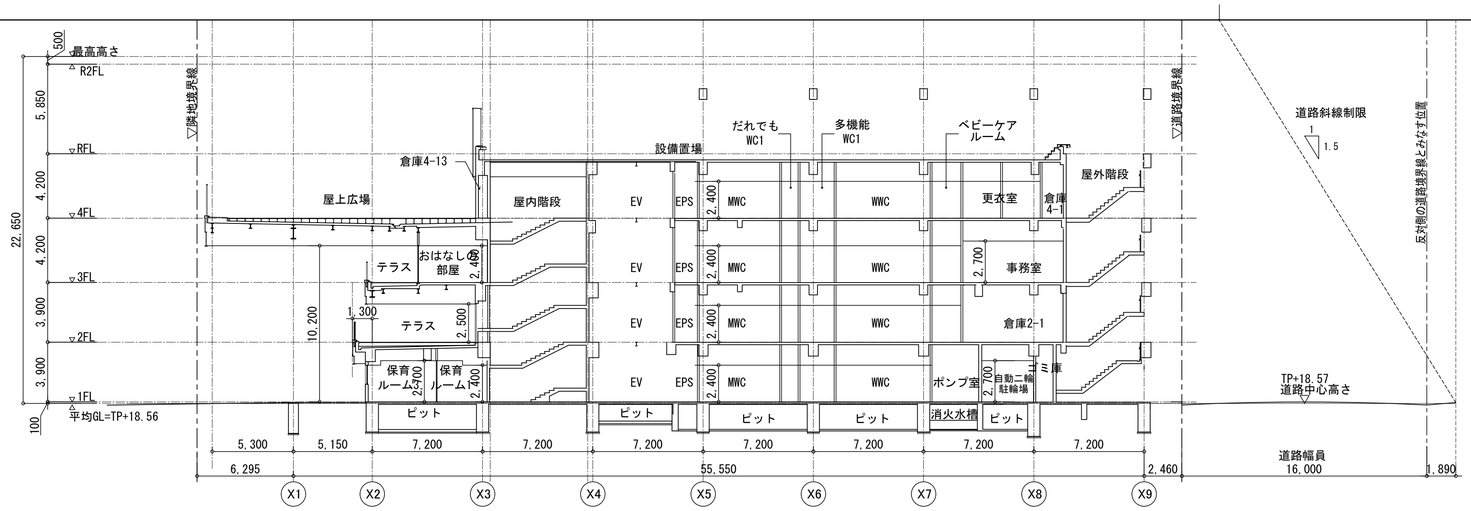

A−A 断面図

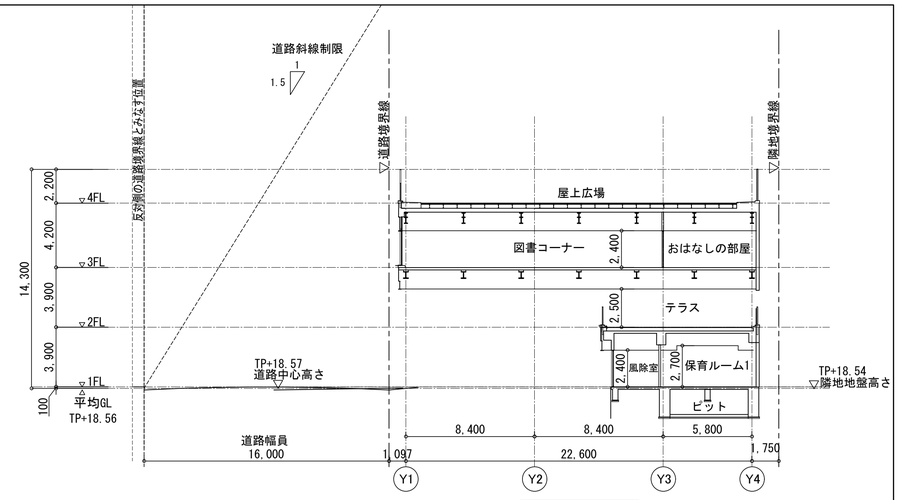

D−D 断面図

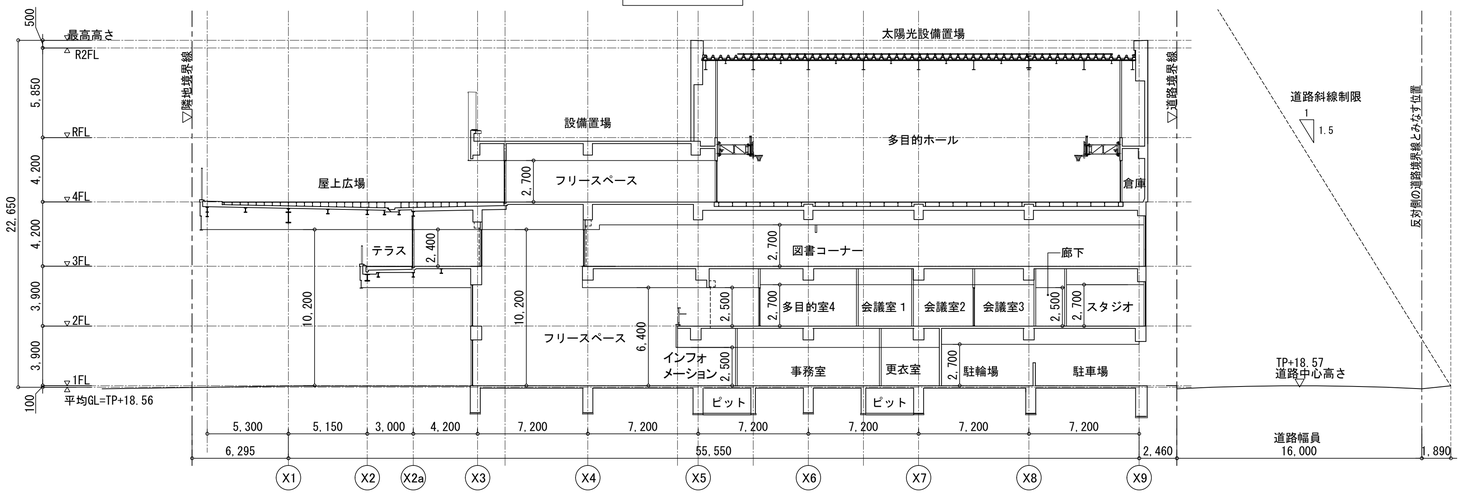

B−B 断面図

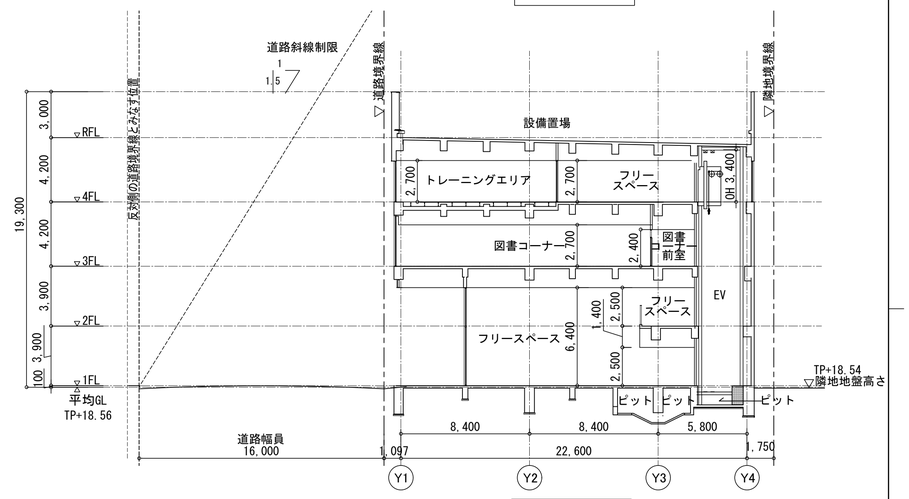

E−E 断面図

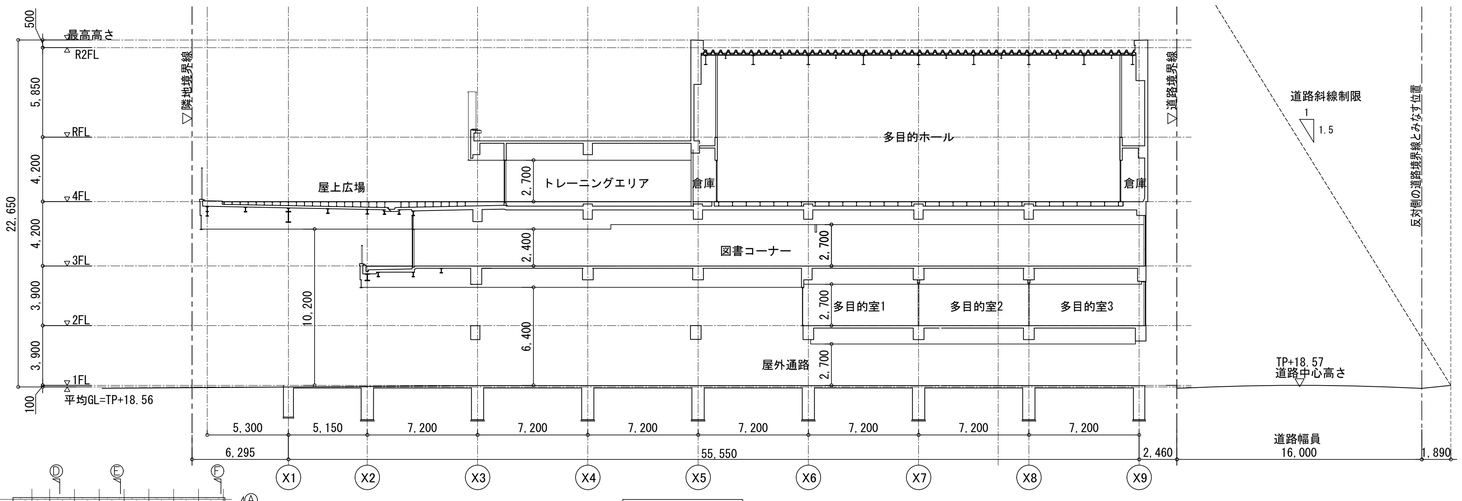

C−C 断面図

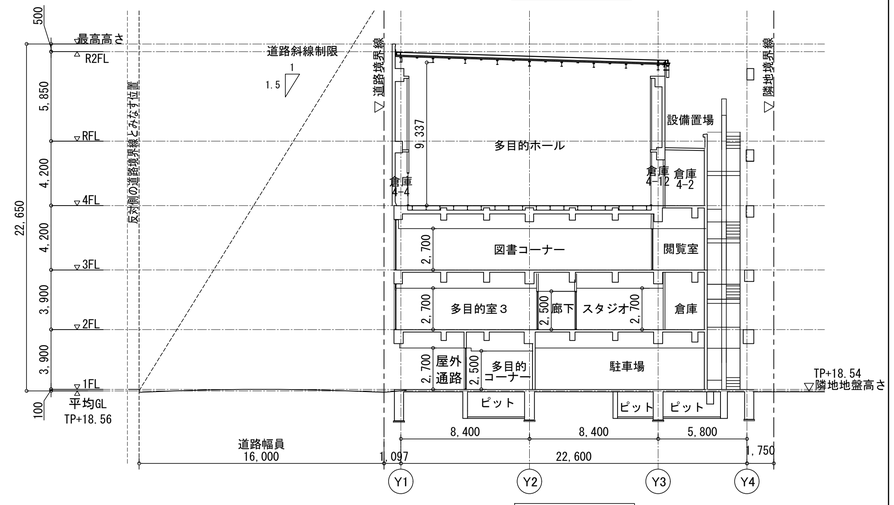

F−F 断面図

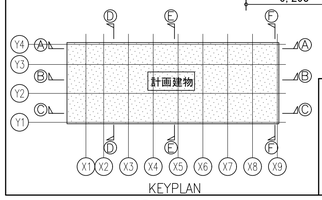

(2023年版)

明石市政策局 プロジェクト推進室	西明石地域交流センター icotto 建設工事	
〈代表設計者〉 一級建築士 国土交通大臣登録 第300703号 森 雅章	A	建築工事 最終版
	09	断面図 A1 1:200 A3 1:400 見積版 2024.12.16
	安井建築設計事務所	最終契約版

20230220

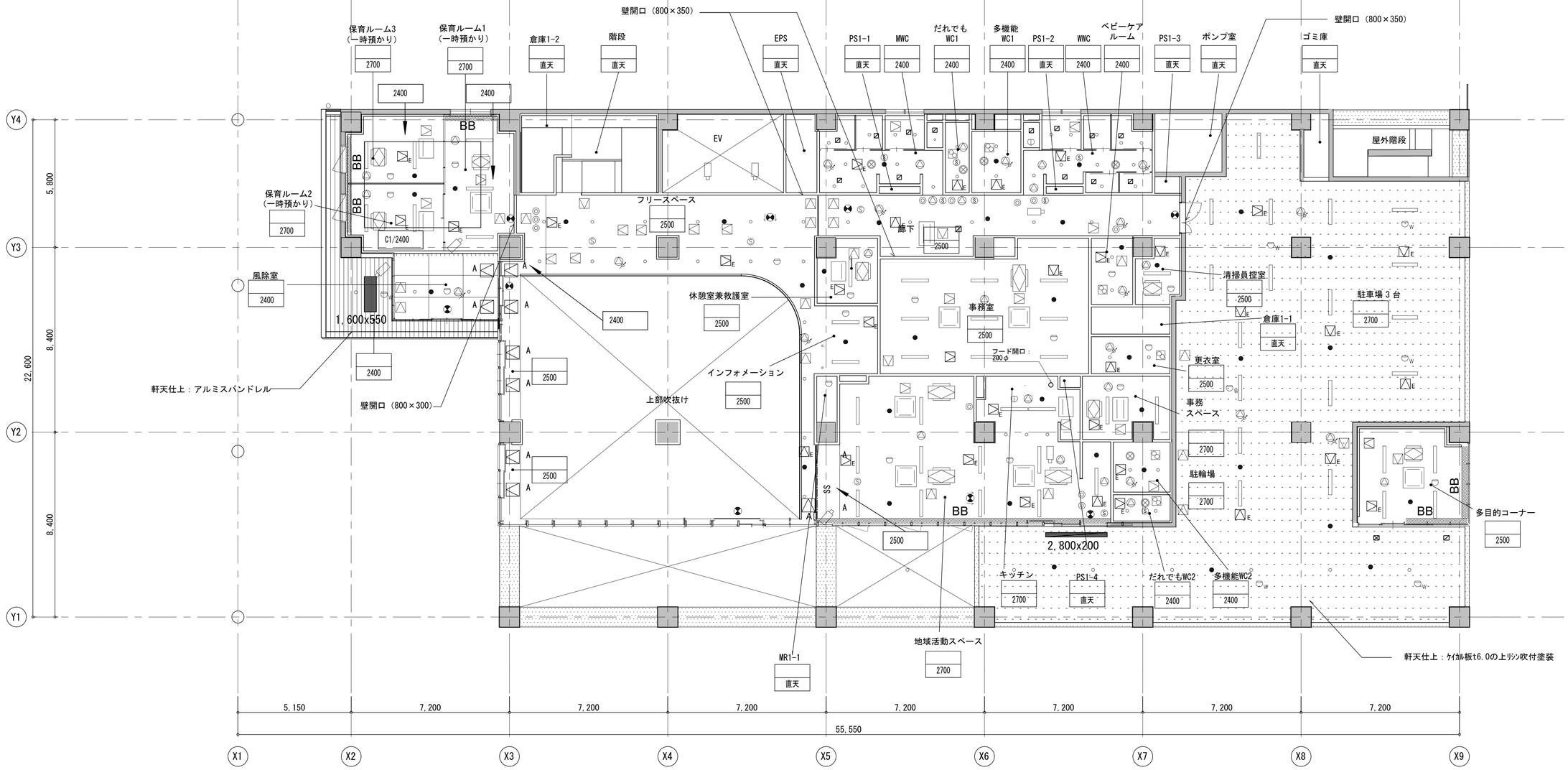

１階天井伏図

（凡例）（OOO）:開口サイズを表す

	空調室内機(天井カセット４方向形)(950 × 950)		天井扇 (200 × 200)		スピーカー (220φ)	W	差動式スポット型感知器（防水型)(80φ)		図書コーナー照明（３）(82φ)		
	空調室内機(天井カセット１・２方向形)(1,070 × 700)		ベースライト (150 × 1250)		スピーカー (200φ)		ドーム型ネットワークカメラ (100φ)	A	図書コーナー照明（４）(1250×54)		
	全熱交換器(天井カセット形)(700 × 650)	○	ダウンライト (150φ)		差動式スポット型感知器 (80φ)	I	全方位ネットワークカメラ (100φ)	B	図書コーナー照明（５）(1250×100)		
	天井点検口(機械設備)(450 × 450)	●	非常用照明器具(200φ)		光電式スポット型感知器 (80φ)	E	天井点検口(電気設備) (450 × 450)	D	ラインティングダクトレール (3700×70)		
	吹出口・吸込口(空調・換気用)(ユニバーサル型)(400 × 400)		避難口誘導灯 (210×250)		廊下表示灯 (50φ)	○	図書コーナー照明（１）(107φ)		コンパクトスピーカー (200×300)		
***L	(ライン型)（Ｌ寸 × 150)（Ｌ寸は平面図参照）		通路誘導灯 (100×220)		光警報装置 (100φ)	○	図書コーナー照明（２）(57φ)	PR	プロジェクター吊材		
事務室	上段:部屋名			C9	アルミスパンドレル（木目調）		軒天アルミガラリ		アルミスパンドレル		
2500	下段:天井高さ			BB	BBブラインドボックス		梁型 DP塗装		ｹｲｶﾙ板t6.0の上ﾘｼﾝ吹付塗装		
				RB	ロールスクリーンボックス		梁型、ブレース EP塗装				
				SS	シャッター	A	天井点検口A 600 ×600、外枠目地、内枠目地タイプ				
				— — —	防煙垂れ壁 H=800						

明石市政策局 プロジェクト推進室	西明石地域交流センター icotto 建設工事		
〈代表設計者〉 一級建築士 国土交通大臣登録 第300703号 森 雅章	A	建築工事	最終版
	10-1	１階天井伏図 1/100(A1) 1/200(A3)	見積版 2024.12.16
		安井建築設計事務所	最終契約版

２階天井伏図

（凡例）（OOO）:開口サイズを表す

	空調室内機(天井カセット４方向形)(950 × 950)		天井扇 (200 × 200)		スピーカー (220φ)	W	差動式スポット型感知器（防水型)(80φ)		図書コーナー照明（３）(82φ)	OO	ダウンライト (172φ)
	空調室内機(天井カセット１・２方向形)(1,070 × 700)		ベースライト (150 × 1250)		スピーカー (200φ)		ドーム型ネットワークカメラ (100φ)	A	図書コーナー照明（４）(1250×54)		
	全熱交換器(天井カセット形)(700 × 650)		ダウンライト (150φ)		差動式スポット型感知器 (80φ)	I	全方位ネットワークカメラ (100φ)	B	図書コーナー照明（５）(1250×100)		
	天井点検口(機械設備)(450 × 450)		非常用照明器具(200φ)		光電式スポット型感知器 (80φ)	E	天井点検口(電気設備) (450 × 450)	D	ラインティングダクトレール (3700×70)		
	吹出口・吸込口 (ユニバーサル型)(400 × 400)		避難口誘導灯 (210×250)		廊下表示灯 (50φ)		図書コーナー照明（１）(107φ)		コンパクトスピーカー (200×300)		
***L	(空調・換気用) (ライン型) (Lすう × 150) (L寸は平面図参照)		通路誘導灯 (100×220)		光警報装置 (100φ)		図書コーナー照明（２）(57φ)	PR	プロジェクター吊材		
事務室	上段:部屋名			C9	アルミスパンドレル（木目調）		軒天アルミガラリ		アルミスパンドレル		
2500	下段:天井高さ			BB	BBブラインドボックス		梁型 DP塗装		ｹｲｶﾙ板t6.0の上ﾘﾝ吹付塗装		
				RB	ロールスクリーンボックス		梁型、ブレース EP塗装				
				SS	シャッター	A	天井点検口A 600×600、外枠目地、内枠目地タイプ				
					防煙垂れ壁 H=800						

明石市政策局 プロジェクト推進室		西明石地域交流センター icotto 建設工事	
〈代表設計者〉 一級建築士 国土交通大臣登録 第300703号 森 雅章	A	建築工事	最終版
	10-2	２階天井伏図 1/100(A1) 1/200(A3)	見積版 2024.12.16
		安井建築設計事務所	最終契約版

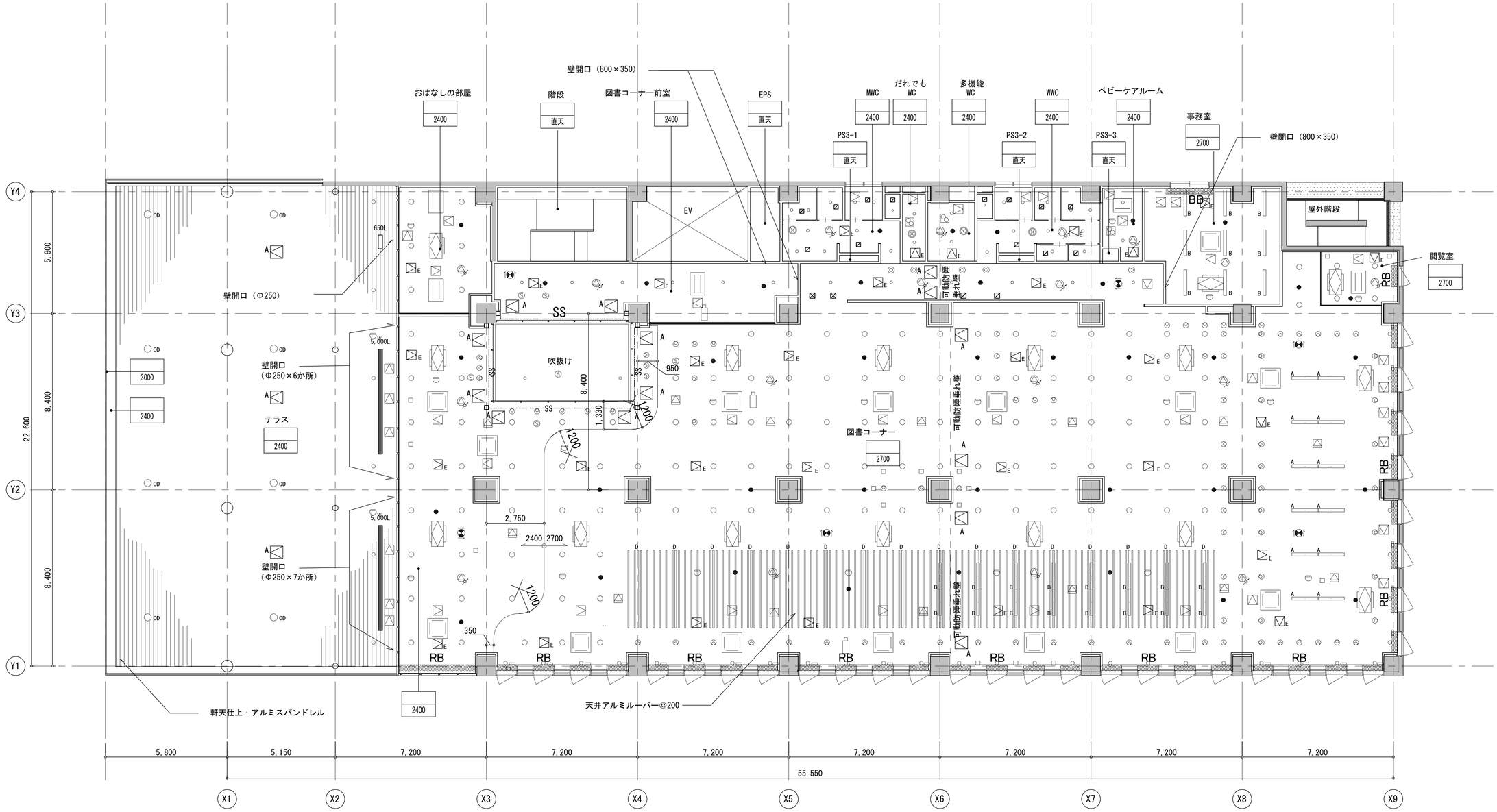

３階天井伏図

（凡例）（OOO）:開口サイズを表す

	空調室内機(天井カセット４方向形)(950 × 950)		天井扇 (200 × 200)		スピーカー (220φ)	W	差動式スポット型感知器（防水型)(80φ)		図書コーナー照明（３）(82φ)	OD	ダウンライト (172φ)
	空調室内機(天井カセット１・２方向形)(1,070 × 700)		ベースライト (150 × 1250)		スピーカー (200φ)		ドーム型ネットワークカメラ (100φ)	A	図書コーナー照明（４）(1250×54)		
	全熱交換器(天井カセット形)(700 × 650)	○	ダウンライト (150φ)		差動式スポット型感知器 (80φ)	I	全方位ネットワークカメラ (100φ)	B	図書コーナー照明（５）(1250×100)		
	天井点検口(機械設備)(450 × 450)	●	非常用照明器具(200φ)		光電式スポット型感知器 (80φ)	E	天井点検口(電気設備) (450 × 450)	D	ラインティングダクトレール (3700×70)		
	吹出口・吸込口(ユニバーサル型)(400 × 400)		避難口誘導灯 (210×250)		扉下表示灯 (50φ)		図書コーナー照明（１）(107φ)		コンパクトスピーカー (200×300)		
**L	(空調・換気用)(ライン型)(L寸 × 150)(L寸は平面図参照)		通路誘導灯 (100×220)		光警報装置 (100φ)		図書コーナー照明（２）(57φ)	PR	プロジェクター吊材		
事務室	上段:部屋名			C9	アルミスパンドレル（木目調）		軒天アルミガラリ		アルミスパンドレル		
2500	下段:天井高さ			BB	BBブラインドボックス		梁型 DP塗装		ケイカル板t6.0の上リシン吹付塗装		
				RB	ロールスクリーンボックス		梁型、ブレース EP塗装				
				SS	シャッター	A	天井点検口A 600×600、外枠目地、内枠目地タイプ				
					防煙垂れ壁 H=800						

明石市政策局 プロジェクト推進室	西明石地域交流センター icotto 建設工事		
〈代表設計者〉 一級建築士 国土交通大臣登録 第300703号 森 雅章	A	建築工事	最終版
	10-3	３階天井伏図 1/100(A1) 1/200(A3)	見積版 2024.12.16
		安井建築設計事務所	最終契約版

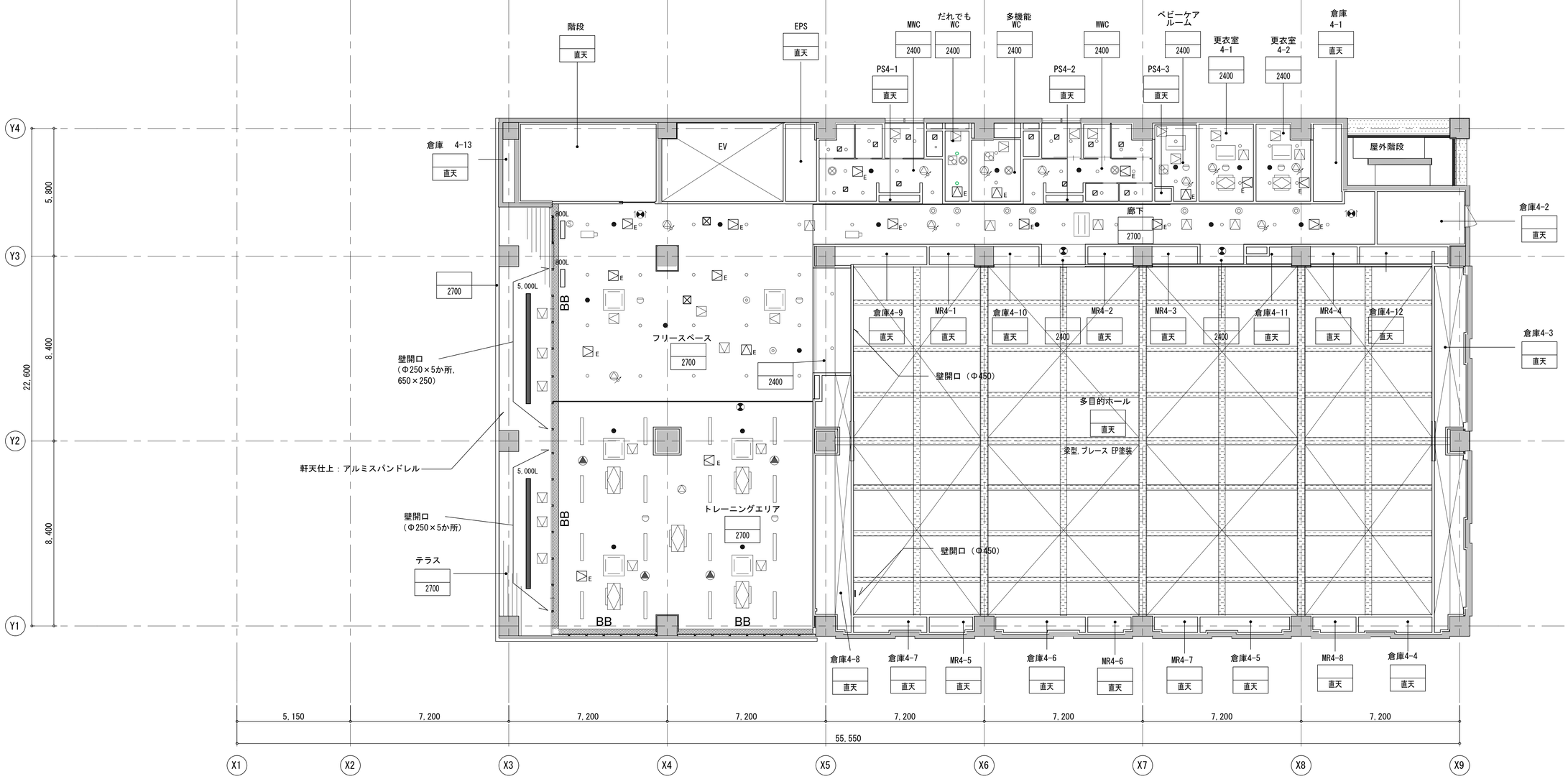

４階天井伏図

（凡例）（OOO）:開口サイズを表す

	空調室内機(天井カセット４方向形)(950 × 950)		天井扉 (200 × 200)		スピーカー (220φ)	W	差動式スポット型感知器（防水型)(80φ)		図書コーナー照明（３）(82φ)		
	空調室内機(天井カセット１・２方向形)(1,070 × 700)		ベースライト (150 × 1250)		スピーカー (200φ)		ドーム型ネットワークカメラ（100φ）	A	図書コーナー照明（４）(1250×54)		
	全熱交換器(天井カセット形)(700 × 650)		ダウンライト (150φ)		差動式スポット型感知器 (80φ)	t	全方位ネットワークカメラ（100φ）	B	図書コーナー照明（５）(1250×100)		
	天井点検口(機械設備)(450 × 450)		非常用照明器具(200φ)		光電式スポット型感知器 (80φ)	E	天井点検口(電気設備)(450 × 450)	D	ラインティングダクトレール (3700×70)		
	吹出口・吸込口 (ユニバーサル型)(400 × 400)		避難口誘導灯 (210×250)		廊下表示灯 (50φ)		図書コーナー照明（１）(107φ)		コンパクトスピーカー (200×300)		
***L	(空調・換気用) (ライン型) (Lサ × 150) (Lサは平面図参照)		通路誘導灯 (100×220)		光警報装置 (100φ)		図書コーナー照明（２）(57φ)	PR	プロジェクター吊材		
事務室 / 2500	上段:部屋名 / 下段:天井高さ			C9	アルミスパンドレル（木目調）		軒天アルミガラリ		アルミスパンドレル		
				BB	BBブラインドボックス		梁型 DP塗装		ｹｲｶﾙ板t6.0の上ﾘｼﾝ吹付塗装		
				RB	ロールスクリーンボックス		梁型、ブレース EP塗装				
				SS	シャッター	A	天井点検口A 600×600、外枠目地、内枠目地タイプ				
				— — —	防煙垂れ壁 H=800						

明石市政策局 プロジェクト推進室	西明石地域交流センター icotto 建設工事		
〈代表設計者〉 一級建築士 国土交通大臣登録 第300703号 森 雅章	A	建築工事	最終版
	10-4	４階天井伏図 1/100(A1) 1/200(A3)	見積版 2024. 12. 16
		安井建築設計事務所	最終契約版

共通事項

1　各項目の※及び ・ の適用は特記仕様書と同じとする。
2　（○－○○－○）内の数字は、公共建築協会発行「建築工事標準詳細図　最新版」の詳細番号を示す。
3　欠番
4　（De－○○）の数字は、「外部部分詳細図」の詳細番号を示す。
5　（Di－○○）の数字は、「内部部分詳細図」の詳細番号を示す。
6　特記以外の木部は、EP－G（水系）とする。ただし、和室廻りは塗装無とする。
7　特記以外の鉄部、亜鉛メッキ面は、SOP塗（F☆☆☆☆）とする。
8　備考欄の「測定対象室（　）」は、特記仕様書の「室内空気中の化学物質の濃度測定」を行う対象室を示し、（　）内数値は、測定個所数を示す。
9　記号は下記による。

区　分	略　号	材料名称
下地略号	RC（　）	（　）は標仕表6.2.4による
	CB	コンクリートブロック積み
	ALC	軽量気泡コンクリートパネル
	ECP	押出成形セメント板
	LGS	軽量鉄骨下地
	W	木（木造下地）
	ST	スチール
	SUS	ステンレス
	AL	アルミニウム
	MO	モルタルコテ押え
	WM	防水モルタルコテ押え
	UF（W）	木製ユニット床組
	UF（S）	鋼製ユニット床組
	OA	フリーアクセスフロア（OAフロア）
	PF	ポリエチレンフォーム床下地（床下地のみ）
床材略号	TS	単層ビニル床シート（発泡層なし）
	FS	複層ビニル床シート（発泡層なし）
	HS	発泡複層ビニル床シート（発泡層あり）
	KS	クッションフロア（発泡層あり）
	KT	コンポジションビニル床タイル
	TT	単層ビニル床タイル
	FT	複層ビニル床タイル
	FOA	置敷きビニル床タイル
	FOB	薄形置敷きビニル床タイル
	Ca	カーペット
	TCa	タイルカーペット
	_（電）	耐電性床シート／床タイル/タイルカーペット
	_（動）	耐動荷重性床シート
	_（薬）	耐薬品性床シート
幅木略号	VB	ビニル幅木
	WB	木製幅木
ボード類略号	GB-R	せっこうボード
	GB-NC	不燃積層せっこうボード（化粧無し：下地張り用）
	GB-NC（T）	不燃積層せっこうボード（化粧有り）
	GB-D（W）	化粧せっこうボード（木目）
	GB-D（T）	化粧せっこうボード
	GB-S	シージングせっこうボード
	GB-F	強化せっこうボード
	GB-P	吸音用穴あきせっこうボード
	FK	けい酸カルシウム板（タイプ2）
	FK（P）	吸音用穴あき無石綿セメントけい酸カルシウム板
	DR	ロックウール化粧吸音板（フラットタイプ）
	DR（凹凸）	ロックウール化粧吸音板（凹凸タイプ）
	DR（軒天）	ロックウール化粧吸音板（軒天井用：フラットタイプ）
	DR（軒天凹凸）	ロックウール化粧吸音板（軒天井用：凹凸タイプ）
	PF板	押出法ポリスチレンフォーム保温板
	RW-B	ロックウール吸音ボード（ガラスクロス包）
	GW-B	グラスウール吸音ボード（ガラスクロス包）（32kg/m³）
	HW	硬質木毛セメント板
	NW	普通木毛セメント板
	HF	硬質木片セメント板
	NF	普通木片セメント板
	GB-L	せっこうラスボード
	MDF	ミディアムデンシティファイバーボード
	HB	ハードボード
	IB	インシュレーションボード
仕上略号（塗装）	SOP	合成樹脂調合ペイント塗り
	CL	クリヤーラッカー塗り
	NAD	アクリル樹脂系非水分散形塗料塗り
	DP（※）	耐候性塗料塗り（※：A、B、C、1、2、3）
	EP-G	つや有合成樹脂エマルションペイント塗り
	EP	合成樹脂エマルションペイント塗り
	EP-T	合成樹脂エマルションペイント模様塗料塗り
	LE	ラッカーエナメル塗り
	UC	ウレタン樹脂ワニス塗り
	OS	オイルステイン塗り
	WP	木材保護塗料塗り
	AE	アクリル樹脂エナメル塗り
	EP-M	多彩模様塗料塗り
	VE	塩化ビニル樹脂エナメル塗り
	AIP	アルミニウムペイント塗り
	2-XE	構造用さび止めペイント
仕上略号（鋼材）	HL	ヘアライン仕上
	SSE	エッチング仕上
	SSV	バイブレーション仕上
	SSM	鏡面仕上（＃800以上）
	SSB	ショットブラスト仕上
	BC	硫化イブシ仕上
	A-BE	アクリル樹脂焼付
	F-BE	フッ素樹脂焼付
	U-BE	ウレタン樹脂焼付
	M-BE	メラミン樹脂焼付
	NS	粘着剤付シート貼り

天井見切縁 カーテンブラインドボックス略号	V	塩ビ製（既製品）
	AL	アルミニウム製（A-BE、指定色）
	ST	スチール、t=1.6mmSOP
	W	木製（OSCL）
	PR	ピクチャーレール（既製品：　　）
		耐荷重：
防水略号（防水）	A	アスファルト防水
	S	合成樹脂シート防水
	P	合成樹脂塗膜防水

外部仕上げ

	種　別	施工箇所
床	・コンクリート直均し仕上げ（1-01-3）	
	・ユニットタイル（1-01-5）	
	⊙磁器質タイル（1-01-6）	⊙図示
	・天然石（ひき石）（1-01-9）	
	⊙インターロッキングブロック	⊙図示
	⊙コンクリート平板ブロック	⊙図示
壁、柱、梁	※RC（B）増打厚さ20mm（2-02-7～11） ※出隅面取り：（20）mm　・出隅角面取：（20×20mm）のうえ ・複層塗材（　）　・外装薄塗材（　）　・AE塗り　・塗装なし ⊙DP1級 ・磁器質タイル密着張り（2-01-4） ・磁器質タイルマスク張り（2-01-7）	
腰	※壁、柱、梁に同じとする。	
屋　根	※下地RCのうえ ・塗膜防水 ⊙ウレタン複合防水　⊙図示 ・折板葺 ⊙断熱二重折版葺　ガルバリウム鋼板　⊙図示	
軒　天	・アルミスパンドレル　・化粧ケイ酸カルシウム板　⊙図示	

庇	施工箇所	・エントランス上部　・図示	
	上　端	・図示	
	は　な	・図示	
	下　端	・図示	
外部詳細	⊙屋上パラペット	・コンクリート笠木：断熱防水（5-01-3）　⊙図示 ・コンクリート笠木（5-02-3） ・アルミニウム笠木：断熱防水（5-01-7） ・アルミニウム笠木（5-02-7）	
	・塔屋取合い	・コンクリート笠木（5-01-4）・図示 ・アルミニウム笠木（5-01-6）	
	・屋上点検口	（5-21-1：ステンレス製ふた）・図示	共通：防水立上り部 ・（　　）
	・屋上換気塔	（5-21-2）　・図示	
	・屋上管類貫通部	（5-22-1）　・図示	・塔屋取合と同じ
	・屋上基礎	・コンクリート笠木（5-22-2）⊙図示	⊙図示
	・煙突	※成型パイプ（7-21-1）径＝（　）mm 天板（※無　・有（　））　耐酸耐熱塗料なし	
	⊙雨とい及びルーフドレン	※鋼管とい（5-32-1）径＝（　）mm　・横型　・たて型 ⊙図示	
	⊙タラップ	・標準型（8-31-1-1）・はしご型（8-31-2）・安全ガード型 ⊙図示	
	⊙屋上手すり	※（5-23-1）⊙図示	
	⊙看板、サイン	⊙図示	
	・くつふきマット	・排水なし（8-21-1）　※排水つき（8-21-2） ・泥だまり、排水つき（8-21-3）	
	・くつ洗い流し	・一槽型（8-22-1）　・二槽型（8-22-2）	

外部仕上表

場　所	部　位	仕上げ等	場　所	部　位	仕上げ等
屋上	防水	塗膜防水（ウレタンゴム系）	屋上広場	手摺	スチール手摺
	側溝	塗膜防水（ウレタンゴム系） 横型ドレイン：鋳鉄製100φ用		防水	塗膜防水（ウレタンゴム系）、
	パラペット	丸環：ステンレス製@3,000内外 塗膜防水		デッキ床	鋼製床組み（既製品）のうえ コンクリート平板人工芝貼り
	笠木	アルミプレートt2.0加工 F-BE 捨て笠木：ガルバリウム鋼板 t0.5		側溝	塗膜防水（ウレタンゴム系） 縦型ドレイン：鋳鉄製125φ用
	目隠しルーバー	アルミルーバー （柱・梁等露出鉄骨は溶融亜鉛メッキ）	2～4階テラス	手摺	スチール手摺
				防水	塗膜防水（ウレタンゴム系）
				デッキ床	鋼製床組み（既製品）のうえ コンクリート平板磁器質タイル貼り
	設備取出口・機械基礎	コンクリート金コテ押えのうえ塗膜防水		側溝	塗膜防水（ウレタンゴム系） 縦型ドレイン：鋳鉄製100φ用
	タラップ	ステンレスタラップ			
外壁		コンクリート打放補修のうえDP塗装	縦樋	西側	カラーVP
		コンクリート打放補修のうえ複層仕上塗材	横樋	西側	カラーVP
		アルミパネルフッ素樹脂焼付塗装	軒裏	2・3階	アルミスパンドレル（木目調）
		（一部ALCパネルのうえアルミパネル）	屋根	屋根材	金属二重折版
		開口部：アルミカーテンウォール	柱・梁	1・2階、屋上	コンクリート打放補修のうえDP塗装 耐火塗料パテ仕上(1)(2)（外部鉄骨柱）
		開口部：アルミ製建具			
屋上広場（テラス）	手摺	スチール手摺		3・4階	コンクリート打放補修のうえ複層仕上塗材
	防水	塗膜防水（ウレタンゴム系）			
	デッキ床	鋼製床組み（既製品）のうえ コンクリート平板磁器質タイル貼り	屋上広場3階南側柱・梁	柱	コンクリート打放補修のうえDP塗装
屋外避難階段	－	コンクリート金ゴテ仕上 ノンスリップ		梁	コンクリート打放補修のうえDP塗装

内部仕上げ

床

（１）特記以外の下地及び詳細番号は下記による。

仕上げ種別	詳細番号
ビニル床シート	(1-01-4：t＝10) RC
磁器質タイル	(1-01-5または6)
カーペット・タイルカーペット	(1-02-4または5) RC直張りの場合
たたみ	(1-02-3)
天然木化粧複合フローリング	(1-02-8)
RC、床用塗料、防塵用塗料	(1-01-3：t＝10) RC
モルタル、防水モルタル	(1-01-1)　防水モルタル厚（※ 15　・ 30 ）
フリーアクセスフロア	(1-02-14)

（２）表記なきレベルは、FL±0とする。
（３）屋内のRC機械基礎は、床と同等の仕上を行う。
（４）デッキプレートを用いたスラブに防水を行う場合は、デッキプレートに穴明（6φ@300×600）を行う。
（５）浮床などのグラスウールは96kg/m³ とする。
（６）異なる床仕上げの取合いで、沓摺りが無い場合はステンレス FB 見切 t=6mmを設置する。
床下がり10mmの場合SUS FB 6×9（HL）床下がり50mm以上の場合SUS FB 6×20（HL）
支持材St2×30プレート加工@450を見込むこと
（７）塗膜防水の上、仕上材による仕上げの指示がある場合は、保護コンクリートt=50の上、仕上げとする。
（８）屋内防水指示のある室の周囲壁面は RC を立ち上げ防水層を巻き上げる。
（９）床の防振
・厨房の下部に居室がある場合は、厨房の床防水の上に
（・RC浮床構造　・　防振東二重床（軽量衝撃音レベル等級LL50相当品）※設計図による
・押えコン下部防振材ｔ50（GW96Kｔ25×2））を設ける。範囲は設計図による。
・食堂の床などで下部に居室がある場合は、軽量床衝撃音対策として、
（・　防振東二重床（軽量衝撃音レベル等級LL50相当品）　※設計図による　・　　）
を設ける。範囲は設計図による。
・歩行など衝撃を伴う屋上の下部に、会議室・役員室など重要な部屋がある場合は
屋上防水の上に（・　RC浮床構造　・　設計図による　）を設ける。範囲は設計図による。

幅木

（１）特記以外の下地及び詳細番号は下記による。

仕上げ種別	高さ（mm）	詳細番号
VB	※60　・75	(2-11-1)　(2-11-9)
WB（樹種　※杉　・ナラ　）	※60　・100	(2-11-4)：CL仕上げ
ビニル床シート巻上げ	※60　・	(2-11-2)

（２）幅木防塵塗装で、壁下地がLGSの場合、コンクリートを幅木高さまで立ち上げる。

柱　壁

（１）特記以外の下地及び詳細番号は下記による。

仕上げ種別	詳細番号
ボード張り（RCまたはCB下地）	(GL工法：接着材=11～13mm)　(2-03-6)　(1枚張り)
ボード張り（軽量鉄骨壁下地：一般壁）	(2-22-1)　(2-24-5～7：継目処理の場合)
ボード張り（軽量鉄骨壁下地：遮音壁）	(2-23-1)　(2-24-5～7：継目処理の場合)
陶器質タイル（RC又はCB下地）	(2-01-2)
モルタル	(2-02-12)
吸音材張り（RCまたはCB下地）	(2-02-13)
地下二重壁	(2-41-1)

（２）特記以外のボード類は下記による。

種　別	厚さ（mm）	備　　考
GB-R	12.5	塗装仕上げ及び、壁紙張りの場合は継目処理（2-03-6）（2-03-10） ただし、仕上げ等行わない場合は突き付け（2-03-9）（2-03-13）とする。 （二重張りは特記無き限り下張りは上張りと同厚のボードとする）
FK	8	突付け（V目地）（2-03-17：下地張りはGB-S） （2-03-12：下地張りは　・GB-S　・FK　）

（３）コンクリート打放しの出隅面取りは10mm とする。（梁型とも）
（４）下り壁（3-12-1：※塩ビ製見切縁・アルミ製見切縁）の仕上げは壁と同じとする。
（５）ボード壁とRC又はCB壁との取合いは（2-24-4,-7：継目処理の場合　塩ビ製見切縁）とする。
（６）ボード壁とサッシ取合いは（2-24－8）とする。
（７）押入（6-46-1）の壁はGB-R厚さ12.5mm塗装なし突き付けとする。
（８）陶器質タイルを、軽量鉄骨壁下地のボード面に接着張りを行う場合のボードは、下地張りをGB-S、上張りをFK（突付け）とする。（2-03-13）
（９）防水を行う室内のRC壁は、20mm増打とする。
（１０）常時開放式防火戸の戸袋内側は、特記なき限り塗装仕上とする。（4-47-1）（4-48-1）
（１１）外壁面に誘発目地を設ける場合は、内壁面にも同箇所に設け、内外共シールを行う。
（１２）アルミカーテンウォールのスパンドレル部にFKを裏打する場合は、EP仕上とする。
（１３）塗装下地用クロスの塗料は、専用塗料で防火一級認定品とする。
（１４）特記なき限り壁に取付いた柱型は、壁仕上に従う。
（１５）階段及び避難経路に使用する押出成型セメント板・ALC版等、乾式下地のボード貼は、LGS工法（ロッキング対応）とする。
（１６）単板練付は、0.3mm以上とし、特記なき限りUC仕上げとする。
（１７）耐火、遮音壁以外のボード類は、天井仕上面より100mm上まで貼る。
（１８）化粧FKを使用する場合の目地処理は
（・目地シーリング（SR-1 5×5）⊙アルミジョイナー工法 A-BE　）とする。

天　井

（１）軽量鉄骨天井下地は（3-21-1～4）（3-41-1～2）（3-42-1～2）とする。
（２）特記以外のボード類は下記による。

種　別	厚さ（mm）	詳細番号
DR	※9　・12	(3-01-4)
DR（凹凸）	※12　・15	(3-01-4)
FK	⊙6　・（　）	(3-01-2)
GB-NC	9.5	(3-01-2)
GB-D	12.5	下地は製造所の仕様とする
RW又はGW張り	25	(3-01-12)

（３）押入（6-46-1）の天井はGB-R厚さ12.5mm塗装なし突き付けとする。
（４）壁～天井の取合いは天井付き目地
（3-11-3、4、7、8：※塩ビ製見切縁　・アルミ製見切縁）とする。
（５）DRの下張りは　※GB-R厚さ12.5mm　・GB-NC厚さ9.5mm　とする。
（６）GB-NC（T）の大きさ　※910×455mm　・910×910mm
（７）塗装仕上げ及び壁紙張りの場合はGB-R厚さ12.5mm（継目処理）とする。
（・3-01-3、・3-01-8）
（８）外部のDR（軒天）の下地張りはGB-S厚さ12.5mmとする。
（９）特記なき限り天井より突出した梁型は天井仕上に、壁に取付いた梁型は壁仕上に従う。
（１０）照明ボックス部は、熱抜穴φ20防虫網付@600を設ける。
（１１）厨房等の天井でFK2枚貼の目地部はシーリングを施すものとする。

内部詳細

⊙断熱材	種　別　※PF板打ち込み　⊙現場発泡断熱材 窓まわりなどの補修材は現場発泡断熱材とする。 施工範囲　外壁　※内面がGB-R張り（GL工法）の床面から梁型下端まで（階段は除く）の部分（7-01-2） ⊙図示 スラブ　・土層接地スラブ下面および図示の範囲（7-01-2） （ただし、屋根スラブ下面を除く） ⊙図示
・雨といおよび掃除口	※鋼管とい（5-32-1および 2） ・
⊙カーテンボックス及びブランドボックス	・アルミニウム製（3-31-3）　・木製（3-32-1）　⊙図示 特記なき限り　W=120　H=80
⊙階段手すり	・ビニル製（7-12-5～7：通しのFBは38×9.0とする） ※集成材（7-12-2～4.8）　⊙図示
⊙落下防止手すり	・（　　）　⊙図示
・トラフ	・ビニル床タイル（1-21-4）　・しま鋼板SOP（1-21-3）
⊙トイレブース	※既製品　　へだての補強が必要な場合は製造所の仕様による
⊙肢体不自由者用便所手すり	固定手摺（A）（6-23-1）（6-25-1）　⊙図示 可動手摺　（既製品：取り付けは6-28-5に準ずる）
・便所防水	※塗膜防水（1-31-2）
⊙流し台およびコンロ台	（6-11-1）⊙図示
⊙流し上部水切り	・奥行き55mm（6-11-3）　・奥行き（　　mm）（6-11-4）⊙図示
⊙つり戸だな	（6-11-5）　⊙図示
・フード	（6-11-2）
・和室出入口	※（6-42）　・（6-41-　）　・（　　）
・押入	（6-46-1　※天袋なし　・天袋あり）
・浴室	（6-31-2～4　※防水あり　・防水なし）
・脱衣箱	（6-32-1）
⊙くつふきマット	・排水なし（8-21-1）　※排水つき（8-21-2） ⊙泥だまり、排水つき（8-21-3）
⊙タラップ	※標準型（8-31-1）⊙図示
⊙郵便受け	※既製品　（　　程度）　⊙図示
⊙表示標識	・（　　）・各階案内板　・室名札 ・ピクトグラフ　・階段表示板 既製品　・誘導標識　⊙図示
・屋内掲示板	既製品　（アルミ枠）

遮音性能

外部からの遮音
⊙外部からの音に対する室内遮音レベルは、（※45　・　）ｄBA以下を目標とする。
・重要室（　　）の室内騒音レベルは、（※40　・　）ｄBA以下を目標とする。
⊙工事着手後、騒音源が見渡せる位置で外部騒音の測定を行い、外装の検討に反映させる。
⊙完成時の騒音測定は窓から1m離れた位置とし、建物の高さに応じて（ 全 ）フロアを測定する。
室内間仕切りの遮音
・テナント間間仕切りの遮音性能はRr－（※50　・　）以上とする。また、サッシ取り合い部、柱取り合い部、窓廻り上下階区画部の遮音性能確保に注意する。
・（　　）間間仕切りの遮音性能は、独立スタッド型のRr－（※50　・　）以上とする。
⊙室と便所、居室とEVシャフト間の間仕切りの遮音性能は、独立スタッド型のRr－（※50）以上とする。
⊙遮音上重要な壁には原則としてコンセントボックス、ペーパーホルダーなどによる切込みをつくらない。やむを得ず設ける場合にはスチール捨てボックス（アンダックスコート吹付け）を先付してその中に 設置すること。また遮音壁との間の隙間はシール材にて塞ぐこと。
⊙鉄骨造耐火被覆材に取り付く乾式遮音間仕切壁については、梁下に先付けチャンネル材を通して取付け、遮音壁を取り付ける。
耐火被覆材は湿式材またはこれに代わる充填性のよい被覆材とする。
※外部に設置する設備機器類の給排気騒音値は、隣接境界線上で騒音規制法に定める規定値以下とする。

防火材料（国土交通大臣認定品）

せっこうボード（t=9.5）	準不燃	QM-9828	（一般社団法人　石膏ボード工業会）
せっこうボード（t=12.5,　15.0）	不燃	NM-8619	（一般社団法人　石膏ボード工業会）
不燃積層せっこうボード（化粧無）（t=9.5）	不燃	NM-0441	（同等品）
不燃積層せっこうボード（化粧有）（t=9.5）	不燃	NM-1864	（同等品）
化粧せっこうボード（t=9.5）	不燃	NM-1864	（同等品）
化粧せっこうボード（t=12.5）	不燃	NM-0128	（同等品）
強化せっこうボード（t=12.5,15.0,21.0）	不燃	NM-8615	（一般社団法人　石膏ボード工業会）
化粧せっこう吸音ボード	準不燃	QM-9822	（一般社団法人　石膏ボード工業会）
シージングせっこうボード（t=12.5）	準不燃	QM-9826	（一般社団法人　石膏ボード工業会）
シージングせっこうボード（t=12.5）	不燃	NM-9639	（同等品）
ロックウール吸音板（岩綿吸音板）	不燃	NM-8599	
吹付岩綿	不燃	NM-8601	
グラスウール保温板	不燃	NM-8605	（硝子繊維協会）
繊維混入けい酸カルシウム板	不燃	NM-8578	（同等品）
天然木練付化粧けい酸カルシウム板	不燃	NM-8040	（同等品）
塗料	不燃	NM-8585	（一般社団法人　日本塗料工業会）
塗料	準不燃	QM-9816	（一般社団法人　日本塗料工業会）
塗料	難燃	RM-9364	（一般社団法人　日本塗料工業会）
防火壁装材料	不燃	NM-9889	（同等品）
防火壁装材料	準不燃	QM-9502	（同等品）
防火壁装材料	難燃	RM-9216	（同等品）
普通木片セメント板	準不燃	QM-9705	（一般社団法人　全国木質セメント板工業組合）
硬質木片セメント板	準不燃	QM-9706	（一般社団法人　全国木質セメント板工業組合）
木毛セメント板	準不燃	QM-9701	（一般社団法人　全国木質セメント板工業組合）

明石市政策局　プロジェクト推進室	西明石地域交流センター icotto 建設工事		
〈代表設計者〉　一級建築士　国土交通大臣登録　第300703号 森　雅章	A	建築工事	最終版
	11	仕上表（共通事項）兼外部仕上表	見積版　2024.12.16
		安井建築設計事務所	最終契約版

仕上表ＮＯ.

階	室名	内装制限	床 下地	床 材質・仕上	床 FL/SL	巾木 特記ナキ限り（H=60）	壁 下地	壁 材質・仕上	天井 下地	天井 材質・仕上	天井 H	付属品 天井見切線	付属品 ブラインドボックス	備考
1F	フリースペース	不燃（下地仕上共）	RC	FT（A）	±0	VB	LGS	繊維強化セメント板t3	LGS	GB-Rt12.5＋DRt9.0	2,400	V	-	本棚、SUS製誘導点字鋲
					-10		LGS	吹抜け曲面下り壁：FGボードt5+EP	LGS	GB-Rt12.5＋DRt9.0	2,500	V	-	
									LGS	吹抜け部:GB-Rt12.5+DRt9.0	6,400	V	-	
	地域活動スペース		RC	FT（A）	±0	VB	LGS	ビニルクロス	LGS	GB-Rt12.5＋DRt9.0	2,700	V	ST	カウンター
					-10				LGS	GB-Rt12.5＋DRt9.0	2,500	V	ST	
	多目的コーナー	不燃（下地仕上共）	RC	FT（A）	-40	VB	LGS	ビニルクロス	LGS	GB-Rt12.5＋DRt9.0	2,500	V	ST	
					-50									
	保育ルーム1（一時預かり）	不燃（下地仕上共）	RC	FS	±0	VB	LGS	ビニルクロス	LGS	GB-Rt12.5＋DRt9.0	2,700	V	ST	ガラスパーテーション
					-10				LGS	GB-Rt12.5＋DRt9.0	2,400			
	保育ルーム2（一時預かり）	不燃（下地仕上共）	RC	FS	±0	VB	LGS	ビニルクロス	LGS	GB-Rt12.5＋DRt9.0	2,700	V	ST	ガラスパーテーション
					-10				LGS	GB-Rt12.5＋DRt9.0	2,400			
	保育ルーム3（一時預かり）	不燃（下地仕上共）	RC	FS	±0	VB	LGS	ビニルクロス	LGS	GB-Rt12.5＋DRt9.0	2,700	V	ST	ミニキッチン(L=1200)、調乳用温水器（浄水機付き・シンク一体型）、おむつ交換台
					-10				LGS	GB-Rt12.5＋DRt9.0	2,400			ガラスパーテーション
	インフォメーション	不燃（下地仕上共）	RC	FT（A）	±0	VB	LGS	ビニルクロス	LGS	GB-Rt12.5＋DRt9.0	2,500	V	-	カウンター
					-10									
	事務スペース	不燃（下地仕上共）	RC	FS	±0	VB	LGS	ビニルクロス	LGS	GB-Rt12.5＋DRt9.0	2,700	V	-	
					-10									
	キッチン		RC	FS	±0	VB	LGS	ビニルクロス	LGS	GB-Rt12.5＋DRt9.0	2,700	V	-	キッチン、カウンター、IH
					-10									
	事務室	不燃（下地仕上共）	RC	TCa（A）	±0	VB	LGS	ビニルクロス	LGS	GB-Rt12.5＋DRt9.0	2,500	V	-	
					-10									
	休憩室兼救護室	不燃（下地仕上共）	RC	TCa（A）	±0	VB	LGS	ビニルクロス	LGS	GB-NC(T)t9.5	2,500	V	-	ミニキッチン(L=900)
					-10									
	清掃員控室	不燃（下地仕上共）	RC	TCa（A）	±0	VB	LGS	ビニルクロス	LGS	GB-NC(T)t9.5	2,500	V	-	ミニキッチン(L=900)
					-10									
	風除室		MO	磁器質タイル(600×600)	±0	床同材	LGS	アルミカットパネルt=3.0+A-BE	LGS	アルミカットパネルt=3.0+A-BE	2,400	AL	-	防護棚
					-50									
	廊下	準不燃	RC	FT（A）	±0	VB	LGS	繊維強化セメント板t3	LGS	GB-Rt12.5＋DRt9.0	2,500	V	-	
					-10									
	更衣室		RC	TCa（A）	±0	VB	LGS	ビニルクロス	LGS	GB-D(T)t9.5	2,500	V	-	
					-10									
	ポンプ室		RC	塗床2	±0	床同材	RC	素地のまま	-	素地のまま	直天	-	-	
					-10									
	駐車場	準不燃	RC	塗床1	±0	床同材	RC	RC補修＋吹付タイル	-	化粧ケイ酸カルシウム板	2,700	-	-	バイクロック装置
					-10					アクリルリシン吹付				
	駐輪場	準不燃	RC	コンクリート刷毛引き仕上	±0	床同材	RC	RC補修＋吹付タイル	-	化粧ケイ酸カルシウム板	2,700	-	-	自転車ロック装置
					-10					アクリルリシン吹付				
	ゴミ庫		RC	塗床2	±0	床同材	RC	素地のまま	-	素地のまま	直天	-	-	
					-10									
2F	フリースペース	不燃（下地仕上共）	RC	FS	±0	VB	LGS	繊維強化セメント板t3	LGS	GB-Rt12.5＋DRt9.0	2,500	V	-	本棚、カウンター
					-10									
	多目的室１		RC	TCa（A）	±0	VB	LGS	ビニルクロス	LGS	GB-Rt12.5＋DRt9.0	2,700	-	-	ガラスパーテーション、
					-10						2,400			移動間仕切り
	多目的室２		RC	TCa（A）	±0	VB	LGS	ビニルクロス	LGS	GB-Rt12.5＋DRt9.0	2,700	V	-	ガラスパーテーション、
					-10						2,400			移動間仕切り
	多目的室３		RC	TCa（A）	±0	VB	LGS	ビニルクロス	LGS	GB-Rt12.5＋DRt9.0	2,700	V	ST	ガラスパーテーション、
					-10						2,400			移動間仕切り
	多目的室４	不燃（下地仕上共）	RC	HS(1)	±0	VB	LGS	ビニルクロス	LGS	GB-Rt12.5＋DRt9.0	2,700	V	ST	ガラスパーテーション
					-10									
	スタジオ	不燃（下地仕上共）	RC	HS(1)	±0	VB	LGS	ビニルクロス	LGS	GB-Rt12.5＋DRt9.0	2,700	V	ST	ガラスパーテーション
					-10									
	会議室１	不燃（下地仕上共）	RC	TCa（A）	±0	VB	LGS	ビニルクロス	LGS	GB-Rt12.5＋DRt9.0	2,700	V	ST	ガラスパーテーション
					-10									
	会議室２	不燃（下地仕上共）	RC	TCa（A）	±0	VB	LGS	ビニルクロス	LGS	GB-Rt12.5＋DRt9.0	2,700	V	ST	ガラスパーテーション、
					-10									移動間仕切り
	会議室３	不燃（下地仕上共）	RC	TCa（A）	±0	VB	LGS	ビニルクロス	LGS	GB-Rt12.5＋DRt9.0	2,700	V	ST	ガラスパーテーション、
					-10									移動間仕切り
	廊下	準不燃	RC	FS	±0	VB	LGS	繊維強化セメント板t3	LGS	GB-Rt12.5＋DRt9.0	2,500	V	-	
					-10									

階	室名	内装制限	床 下地	床 材質・仕上	床 FL/SL	巾木 特記ナキ限り（H=60）	壁 下地	壁 材質・仕上	天井 下地	天井 材質・仕上	天井 H	付属品 天井見切線	付属品 ブラインドボックス	備考
3F	図書コーナー		RC	TCa（B）	±0	VB	LGS	ビニルクロス	LGS	GB-Rt12.5＋DRt9.0	2,700	V	ST	天井直付けアルミルーバー
					-10				LGS	GB-Rt9.5+t12.5+ビニルクロス	2,400	V	ST	天井異種仕上の見切：AL
	閲覧室	不燃（下地仕上共）	RC	TCa（B）	±0	VB	LGS	ビニルクロス	LGS	GB-Rt12.5＋DRt9.0	2,700	V	ST	
					-10									
	おはなしの部屋	不燃（下地仕上共）	RC	TCa（B）	±0	VB	LGS	ビニルクロス	LGS	GB-Rt12.5＋DRt9.0	2,400	V	ST	
					-10									
	事務室	不燃（下地仕上共）	RC	TCa（A）	±0	VB	LGS	ビニルクロス	LGS	GB-Rt12.5＋DRt9.0	2,700	V	-	
					-10									
	図書コーナー前室		RC	TCa（B）	±0	VB	LGS	ビニルクロス	LGS	GB-Rt12.5＋DRt9.0	2,400	V	-	
					-10									
4F	多目的ホール		RC	UF(S)+針葉樹構造用合板t12＋ラワン合板t5.5＋	±0	WB	LGS	有孔ラワン合板t6	-	屋根(ガルバリウム鋼板)素地のまま	直天	-	ST	バレーボール支柱床金物４組、バトミントン
				針葉樹構造用合板t12＋HS(2)	-300	ウォールナットウレタン塗装仕上げ		ウレタンクリアラッカー塗装						支柱床金物３組、壁付バスケットゴール
	トレーニングエリア		RC	UF(S)+針葉樹構造用合板t12＋ラワン合板t5.5＋	±0	VB	LGS	ビニルクロス	LGS	GB-Rt12.5＋DRt9.0	2,700	V	ST	棚、ガラスパーテーション
				針葉樹構造用合板t12＋HS(2)	-300									
	フリースペース		RC	FS	±0	VB	LGS	繊維強化セメント板t3	LGS	GB-Rt12.5＋DRt9.0	2,700	V	ST	本棚
					-10									靴箱
	更衣室4-1		RC	FS	±0	VB	LGS	ビニルクロス	LGS	GB-Rt12.5＋DRt9.0	2,400	V	-	
					-10									
	更衣室4-2		RC	FS	±0	VB	LGS	ビニルクロス	LGS	GB-Rt12.5＋DRt9.0	2,400	V	-	
					-10									
	廊下	準不燃	RC	FS	±0	VB	LGS	繊維強化セメント板t3	LGS	GB-Rt12.5＋DRt9.0	2,700	V	-	
					-10									
共通	WWC		RC	FS	±0	VB	LGS	メラミン不燃化粧板t3	LGS	GB-St9.5＋EP-G	2,400	V	ST	便所ブース(天井まで)、こどもWCブース(H2000)、姿見鏡
					-10									ライニング、洗面カウンター、小便器手摺、L型手摺、鏡
														ベビーチェア、フィッティングボード、
														フック、パブリック用手摺（洗面カウンター用）
	MWC		RC	FS	±0	VB	LGS	メラミン不燃化粧板t3	LGS	GB-St9.5＋EP-G	2,400	V	ST	便所ブース(天井まで)、こどもWCブース(H2000)、姿見鏡
					-10									ライニング、洗面カウンター、小便器手摺、L型手摺、鏡
														ベビーチェア、フィッティングボード、
														フック、パブリック用手摺（洗面カウンター用）
	多機能WC		RC	FS	±0	VB	LGS	メラミン不燃化粧板t3	LGS	GB-St9.5＋EP-G	2,400	V	-	ライニング、L型手摺、鏡、フィッティングボード、ベビーチェア
					-10									棚付き二重紙巻器紙巻器付跳ね上げ手摺、フック
	だれでもWC		RC	FS	±0	VB	LGS	メラミン不燃化粧板t3	LGS	GB-St9.5＋EP-G	2,400	V	-	ライニング、L型手摺、鏡、フィッティングボード、ベビーチェア
					-10									棚付き二重紙巻器紙巻器付跳ね上げ手摺、フック
	ベビーケアルーム		RC	FS	±0	VB	LGS	メラミン不燃化粧板t3	LGS	GB-St9.5＋EP-G	2,400	V	-	調乳用温水器（洗浄機付き・シンク一体型）
					-10									おむつ交換台、鏡
	SK		RC	FS	±0	VB	LGS	メラミン不燃化粧板t3	LGS	GB-St9.5＋EP-G	2,400	V	-	棚板、モップ掛けパネル
					-10									
	倉庫		RC	FT(B)	±0	VB	LGS	EP-G	LGS	素地のまま	直天	V	ST	
					-10									
	PS		RC	RC直押さえ＋防塵塗装	±0	-	LGS	LGSあらわし	LGS	素地のまま	直天	V	-	
					-10									
	EPS		RC	RC直押さえ＋防塵塗装	±0	-	LGS	LGSあらわし	LGS	素地のまま	直天	V	-	
					-10									
	MR		RC	RC直押さえ＋防塵塗装	±0	-	LGS	LGSあらわし	LGS	素地のまま	直天	V	-	
					100									
	屋内避難階段	不燃（下地仕上共）	RC	FT（A）		VB	LGS	EP-G	LGS	GB-Rt12.5＋EP	1～3F:直天	-	-	
						（ささら巾木）				GB-Rt12.5＋EP	4F:3000			
	地下ピット			砕石t40										

FT(A)	エグザフロア　エスターテラ t3.0（川島織物）同等品	HS(2)	タラフレックス t7.5(クリヤマジャパン) 同等品	ビニルクロス	ルノン不燃認定壁紙　同等品
FT(B)	Pタイル t2.0(田島ルーフィング)同等品	FS	東リ消臭NSトワレNW 同等品	メラミン不燃化粧板	AICAセラールウイルテクトEFJ 同等品
TCa(A)	ECOS LX-1800 t6.5（スミノエ）同等品		(WWC、MWC、多機能WC、だれでもWC、ベビーケアルーム、SK)	吹付タイル防火認定番号	準不燃：QM-9813
TCa(B)	シチリアレザー t8.5（川島織物）同等品	FS	フロアリュームプレミアNWシリーズ 同等品	アクリルリシン吹付防火認定番号	準不燃：QM-9812
HS(1)	アリーナフィット t4.5(東リ) 同等品	磁器質タイル(風除室)	600x600川島織物セラミックタイルTERAZO 同等品		

特記事項
・仕上げ素地部の断熱材は、不燃材とする。
・巾木の床材立上部のLGS壁はビニルサニタリー巾木（R20）を見込むこと。
・壁種別については平面図を正とすること。
・内装材、天井裏などの措置：F☆☆☆☆又は規制対象外品
・RC素地のままは、打放し補修ありとする。
・メラミン不燃化粧板の目地処理、出隅はアルミジョイナーとする。
・繊維強化セメント板の出隅処理は突付け負け納まり、出隅糸面加工とする。

明石市政策局　プロジェクト推進室

〈代表設計者〉　一級建築士　国土交通大臣登録　第300703号
森　雅章

西明石地域交流センター icotto 建設工事

A	建築工事	最終版	
12	内部仕上表	見積版	2024.12.16
	安井建築設計事務所	最終契約版	

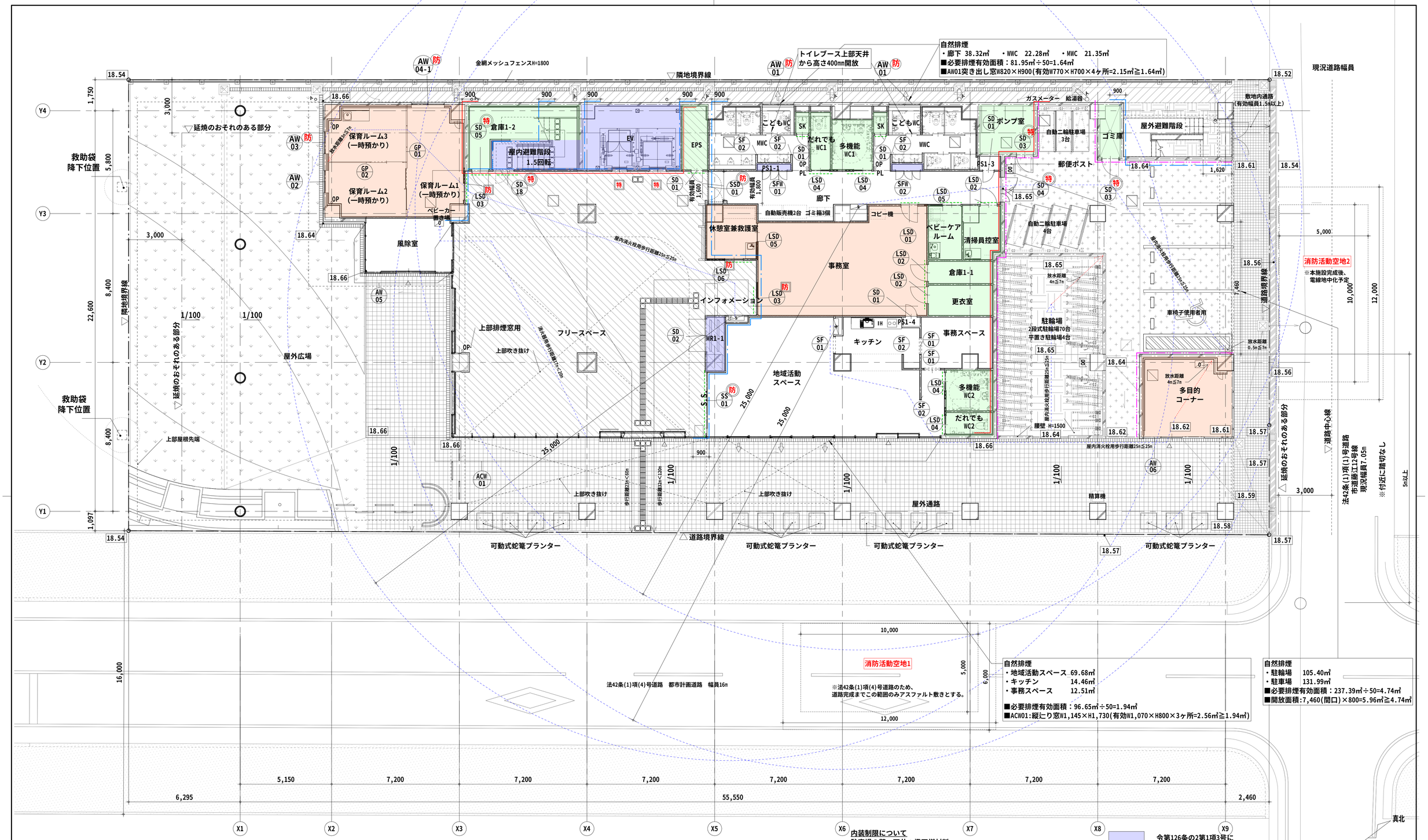

内装制限について
駐車場の壁・天井：準不燃材料
居室の壁：難燃材料
居室の天井：準不燃材料
廊下・階段の壁・天井：準不燃材料
（大規模建築物（階数3以上、延べ面積500㎡超え））
排煙設備について
・100㎡以内の室は防煙区画とする(告示1436号第4へ(2))
・100㎡以内の居室は内装下地・仕上げを不燃材料とする(告示1436号4号へ(5))
・その他の室・居室は自然排煙とする

※火気使用室無し
※ポンプ室は消防法による不燃区画とする。
※PS・EPS・MRはスラブ貫通処理を行い各階コンクリートスラブにて区画とする。
※MR1-1は1階フリースペース専用でありスラブでの水平区画とする。
※屋内消火栓は広範囲型2号消火栓とする。
※消火器は粉末10型（能力単位3）とする。

令第126条の2第1項3号による排煙設備の免除範囲
告示1436号第4へ（2）防煙区画範囲（防煙壁H300＋常時閉鎖式不燃戸）
告示1436号4号へ(5) 下地・仕上不燃材料範囲
令第112条第11項第二号 下地・仕上不燃材料範囲

(凡例)

面積区画		防煙区画 特記なき限り 防煙壁H300＋常時閉鎖式不燃戸	防 防	遮炎性能を有する20分間防火設備
竪穴区画		第128条の6区画	防 防	遮炎・遮煙性能を有する20分間防火設備
異種用途区画		排煙算定窓	特 特	遮炎・遮煙性能を有する特定防火設備

※EV扉認定番号：CAS-0599

18.66	TPレベル	▲	代替進入口		床下点検口	B	コーナーガードB部（屋外）		側溝（グレーチング）	TR	タラップ
±0	フロアレベル	S	消火器併設型屋内消火栓（壁埋込式）		点字鋲（SUS製）300角	点	壁点検口		浸透桝		人工芝
	RC壁	K	消火器ボックス （壁埋込型）	OP	排煙オペレーター（電動）FL＋1,050の位置とする	YRD	横引ルードレイン（特記なき限り鋳鉄製とする）	VU	VU管φ		植栽
	LGS壁	0	消火器ボックス （置型）	PL	パイロットランプ	RD	中継ドレイン（特記なき限り鋳鉄製とする）		水勾配（特記なき限り1/100）		
△	外部出入口	00	屋外用消火器ボックス （置型）	A	コーナーガードA部	ト	竪樋（特記なき限りVP管125φとする）		機械基礎		

明石市政策局 プロジェクト推進室

西明石地域交流センター icotto 建設工事

<代表設計者> 一級建築士 国土交通大臣登録 第300703号 森 雅章

A	建築工事	1/100(A1) 1/200(A3)	最終版
13	1階建具配置図兼防火防煙区画図	見積版	2024.12.16
	安井建築設計事務所	最終契約版	

(2023年版)

20230220

自然排煙
・1階フリースペース　213.22㎡
・1階インフォメーション　9.27㎡
・2階フリースペース竪穴区画部分　48.85㎡
■必要排煙有効面積：271.34㎡÷50=5.43㎡
■突き出しW1,225×H750(有効：W1,100×H700×9ヶ所=6.93㎡≧5.43㎡)

自然排煙
・2階フリースペース(竪穴区画部分を除く)　102.26㎡
(2階フリースペース151.11㎡-フリースペース竪穴区画部分48.85㎡)
・廊下　107.69㎡
・WWC　22.28㎡
・MWC　21.35㎡
■必要排煙面積：253.58㎡÷50=5.07㎡
■ACW01縦ヒリ窓W1,145×H1,260(有効：W1,075×H700×5ヶ所=3.76㎡)
■AW01突き出し窓W820×H900(有効W770×H700×4ヶ所=2.15㎡)
■排煙有効面積：3.76＋2.15=5.91㎡≧5.07㎡

自然排煙
・多目的室1　71.43㎡
■必要排煙有効面積：71.43㎡÷50=1.43㎡
■AW07縦ヒリW933×H1400(有効：W863×H600×4=2.07㎡≧1.43㎡)

自然排煙
・多目的室2　67.39㎡
■必要排煙有効面積：67.39㎡÷50=1.34㎡
■AW07縦ヒリW933×H1400(有効：W863×H600×4=2.07㎡≧1.34㎡)

自然排煙
・多目的室3　70.76㎡
■必要排煙有効面積：1.42㎡
■AW07縦ヒリW933×H1400(有効：W863×H600×4=2.07㎡≧1.42㎡)

内装制限について
駐車場の壁・天井：準不燃材料
居室の壁：難燃材料
居室の天井：準不燃材料
廊下・階段の壁・天井：準不燃材料
（大規模建築物（階数3以上、延べ面積500㎡超え））
排煙設備について
・100㎡以内の室は防煙区画とする(告示1436号第4へ(2))
・100㎡以内の居室は内装下地・仕上げを不燃材料とする(告示1436号4号へ(5))
・その他の室・居室は自然排煙とする

※火気使用室無し
※ポンプ室は消防法による不燃区画とする。
※PS・EPS・MRはスラブ貫通処理を行い各階コンクリートスラブにて区画とする。
※MR1-1は1階フリースペース専用でありスラブでの水平区画とする。
※屋内消火栓は広範囲型2号消火栓とする。
※消火器は粉末10型（能力単位3）とする。

令第126条の2第1項3号による排煙設備の免除範囲
告示1436号第4へ（2）防煙区画範囲（防煙壁H300＋常時閉鎖式不燃戸）
告示1436号4号へ(5) 下地・仕上不燃材料範囲
令第112条第11項第二号 下地・仕上不燃材料範囲

[凡例]

面積区画		防煙区画 特記なき限り 防煙壁H300＋常時閉鎖式不燃戸	防 防	遮炎性能を有する20分間防火設備
竪穴区画		第128条の6区画	防 防	遮炎・遮煙性能を有する20分間防火設備
異種用途区画		排煙算定窓	特 特	遮炎・遮煙性能を有する特定防火設備

※EV扉認定番号：CAS-0599

18.66	TPレベル	▲	代替進入口		床下点検口	B	コーナーガードB部（屋外）		側溝（グレーチング）	TR	タラップ
±0	フロアレベル	S	消火器併設型屋内消火栓（壁埋込式）		点字鋲（SUS製）300角	点	壁点検口		浸透桝		人工芝
	RC壁	K	消火器ボックス　（壁埋込型）	OP	排煙オペレーター（電動)FL＋1,050の位置とする	YRD	横引ルーフドレイン（特記なき限り鋳鉄製とする）	VU	VU管φ		植栽
	LGS壁	0	消火器ボックス　（置型）	PL	パイロットランプ	RD	中継ドレイン（特記なき限り鋳鉄製とする）		水勾配（特記なき限り1/100）		
△	外部出入口	00	屋外用消火器ボックス　（置型）	A	コーナーガードA部		竪樋（特記なき限りVP管125φとする）		機械基礎		

明石市政策局　プロジェクト推進室

<代表設計者>　一級建築士　国土交通大臣登録　第300703号
森　雅章

西明石地域交流センター icotto 建設工事

A	建築工事	1/100(A1) 1/200(A3)	最終版
14	2階建具配置図兼防火防煙区画図	見積版	2024.12.16
	安井建築設計事務所	最終契約版	

(2023年版)

20230220

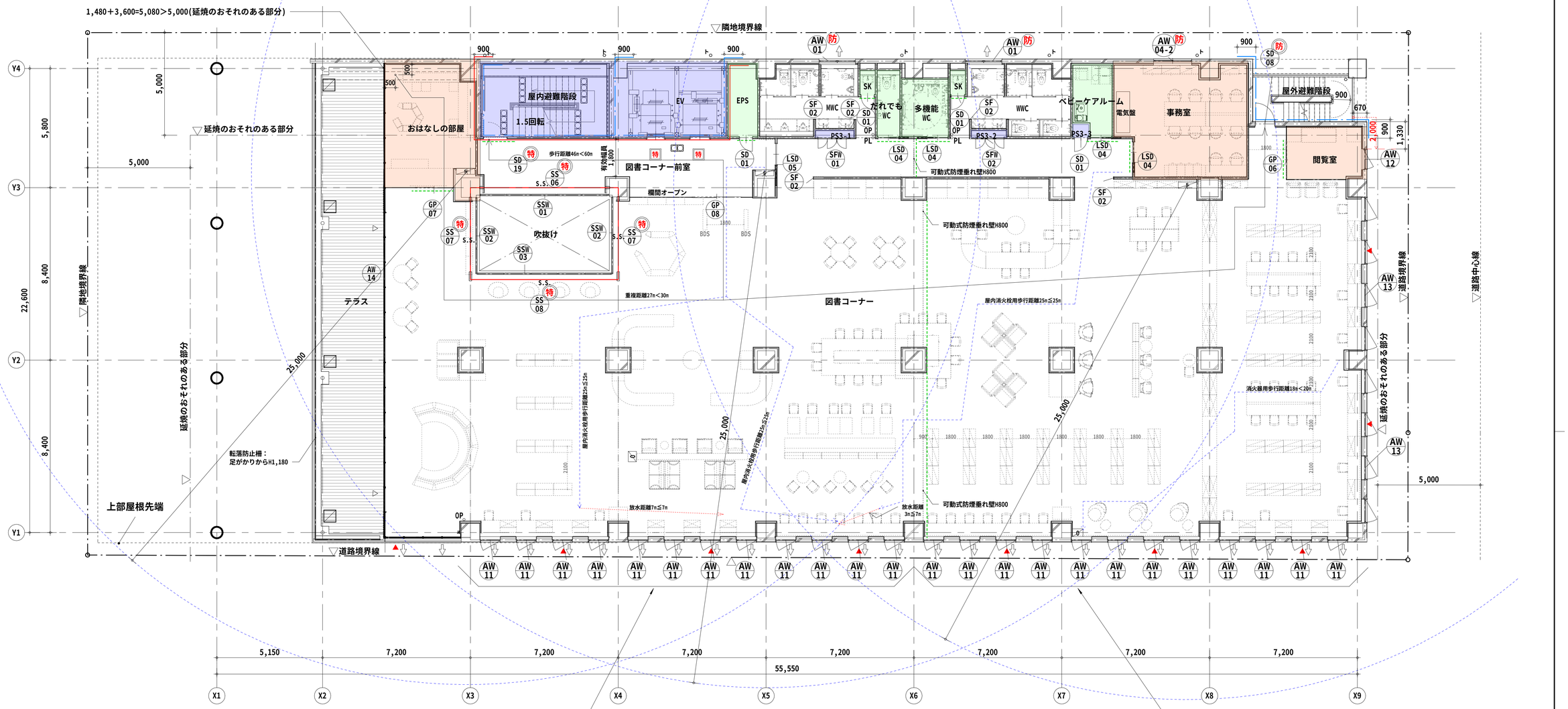

自然排煙
・図書コーナー1　434.66㎡
・MWC　21.35㎡
・図書コーナー前室　41.62㎡
■必要排煙有効面積：497.63㎡÷50=9.95㎡
■AW11縦辷り窓W933×H2250(有効：W863×H800×12ヶ所=8.28㎡)
■AW01突き出し窓W820×H900(有効W770×H300×2ヶ所=0.46㎡)
■AW14突き出し窓W1,752×H515(有効：W1,702×H400×2ヶ所=1.36㎡)
■排煙有効面積：8.28㎡＋0.46㎡＋1.36㎡=10.10㎡≧9.95㎡

自然排煙
・図書コーナー2　405.05㎡
・WWC　22.28㎡
■必要排煙有効面積：427.33㎡÷50=8.55㎡
■AW11縦辷り窓W933×H2250(有効：W863×H800×12ヶ所=8.28㎡)
■AW01突き出し窓W820×H900(有効W770×H300×2ヶ所=0.46㎡)
■排煙有効面積：8.28㎡＋0.46㎡=8.74㎡≧8.55㎡

真北
12°79'6"

内装制限について
駐車場の壁・天井：準不燃材料
居室の壁：難燃材料
居室の天井：準不燃材料
廊下・階段の壁・天井：準不燃材料
（大規模建築物（階数3以上、延べ面積500㎡超え））
排煙設備について
・100㎡以内の室は防煙区画とする(告示1436号第4へ(2))
・100㎡以内の居室は内装下地・仕上げを不燃材料とする(告示1436号4号へ(5))
・その他の室・居室は自然排煙とする

※火気使用室無し
※ポンプ室は消防法による不燃区画とする。
※PS・EPS・MRはスラブ貫通処理を行い各階コンクリートスラブにて区画とする。
※MR1-1は1階フリースペース専用でありスラブでの水平区画とする。
※屋内消火栓は広範囲型2号消火栓とする。
※消火器は粉末10型（能力単位3）とする。

令第126条の2第1項3号による排煙設備の免除範囲
告示1436号第4へ（2）防煙区画範囲（防煙壁H300＋常時閉鎖式不燃戸）
告示1436号4号へ(5) 下地・仕上不燃材料範囲
令第112条第11項第二号 下地・仕上不燃材料範囲

[凡例]

面積区画		防煙区画 特記なき限り 防煙壁H300＋常時閉鎖式不燃戸	防 防	遮炎性能を有する20分間防火設備
竪穴区画		第128条の6区画	防 防	遮炎・遮煙性能を有する20分間防火設備
異種用途区画		排煙算定窓	特 特	遮炎・遮煙性能を有する特定防火設備

※EV扉認定番号：CAS-0599

18.66	TPレベル	▲	代替進入口		床下点検口	B	コーナーガードB部（屋外）		側溝（グレーチング）	TR	タラップ
±0	フロアレベル	S	消火器併設型屋内消火栓（壁埋込式）		点字鋲（SUS製）300角	点	壁点検口		浸透桝		人工芝
	RC壁	K	消火器ボックス （壁埋込型）	OP	排煙オペレーター（電動)FL＋1,050の位置とする	YRD	横引ルーフドレイン（特記なき限り鋳鉄製とする）	VU	VU管φ		植栽
	LGS壁	O	消火器ボックス （置型）	PL	パイロットランプ	RD	中継ドレイン（特記なき限り鋳鉄製とする）		水勾配（特記なき限り1/100）		
△	外部出入口	OO	屋外用消火器ボックス （置型）	A	コーナーガードA部		竪樋（特記なき限りVP管125φとする）		機械基礎		

明石市政策局　プロジェクト推進室

西明石地域交流センター icotto 建設工事

<代表設計者>　一級建築士　国土交通大臣登録　第300703号
森　雅章

A	建築工事	1/100(A1) 1/200(A3)	最終版
15	3階建具配置図兼防火防煙区画図	見積版	2024.12.16
	安井建築設計事務所	最終契約版	

(2023年版)

20230220

自然排煙
・フリースペース　115.77㎡
・廊下54.85㎡
・WWC　22.28㎡
・MWC　21.35㎡
■必要排煙有効面積：214.25㎡÷50=4.29㎡
■AW15突き出し窓W1,930×H475（有効W1,880×H475×2ヶ所=1.78㎡）
■AW15突き出し窓W900×H475（有効W850×H475×3ヶ所=1.21㎡）
■AW15引戸W1,930×H2,100（有効W900×H225×2ヶ所=0.40㎡）
■AW01突き出し窓W820×H900(有効W770×H300×4=0.92㎡)
■排煙有効面積：1.78㎡＋1.21㎡＋0.40㎡＋0.92㎡=4.31≧4.29㎡

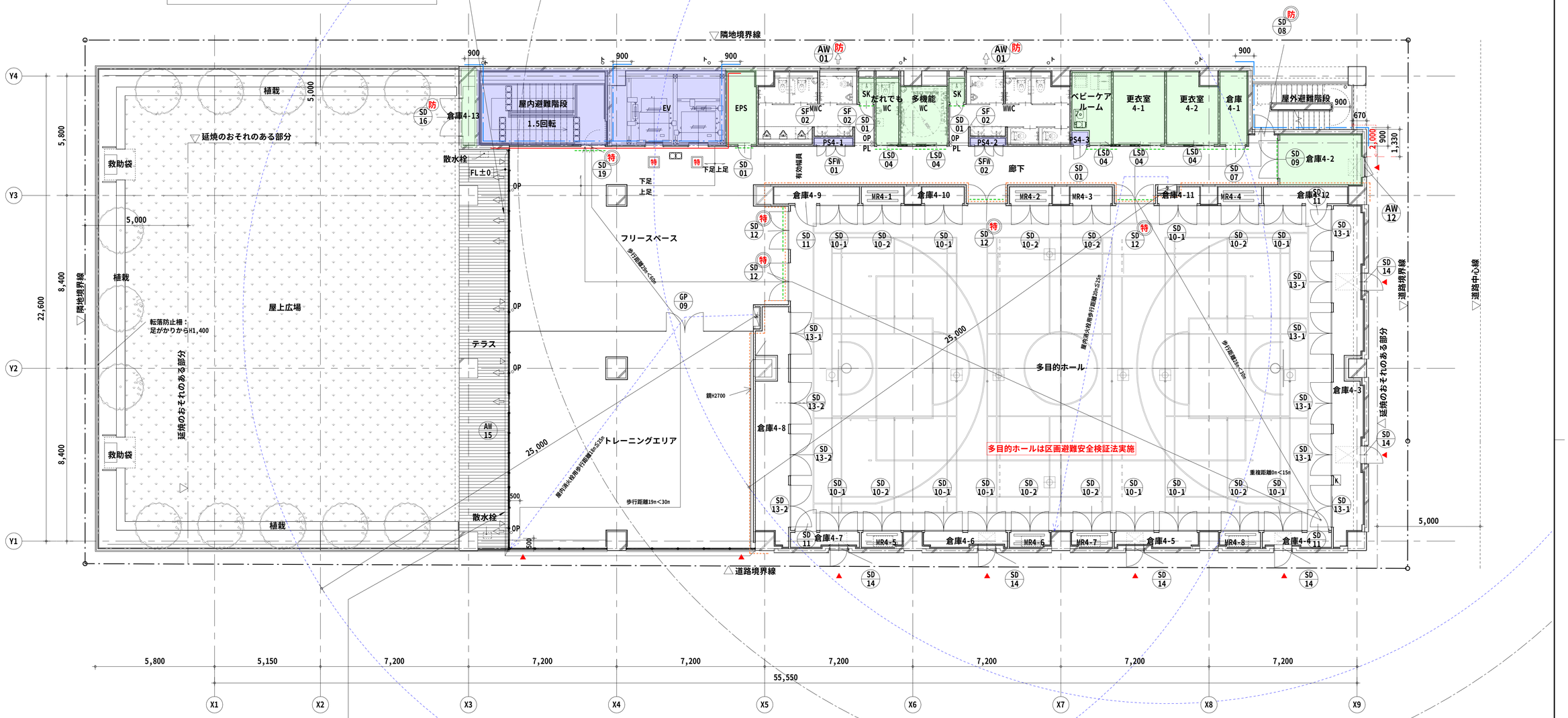

自然排煙
・トレーニングエリア　125.66㎡
■必要排煙有効面積：125.66㎡÷50=2.52㎡
■AW15突き出し窓W1,930×H475（有効W1,880×H475×2ヶ所=1.78㎡）
■AW15突き出し窓W900×H475（有効W850×H475=0.40㎡）
■AW15引戸W1,930×H2,100（有効W900×H200×2ヶ所=0.36㎡）
■排煙有効面積：1.78㎡＋0.40㎡＋0.36㎡=2.54㎡≧2.52㎡

真北
127°9'6"

内装制限について
駐車場の壁・天井：準不燃材料
居室の壁：難燃材料
居室の天井：準不燃材料
廊下・階段の壁・天井：準不燃材料
（大規模建築物（階数3以上、延べ面積500㎡超え））
排煙設備について
・100㎡以内の室は防煙区画とする(告示1436号第4へ(2))
・100㎡以内の居室は内装下地・仕上げを不燃材料とする(告示1436号4号へ(5))
・その他の室・居室は自然排煙とする

令第126条の2第11項3号による排煙設備の免除範囲
告示1436号第4へ（2）防煙区画範囲（防煙壁H300＋常時閉鎖式不燃戸）
告示1436号4号へ(5) 下地・仕上不燃材料範囲
令第112条第11項第二号 下地・仕上不燃材料範囲

※火気使用室無し
※ポンプ室は消防法による不燃区画とする。
※PS・EPS・MRはスラブ貫通処理を行い各階コンクリートスラブにて区画とする。
※MR1-1は1階フリースペース専用でありスラブでの水平区画とする。
※屋内消火栓は広範囲型2号消火栓とする。
※消火器は粉末10型（能力単位3）とする。

(凡例)

面積区画		防煙区画 特記なき限り 防煙壁H300＋常時閉鎖式不燃戸	防 防	遮炎性能を有する20分間防火設備
竪穴区画		第128条の6区画	防 防	遮炎・遮煙性能を有する20分間防火設備
異種用途区画		排煙算定窓	特 特	遮炎・遮煙性能を有する特定防火設備

※EV扉認定番号：CAS-0599

18.66	TPレベル		代替進入口		床下点検口	B	コーナーガードB部（屋外）		側溝（グレーチング）	TR	タラップ
±0	フロアレベル	S	消火器併設型屋内消火栓（壁埋込式）		点字鋲（SUS製）300角	点	壁点検口		浸透桝		人工芝
	RC壁	K	消火器ボックス （壁埋込型）	OP	排煙オペレーター（電動)FL＋1,050の位置とする	YRD	横引ルーフドレイン（特記なき限り鋳鉄製とする）	VU	VU管φ		植栽
	LGS壁	O	消火器ボックス （置型）	PL	パイロットランプ	RD	中継ドレイン（特記なき限り鋳鉄製とする）		水勾配（特記なき限り1/100）		
△	外部出入口	OO	屋外用消火器ボックス （置型）	A	コーナーガードA部	ト	竪樋（特記なき限りVP管125φとする）		機械基礎		

明石市政策局　プロジェクト推進室

<代表設計者>　一級建築士　国土交通大臣登録　第300703号
森　雅章

西明石地域交流センター icotto 建設工事

A	建築工事	1/100(A1) 1/200(A3)	最終版
16	4階建具配置図兼防火防煙区画図	見積版	2024.12.16
	安井建築設計事務所	最終契約版	

(2023年版)

20230220

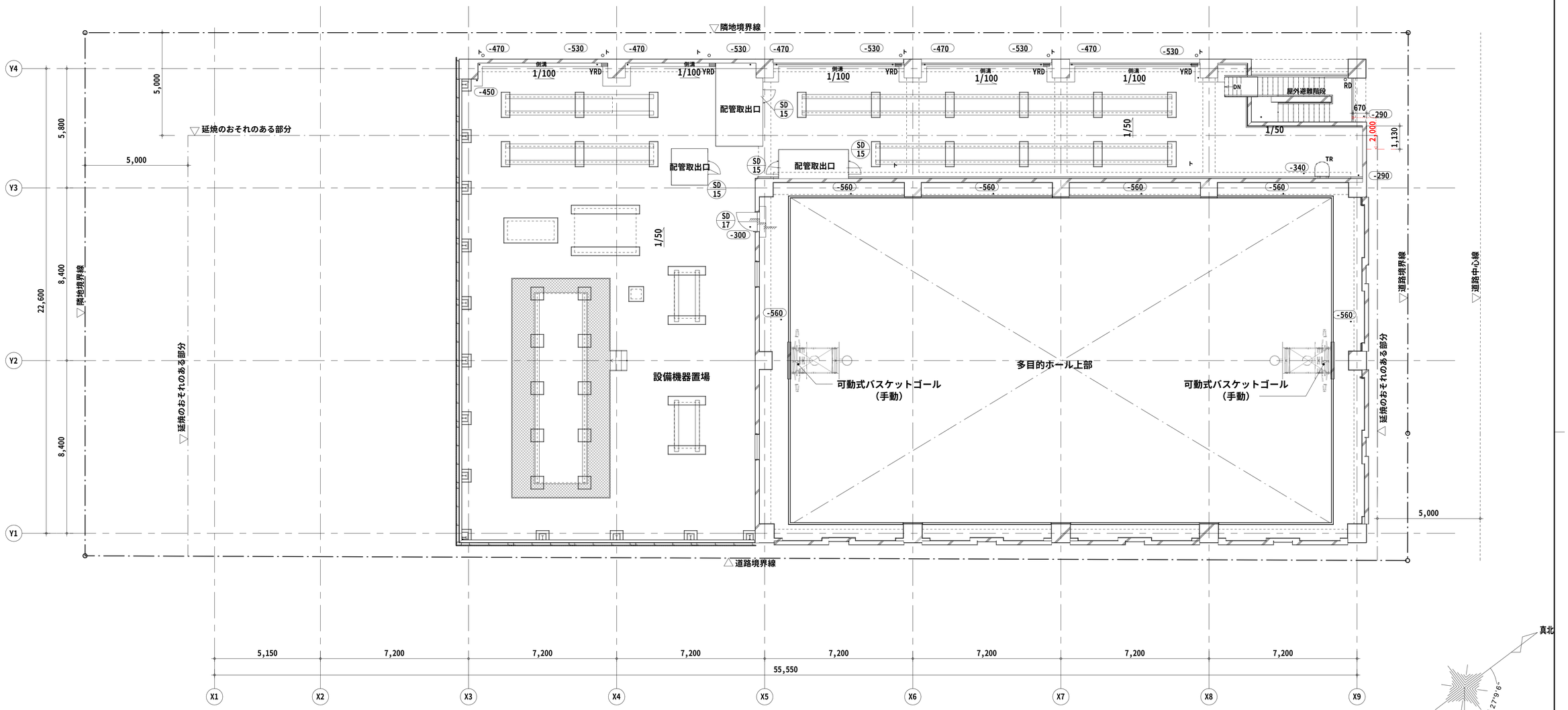

内装制限について
駐車場の壁・天井：準不燃材料
居室の壁：難燃材料
居室の天井：準不燃材料
廊下・階段の壁・天井：準不燃材料
（大規模建築物（階数3以上、延べ面積500㎡超え））

排煙設備について
・100㎡以内の室は防煙区画とする(告示1436号第4へ(2))
・100㎡以内の居室は内装下地・仕上げを不燃材料とする(告示1436号4号へ(5))
・その他の室・居室は自然排煙とする

※火気使用室無し
※ポンプ室は消防法による不燃区画とする。
※PS・EPS・MRはスラブ貫通処理を行い各階コンクリートスラブにて区画とする。
※MR1-1は1階フリースペース専用でありスラブでの水平区画とする。
※屋内消火栓は広範囲型2号消火栓とする。
※消火器は粉末10型（能力単位3）とする。

令第126条の2第1項3号による排煙設備の免除範囲
告示1436号第4へ（2）防煙区画範囲（防煙壁H300＋常時閉鎖式不燃戸）
告示1436号4号へ(5) 下地・仕上不燃材料範囲
令第112条第11項第二号 下地・仕上不燃材料範囲

[凡例]

面積区画		防煙区画 特記なき限り 防煙壁H300＋常時閉鎖式不燃戸	防 防	遮炎性能を有する20分間防火設備
竪穴区画		第128条の6区画	防 防	遮炎・遮煙性能を有する20分間防火設備
異種用途区画		排煙算定窓	特 特	遮炎・遮煙性能を有する特定防火設備

※EV扉認定番号：CAS-0599

18.66	TPレベル		代替進入口		床下点検口	B	コーナーガードB部（屋外）		側溝（グレーチング）	TR	タラップ
±0	フロアレベル	S	消火器併設型屋内消火栓（壁埋込式）		点字鋲（SUS製）300角	点	壁点検口		浸透桝		人工芝
	RC壁	K	消火器ボックス （壁埋込型）	OP	排煙オペレーター（電動)FL＋1,050の位置とする	YRD	横引ルーフドレイン（特記なき限り鋳鉄製とする）	VU	VU管φ		植栽
	LGS壁	0	消火器ボックス （置型）	PL	パイロットランプ	RD	中継ドレイン（特記なき限り鋳鉄製とする）		水勾配（特記なき限り1/100）		
△	外部出入口	00	屋外用消火器ボックス （置型）	A	コーナーガードA部		竪樋（特記なき限りVP管125φとする）		機械基礎		

明石市政策局 プロジェクト推進室

<代表設計者> 一級建築士 国土交通大臣登録 第300703号
森 雅章

西明石地域交流センター icotto 建設工事

A	建築工事	1/100(A1) 1/200(A3)	最終版
17	屋上建具配置図兼防火防煙区画図	見積版	2024.12.16
	安井建築設計事務所	最終契約版	

（2023年版）

20230220

建具表（共通事項）

■ 特記事項

A．アルミニウム製建具
1．建具の室内側枠は、アルミ若しくはスチール額縁クリップ止めとする。木額縁の場合は埋木にてビス止め部分を隠すこと。又は、アングルピース差し込みとする。
2．外部に面する建具の室外側下枠は、サッシ同材同仕上による水切り（2次排水）を設ける。
3．排水孔は最小8mm、原則として2個以上設ける。また風圧による逆流を防止のためバッフルを設ける。
4．寒冷地の排水は氷結による落下防止のために、室内側排水経路（設備ドレン管等）に接続するか十分な滞留部分を確保すること。
5．PC版に接する外部建具は2次シールガスケット方式とする。
6．外壁金属パネルは裏面に結露防止、雨音防止としてグライト t=5.0吹付とする。耐火性能が必要な場合は、ロックウール吹付（耐火30分対応）とする。
7．アルミ材が異種金属材料やアルカリ性材料と接する場合は、接触腐食を防止する措置を適切に施すこと。
8．形式が引違、上げ下げ窓で、複層ガラスを使用する場合、枠見込は100mmとする。

B．鋼製建具
1．防錆処理は、特記なき限り、内外部とも鉄鋼面はJIS K 5674（鉛・クロムフリーさび止めペイント）、亜鉛めっき鋼面はJPMS 28（一液形変性エポキシ樹脂さび止めペイント）を使用する。
2．外部に面する建具はグラスウール（32kg/m^3 品）充填とする。
3．PS，DSの点検口はAT仕様とする。(SD01，SFW01，SFW02)
4．機械室・発電機室等の通常遮音を要する室の建具は、扉厚40mm以上（GW1.5KN/m^2 充填）遮音性能30-35dB（500Hz）、締付金物グレモン錠3点締、三方枠、沓摺、クロロプレンゴム入扉エッジSUS304 t=1.5付きとする。
5．雨掛かり部分の扉外部上枠には、水切板（SUS304 厚1.5）を設ける。(SD14，SD15，SD17)
6．外部建具（外部に床面がある場合に限る）、厨房、便所等水の掛かる扉および建具枠は下部300mmをステンレス（SUS304 厚1.5）塗装仕上げとする。
7．手動引分戸（鋼製軽量建具）は閉鎖連動機構とする。
8．扉厚さは下表を参考とする。

扉大きさ	扉厚さ（mm）
3.0m^2 以下	40
3.0m^2 ～ 5.0m^2	50
5.0m^2 超	60

C．ステンレス製建具
1．HL・SSE・SSB・SSV仕上の場合は、合成樹脂塗料透明塗り（ツヤ消し・50μ以上）とする。
2．上記以外は、B.鋼製建具による。鋼板の種類は特記仕様書による。

D．シャッター
1．外部シャッターには、はずれ止め装置を付けることとし、強度計算を行い耐力を確かめること。
2．シャッターレール下部（床部分）は、ステンレスt=2.0以上にて塞ぐ。
3．シャッター付防火戸のオートヒンジ調整孔は見え掛りを避け、フサギ板を設ける。
4．シャッターと自動ドアが近接する場合は、各々のスイッチを同一のボックスに収納すること。

E．建具金物
1．建具金物の材質、仕上げ、機構は特記なき限り下表による。但し、見本品を提出の上、監理者の承諾を受けること。

種　類	材質、仕上、機構	備　考
丁番	ステンレス製ヘアライン仕上	
ピボットヒンジ	SS41鍛造又は亜鉛ダイキャスト 見え掛かり部分はステンレスカバー	
フロアヒンジ	フェースプレートは浅型隠ペイ型 内外共90度ストップ付 ディレイトアクション ラッチングアクション バックチェック閉扉速度調整装置付	
オートヒンジ	焼付塗装（指定色）	
ドアクローザー	ディレイトアクション ラッチングアクション バックチェック閉扉速度調整装置付 アルミダイキャスト 焼付塗装（扉同色指定色）	
コンシールド型ドアクローザー	スプリング油圧式、2段変速調整装置付 90度ストップ付（戸当り併用）	
錠前	シリンダー錠、バックセット75mm以上、マスターキー装置付	
握り玉	ステンレス製ヘアライン仕上 バックセット100mm、丸座100φ	
レバーハンドル	座板共ステンレス製ヘアライン仕上	
グレモンハンドル	ステンレス製ヘアライン仕上	
彫込式フランス落し	ステンレス製ヘアライン仕上	
戸当り	外部ステンレス製ヘアライン仕上ゴム付 内部ダルクローム床埋込型	

2．握り玉、レバーハンドル、押板類の取付位置は、（※FL＋1,000mm　・　　）を標準とする。
3．窓専用建具には下記付属金物一式及びクレセントを含むものとする。色はサッシと同色とする。あおり止め、ストッパーは完全隠ぺい型とする。

形　式	種　類
片　開　き	丁番・締り・取手・あおり止め
両開き・親子開き	丁番・締り・取手・あおり止め・フランス落し
引違い・片引き	戸車・レール・締り
竪軸回転	ピボットヒンジ・締り・取手・あおり止め
横軸回転	ピボットヒンジ・締り・取手・アームストッパー
すべり出し	ピボットヒンジ・締り・取手・すべり出しアーム
突出し・内倒し・外倒し	丁番類・締り・取手・アームストッパー

4．外部に面する戸はドアクローザーおよびあおり止めを設ける。
5．ドアクローザーは室内側設置を原則とする。
6．ドアクローザーは原則としてストッパー付とするが、防火戸の場合はストッパーなしとする。
7．親子及び両開き扉のドアクローザーは原則として1ヶ所とするが防火戸の場合は2ヶ所とし順位調整器付とする。
8．親子及び両開き扉は、フランス落し付、上下1ヶ所とする。
9．壁当りとなる扉にはドアクローザーの有無に関わらず、全て戸当りを設ける。

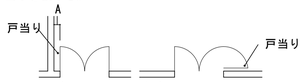

10．上図のAは原則として150以上とする。

F．鍵
1．鍵はリバーシブルシリンダー、ディンプルキーとする。
2．シリンダー錠はアンチフリクション機構付とする。
3．鍵は必要により設備関係の鍵類も合わせて鍵整理保管箱に収容する。

G．ガラリ
1．原則として扉につくガラリは扉と同材同仕上とする。
2．外部に面するガラリには、ダクト接続有無に関わらずステンレス製防鳥網（SUS1.5φ15mm目）を設置する。
3．外部に面してダクトが接続されるガラリは接続枠付、水返し（ステンレス製（厚1.0以上）フラッシング）付とし、ダクトは板ゴムを会して取り付ける。また枠裏面（室内側）に結露防止材を施す。
4．外部ガラリは原則として２重ガラリ以上とする。(適用無し)

H．自然排煙窓
1．自然排煙窓のハンドル、オペレーター、クレセントの取付け高さはFL＋800mm以上、FL＋1,500mm以下とする。
2．排煙オペレーターは、ワンタッチ式もしくは煙感知器連動とし、オペレーターボックス、ケーブルは埋込、ダンパーは完全隠ぺイ式とする。
3．特記なき限り排煙オペレーターボックスは既製品とし、ボックス扉は特記仕様書による。

I．その他
1．トロ詰めモルタルは防水剤入り、無塩砂モルタルを使用する。
2．かまち戸ガラス面には衝突防止金物　SUS製鏡面仕上30φ @300を両面に取付けること。
3．特記なき限り建具枠は留め納まり（下図）とする。

4．ペアガラスに使用するスペーサーは、ブラックスペーサーとする。

J．性能機能　JIS　A4706（サッシ）及びJIS　A4702（ドアセット）
1．耐風圧性　　単位：Pa

等級	S-1	S-2	S-3	S-4	S-5	S-6	S-7
最大加圧圧力	800	1200	1600	2000	2400	2800	3600

2．気密性

等級	A-1	A-2	A-3	A-4
気密等級線	120等級線	30等級線	8等級線	2等級線

3．水密性　　単位：Pa

等級	W-1	W-2	W-3	W-4	W-5
圧力差	100	150	250	350	500

4．遮音性

等級	T-1	T-2	T-3	T-4
遮音性等級線	25等級線	30等級線	35等級線	40等級線

5．断熱性　　単位：m ・k/w

等級	H-1	H-2	H-3	H-4	H-5
熱貫流抵抗値	0.215	0.246	0.287	0.344	0.430

6．面内変形追随性　　単位：rad

等級	D-1	D-2	D-3
開放可能な面内変形角	$\frac{1}{300}$	$\frac{1}{150}$	$\frac{1}{120}$

7．層間変位
建具表において、○印は下記性能を確保する。（H：階高）
1/300Hで各部異常なし。
1/150Hで破損脱落なし、防火性能確保。

■ 建具種別

SD	鋼製扉
LSD	軽量鋼製扉
SSD	鋼製扉
AD	アルミ製扉
WD	木製扉
SDW	鋼製複合扉
SSDW	ステンレス製複合扉
ADW	アルミ製複合扉
SW	鋼製窓
SSW	ステンレス製窓
GP	ガラスパーテーション
SFW	点検扉
AW	アルミ製窓
ACW	アルミカーテンウォール
WW	木製窓
SG	鋼製ガラリ
SSG	ステンレス製ガラリ
AG	アルミ製ガラリ
WG	木製ガラリ
SS	鋼製重量シャッター
LSS	鋼製軽量シャッター
RSS	グリルシャッター
SSS	ステンレス製重量シャッター
JD	和風建具（障子・襖）
SF	三方枠（鋼製）
SSF	三方枠（ステンレス製）
SP	移動間仕切（パーティション）

■ 仕上記号

B-1	無着色陽極酸化塗装（屋外）
B-2	着色陽極酸化塗装（屋外）
C-1	無着色陽極酸化塗装（屋内）
C-2	着色陽極酸化塗装（屋内）
SOP	合成樹脂調合ペイント
FE	フタル酸樹脂エナメル
EP	合成樹脂エマルジョンペイント
CL	クリヤラッカー塗り
HL	ヘアライン仕上
SSE	エッチング仕上
SSV	バイブレーション仕上
SSM	鏡面仕上（#800以上）
SSB	ショットブラスト仕上
BC	硫化イブシ仕上
A-BE	アクリル樹脂焼付
F-BE	フッソ樹脂焼付
U-BE	ウレタン樹脂焼付
M-BE	メラミン樹脂焼付
NS	粘着剤付シート貼り
BA-2種	着色陽極酸化塗装複合被膜

■ 形式記号

引	引違窓
片	片引窓・片開戸
嵌	嵌殺し窓
回	回転窓
開	開き窓
辷	辷り出し窓（開口制限ストッパー付）
内	内倒窓
外	外倒窓
上	上げ下げ窓
突	突出窓
親	親子扉
両	両開戸
片引	片引戸
引分	引分戸
引違	引違戸
枠	三方枠
く	くぐり戸付
ラ	ランマ付
袖	袖付
框	框戸
フ	両面フラッシュ

■ 材質記号

ST	鋼（スチール）
AL	アルミニウム
SUS	ステンレス
W	木

■ 性能記号

建具表において、○印は下記性能を確保する。
AT　気密性サッシ・ドアセット
（四周ゴム入）　（気密性　※A-4　・A-　）
　　（水密性　※W-5　・W-　）
SAT　簡易気密性ドアセット（気密性　※A-3　・A-　）
　　（水密性　※W-1　・W-　）
（室内建具の下部ボトムエアタイト設置）
PAT　防音型ドアセット　（気密性　※A-4以上、扉内ロックウール）
（四周ゴム入）　（150kg/m^2）充填、多点締りグレモン錠 ）
防音 防音型サッシ　（遮音性　・T-　）
断熱 断熱型サッシ・ドアセット
　　（断熱性　・T-　気密性　・A-　）
耐震 耐震ドアセット　（面内変形追随性　・D-　）

■ 内法寸法規定

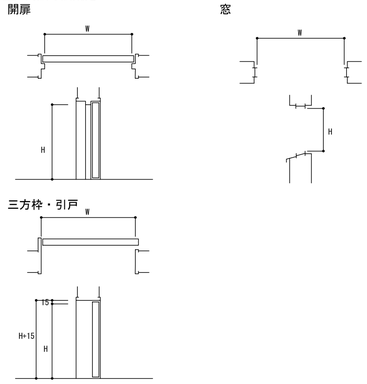

■ 電気錠の工事区分

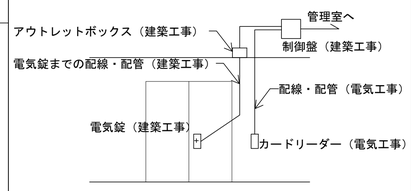

建築工事：電気錠（通電金物を含む）、
　　電気錠からアウトレットボックス・制御盤までの
　　配線・配管（個別タイプはテンキーとも建築工事）
電気工事：制御盤以降（カードリーダー含む）

別途工事　　※本工事外　　⊙電気工事

■ ガラス種別記号

PSG	フロート板ガラス
FG	型板ガラス
PWG	網入磨板ガラス
FWG	網入型板ガラス
PAG	合わせガラス
TG	強化ガラス
HS	倍強度ガラス
HG	熱線吸収ガラス
HWG	熱線吸収網入ガラス
MG	熱線反射ガラス
HMG	高性能熱線反射ガラス
WG	複層ガラス（空気層厚）
PGT	ガラスティッシュ入合わせガラス
GB	ガラスブロック
BHG	防犯ガラス
耐熱	耐熱ガラス
耐熱TG	耐熱強化ガラス
低反	低反射ガラス
Le	Low-e+A空気層+PSG
Le網	Low-e+A空気層+PWG

■ ドアガラリ形状記号

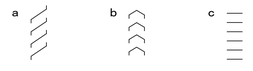

（開口率35%）　（開口率35%）　（開口率90%）

■ 防火性能記号

特	特定防火設備
防	防火設備（法2条9号の2）
不	不燃戸

■ 枠形状記号＜ 寸法は参考とする ＞

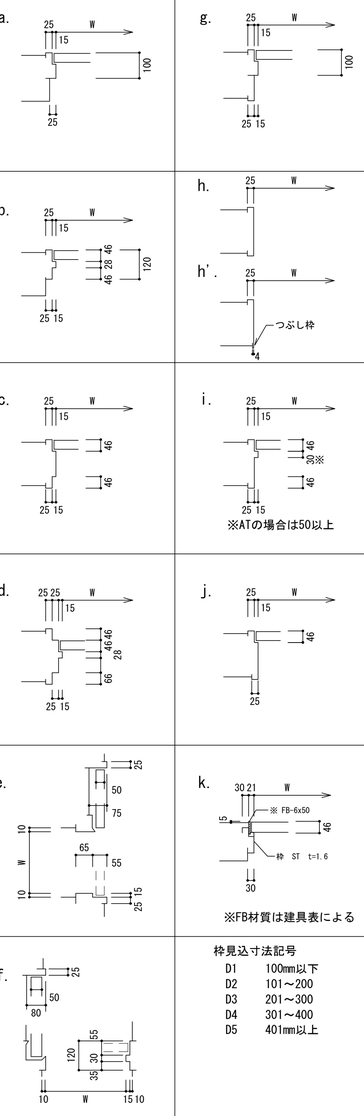

※FB材質は建具表による

枠見込寸法記号	
D1	100mm以下
D2	101～200
D3	201～300
D4	301～400
D5	401mm以上

■ 沓摺形状記号＜ 寸法は参考とする ＞

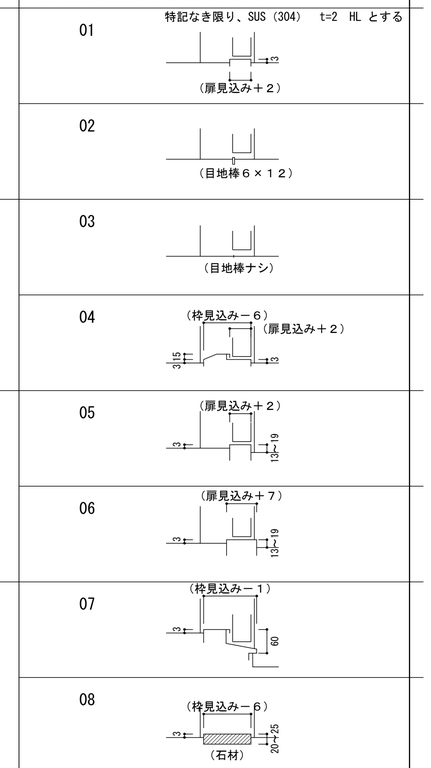

■ 扉両開き召しあわせ部

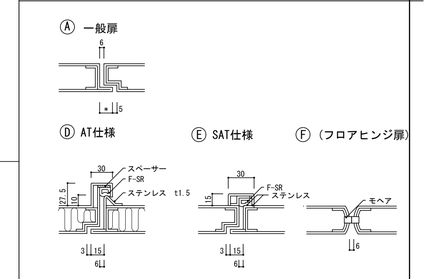

■ 建具金物［支持金物］記号

FH	フロアヒンジ
AH	オートヒンジ
PH	ピボットヒンジ
H	丁番
DH	自由丁番
HR	ハンガーレール

（特記なき限り自閉式とする）

吊	中心吊りヒンジ
軸	軸吊りヒンジ

（特記なき限りストッパー無しとする）

■ 建具金物［操作金物］記号

KN	握り玉
LH	レバーハンドル
HP	押棒・押板・引手
CH	ケースハンドル
FP	彫込引手
OP	オペレーター
GH	グレモンハンドル
CR	クレセント
PP	プッシュプル開閉金物

■ 建具金物［施錠金物］記号

本	本締錠
ケ	ケースロック
モ	モノロック
鎌	シリンダー鎌錠
非	非常錠
電	電気錠
グ	グレモン錠
ホ	ホテルロック
分	分電盤錠

■ 室名表示記号

切	切抜貼
プ	プロセス印刷

■ 建具金物［開閉金物］記号

DC	ドアクローザー
DC（F）	ドアクローザー（ヒューズ付）
DC（C）	コンシールド型ドアクローザー
FR	フランス落し
AS	アームストッパー
DS	戸当り

■ 建具金物［施錠機構］記号

両	両面シリンダー
片	片面シリンダー　片面サムターン
ソ	空錠
片ソ	片面シリンダー　片面空錠
非	非常カバー付
表	表示付きサムターン（非常時外部からの開閉機構付）
外	外付開装置付（消防用）
片サ	片面サムターン　片面空錠

特記事項

※シャッターは危害防止機能付きとする。
※各防火戸は昭和48年建設省告示第2563号の構造を満たすものとする。
※くぐり戸の寸法はW750×H1800以上、床からの高さ150以下とする。
※防火戸、防火ダンパーの自動閉鎖装置は火災信号が継続している間は作動したら、外力により戻されても復旧しない限り再ロックしないものであること。

※防火戸・シャッターは以下の基準を満たすものとする。
・防火設備の質量×閉鎖時速（m/s）の2乗が20以下であること。
・防火設備の質量が15kg以下であること。
　水平方向に閉鎖するものは閉鎖力が150N以下
・周囲の人と接触することで停止すること。
※防火シャッターには手動開閉装置を設置すること。

認定番号・適合告示
防火設備認定番号・適合告示
鋼製建具:H12年建設省告示1360号
AW防火設備部（嵌め殺し窓）:EB-2419-3
AW防火設備部（縦辷り窓）:EB-2461-2
特定防火設備認定番号・適合告示
鋼製建具:H12年建設省告示1369号
遮煙性能を有する防火設備:平成12年建設省告示2564号

防火シャッター認定番号・適合告示
S48年建設省告示2564号

明石市政策局　プロジェクト推進室		西明石地域交流センター icotto 建設工事	
〈代表設計者〉　一級建築士　国土交通大臣登録　第300703号 森　雅章	A	建築工事	最終版
	18	建具表（共通事項）	見積版　2024.12.16
		安井建築設計事務所	最終契約版

（2023年版）　20230220

符号	ACW 01	AW 01	AW 02	AW 03	AW 04-1	AW 04-2
形式	アルミカーテンウォール（嵌・自動引分・片引・二連片引・縦辷・突・オペレーター装置）	突	突	突	引	引
数量	1	8	1	1	1	1
法規	防	防		防	防	防
姿図	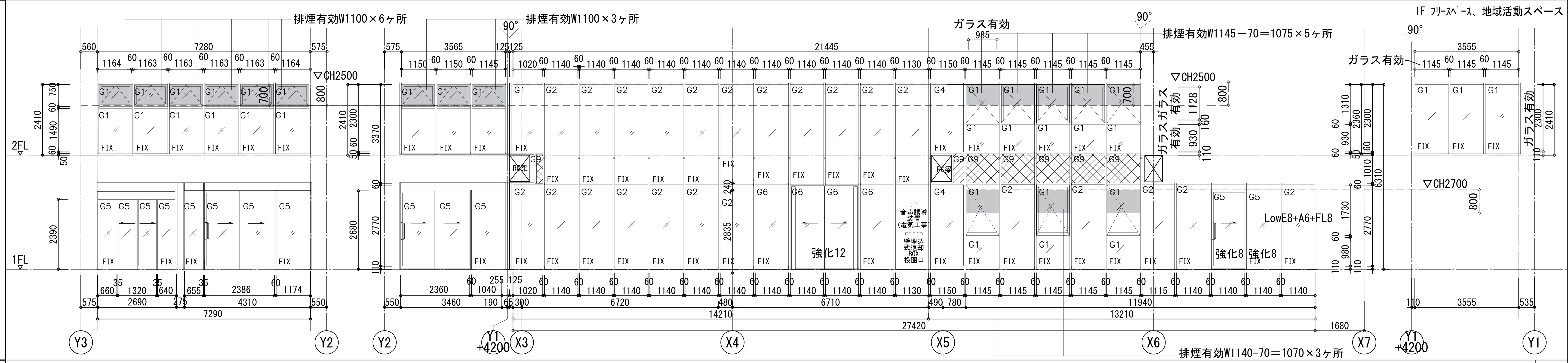	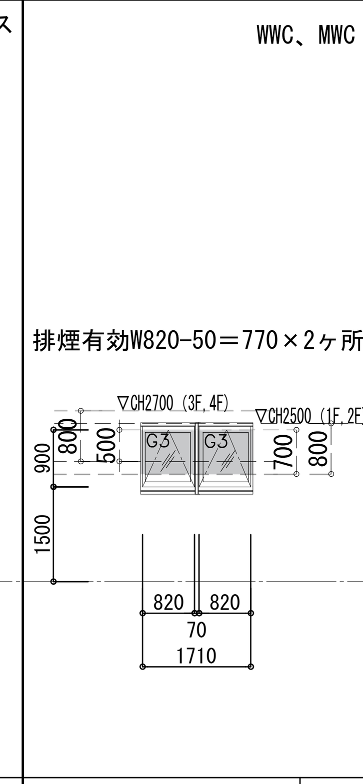	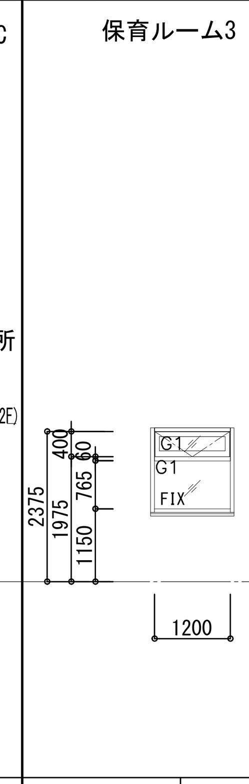	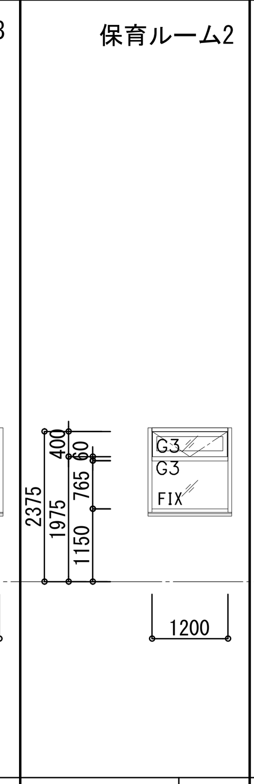	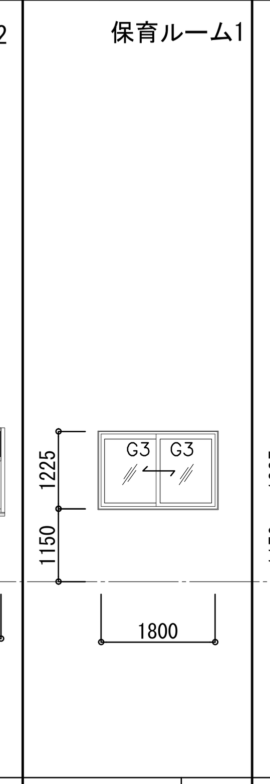	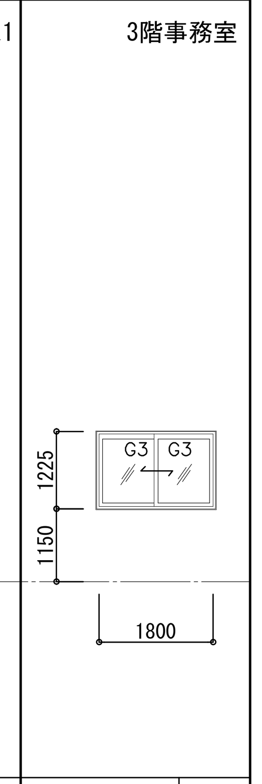
建具 材質・仕上 見込	AL・BA-2種・標準色	AL・BA-2種・標準色	AL・BA-2種・標準色	AL・BA-2種・標準色	AL・BA-2種・標準色	AL・BA-2種・標準色
枠 材質・仕上・形状 見込	AL・BA-2種・標準色 D3	AL・BA-2種・標準色 D2	AL・BA-2種・標準色 D2	AL・BA-2種・標準色	AL・BA-2種・標準色 D2	AL・BA-2種・標準色 D2
額縁 材質・仕上 見付	ST・SOP	ST・SOP	ST・SOP	ST・SOP	ST・SOP	ST・SOP
沓摺/膳板	—	—	—	—	—	—
硝子	図示	図示	図示	図示	図示	図示
建具金物	自動引分：本・電・片・ソ，二連片引：HP/CR，突：OP，縦辷：CR（換気用ストッパー付き），附属金物一式	OP,附属金物一式	OP,網戸(内部固定式),	OP,網戸(内部固定式),	CR,網戸(外部可動式),	CR,網戸(外部可動式),
備考	EB-3326, EB-3103	EA-3609	附属金物一式	附属金物一式, EB-2625-2	附属金物一式, EB-3068-2	附属金物一式, EB-3068-2

符号	AW 05	AW 06	AW 07	AW 08	AW 09	AW 10	AW 11	AW 12
形式	自動引分	嵌・片引	嵌・辷・ガ	嵌・ガ	嵌	嵌・片引	嵌・縦辷	縦辷
数量	1	1	3	1	1	1	24	2
法規				遮音		防		
姿図	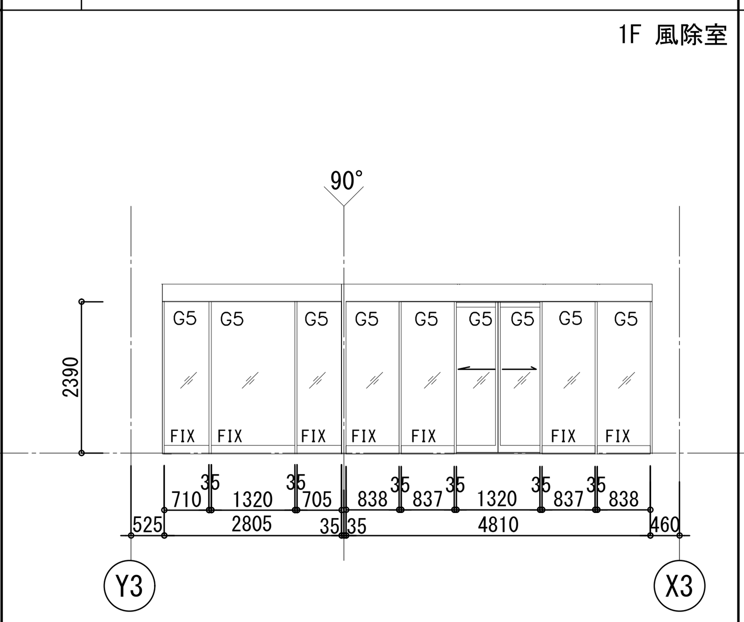	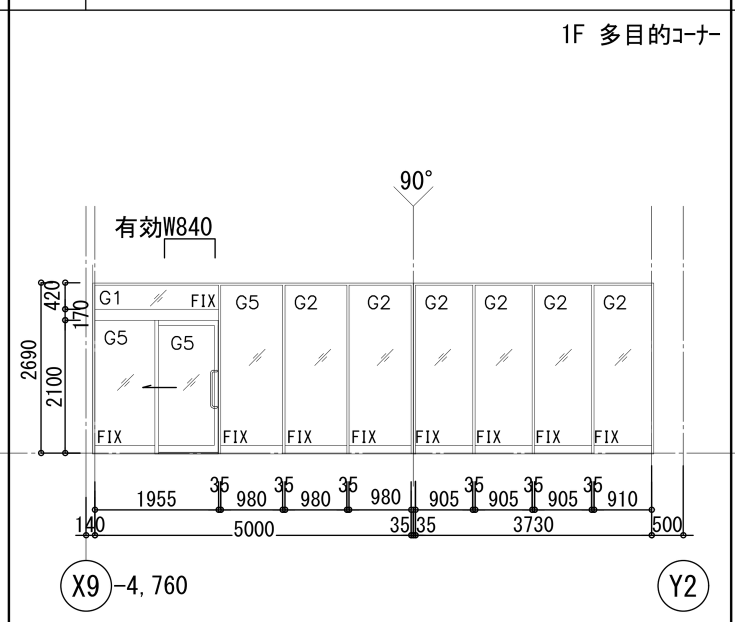	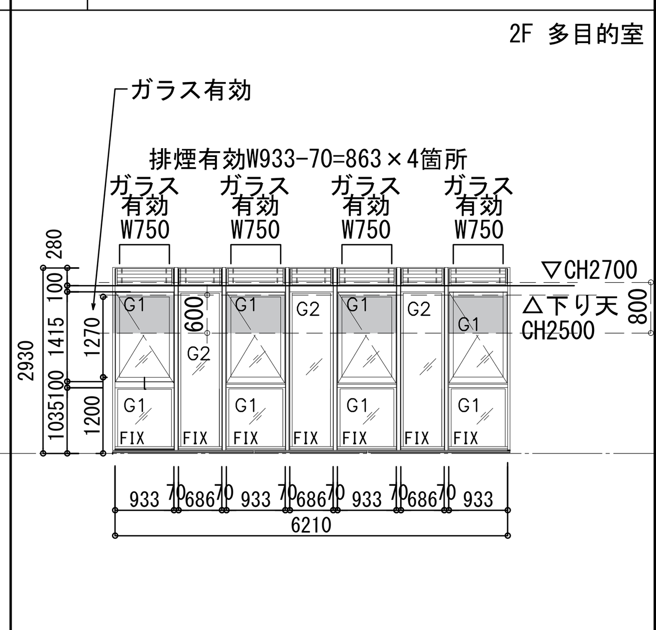	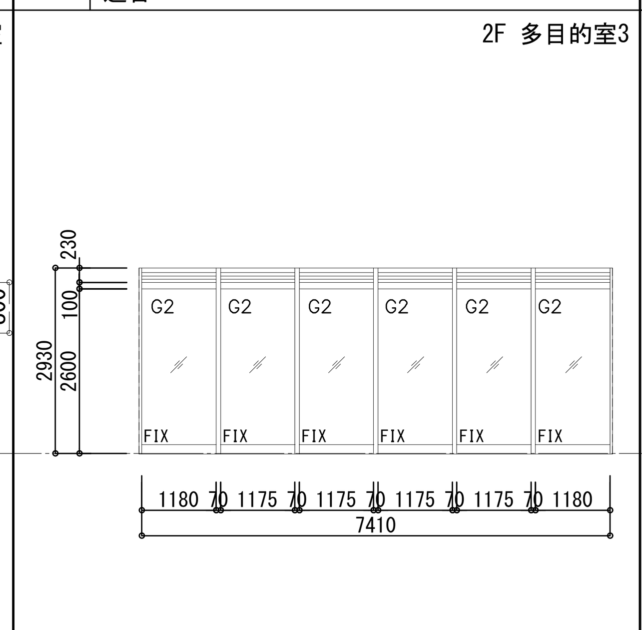	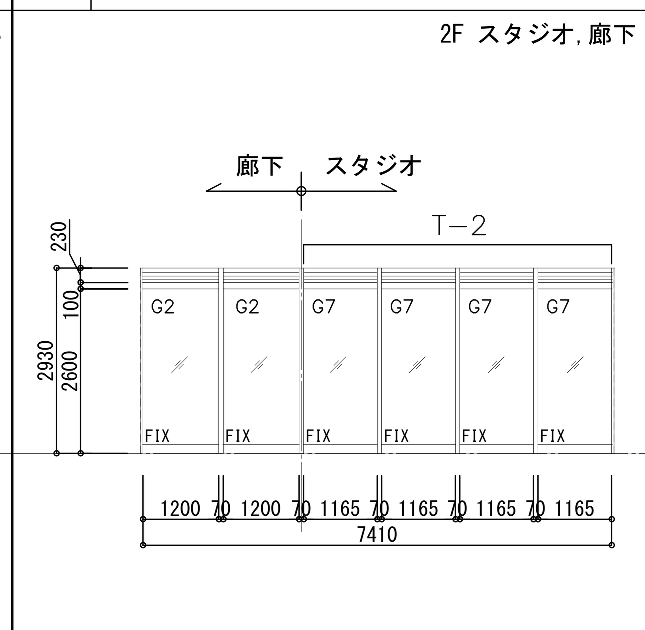	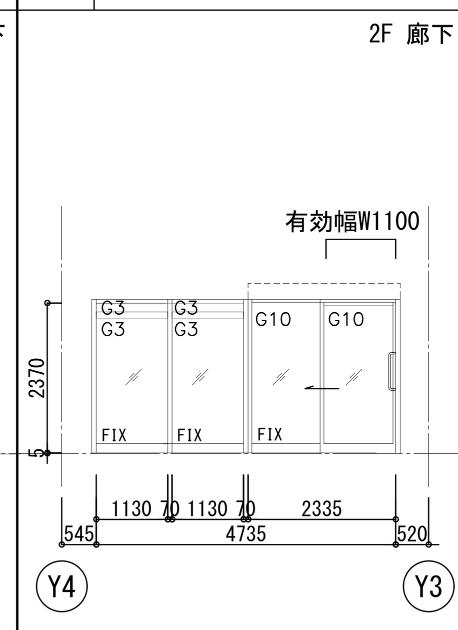	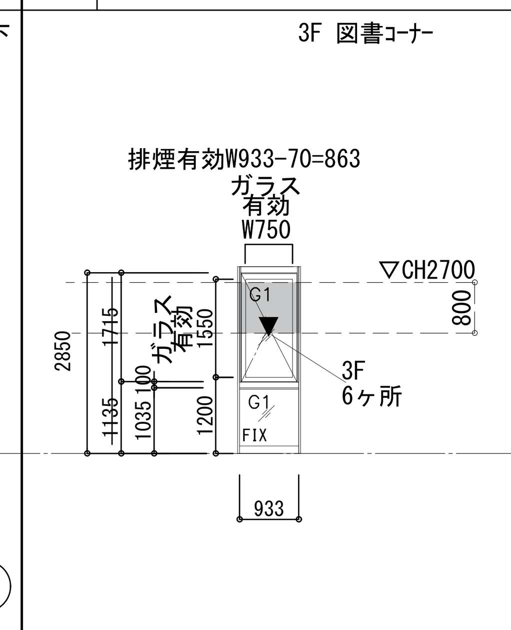	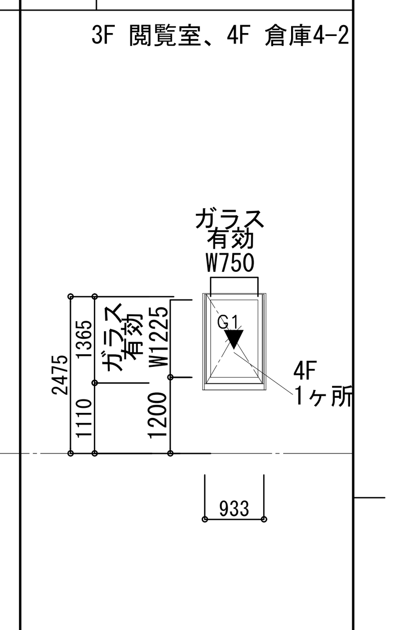
建具 材質・仕上	AL・BA-2種・標準色	AL・BA-2種・標準色	AL・BA-2種・標準色	AL・BA-2種・標準色	AL・BA-2種・標準色	AL・BA-2種・標準色	AL・BA-2種・標準色	AL・BA-2種・標準色
枠 材質・仕上・形状 見込	AL・BA-2種・標準色 D2	AL・BA-2種・標準色 D2	AL・BA-2種・標準色 D2	AL・BA-2種・標準色 D2	AL・BA-2種・標準色 D2	AL・BA-2種・標準色 D2	AL・BA-2種・標準色 D2	AL・BA-2種・標準色 D2
額縁 材質・仕上 見付	ST・SOP	ST・SOP	ST・SOP	ST・SOP	ST・SOP	ST・SOP	ST・SOP	ST・SOP
沓摺/膳板	—	—	—	—	—	—	—	—
硝子	図示	図示	図示	図示	図示	図示	図示	図示
建具金物	本・電・片・ソ,附属金物一式	HR・CR, 附属金物一式	CR, 附属金物一式	附属金物一式,	附属金物一式,	HP・CR, 附属金物一式	CR,附属金物一式	CR,附属金物一式
備考			チャンバーボックスSt1.6加工（裏面グライト吹付）	チャンバーボックスSt1.6加工（裏面グライト吹付）	チャンバーボックスSt1.6加工（裏面グライト吹付） 一部遮音性能:T-2	EB-3487		

符号	AW 13	AW 14	AW 15
形式	嵌・縦辷	嵌・片引・突	嵌・片引・突
数量	2	1	1
法規			
姿図	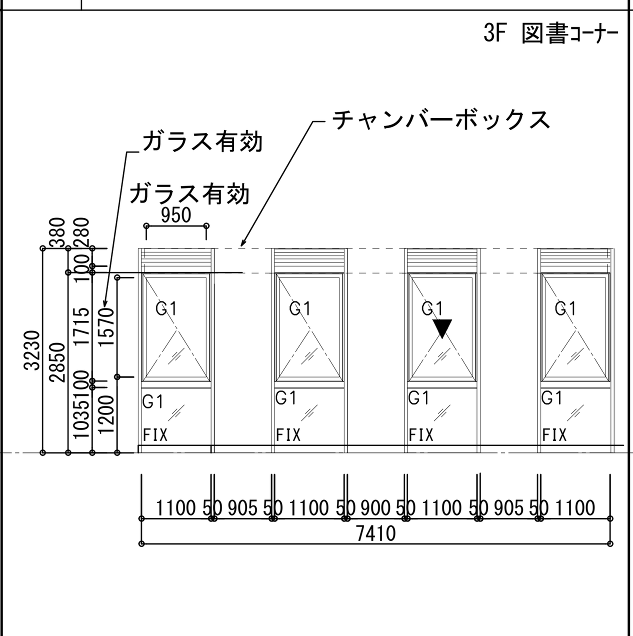	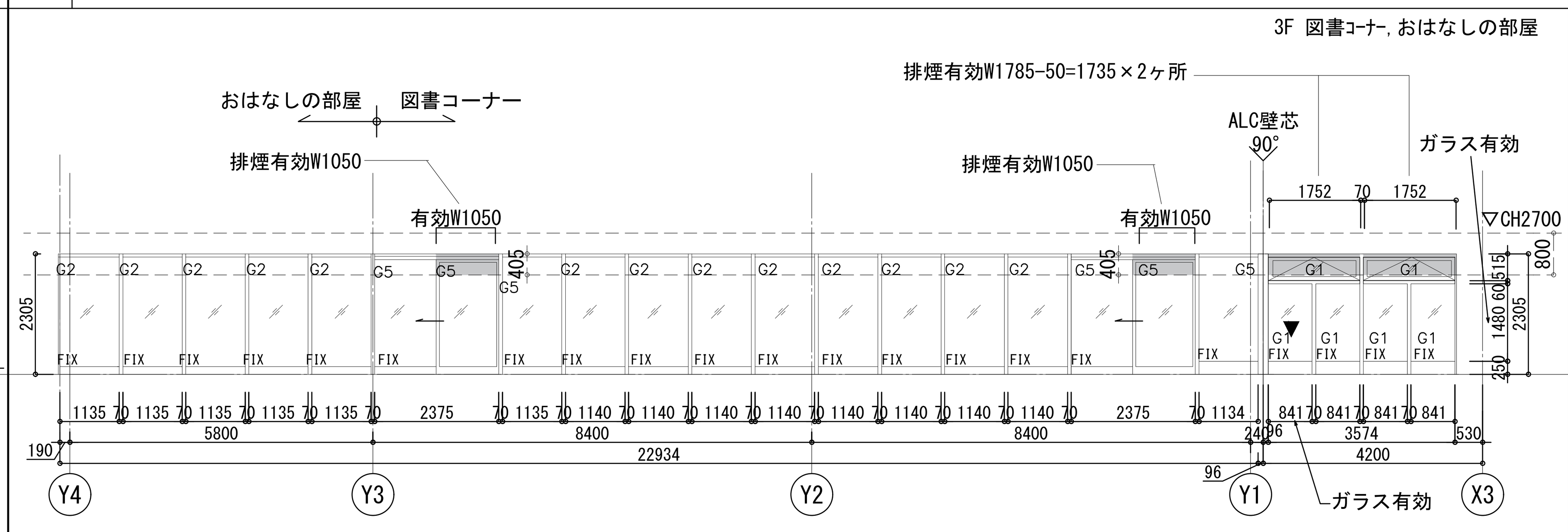	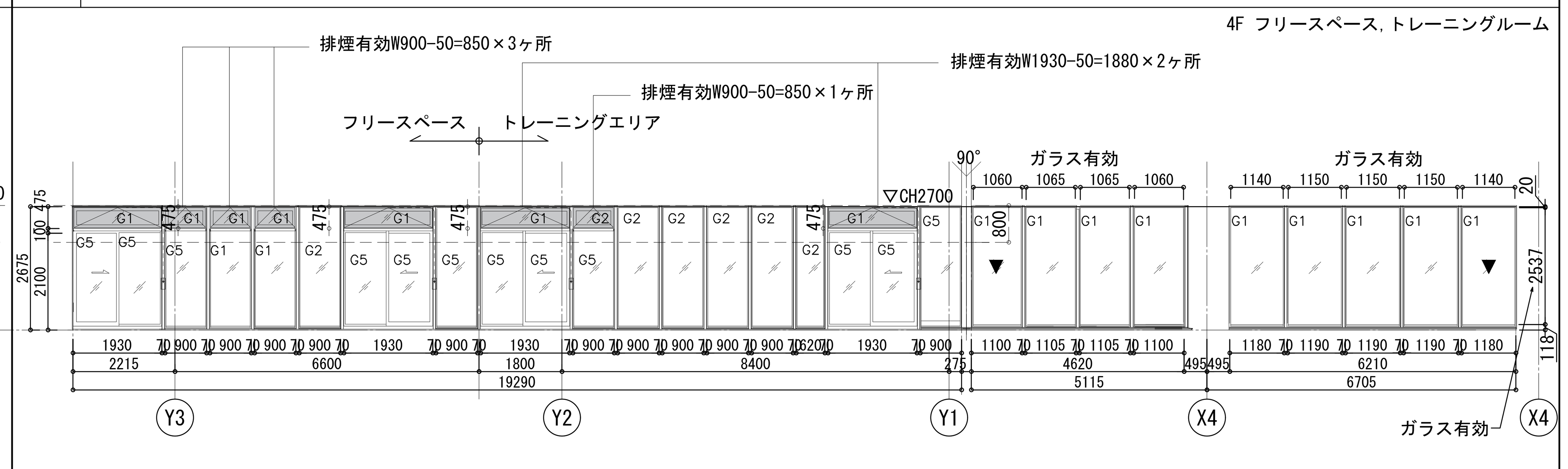
建具 材質・仕上 見込	AL・BA-2種・標準色	AL・BA-2種・標準色	AL・BA-2種・標準色
枠 材質・仕上・形状 見込	AL・BA-2種・標準色 D2	AL・BA-2種・標準色 D2	AL・BA-2種・標準色 D2
額縁 材質・仕上 見付	ST・SOP	ST・SOP	ST・SOP
沓摺/膳板			
硝子	図示	図示	図示
建具金物	CR,附属金物一式, チャンバーボックスSt1.6加工（裏面グライト吹付）	片引・HR・CR, 突：OP, 附属金物一式	片引：HP・CR,突：OP, 附属金物一式
備考			

ガラス凡例

G1	Low-E6+A6+PSG6	G4	Low-E8+A6+耐熱TG8	G7	Low-E8+A6+TG6	G10	耐熱TG8
G2	Low-E8+A6+PSG8	G5	TG8	G8	Low-E6+A6+TG6		
G3	Low-E6+A6+耐熱TG6.5	G6	TG12	G9	PSG6	特記なき限り、飛散防止フィルム	

凡例

バックボードt6EP	排煙有効部分
耐火ボードt35EP	

明石市政策局 プロジェクト推進室
〈代表設計者〉 一級建築士 国土交通大臣登録 第300703号 森 雅章
西明石地域交流センター icotto 建設工事
A 建築工事
19 建具表(1) 1/100(A1) 1/200(A3)
最終版 / 見積版 2024.12.16 / 最終契約版
安井建築設計事務所

(2023年版)
20230220

符号	形式	数量	法規	姿図	建具 材質・仕上	見込	枠 材質・仕上・形状	見込	額縁 材質・仕上	見付	沓摺/膳板	硝子	建具金物	備考
SD 01	片	17		各階EPS、各階SK、PS1-3 PS2-3、PS3-3、PS4-3、PS1-4	ST・SOP, t=1.6	40	ST・SOP	D2・b			SUS・HL		PH、AS、点検口鍵	附属金物一式
SD 02	両、ガ	1		MR1-1	ST・SOP, t=1.6	40	ST・SOP	D2・b			SUS・HL	-	PH、AS、点検口鍵	附属金物一式
SD 03	片	2	特	ポンプ室、ゴミ庫	ST・DP, t=1.6	40	ST・DP	D2・b			SUS・HL		PH、LH、本片、DC	附属金物一式、SAT 告示1369号、告示2564号
SD 04	親	1	特	1階廊下	ST・DP, t=0.8	40	ST・DP	D2・b			SUS・HL	-	PH、LH、電、片、DC、FR	附属金物一式、SAT、電気錠カードキー 告示1369号、告示2564号
SD 05	片	1	特	倉庫1-2	ST・SOP, t=0.8	40	ST・SOP	D2・b			SUS・HL		PH、LH、電、片、DC	附属金物一式、電気錠カードキー 告示1369号、告示2564号
SD 06	引	1		倉庫2-1	ST・SOP, t=0.8	40	ST・SOP	D2・b			SUS・HL	-	HP、電、片、DC	附属金物一式、電気錠カードキー
SD 07	片	2		倉庫2-2、倉庫4-1	ST・SOP, t=0.8	40	ST・SOP	D2・b			SUS・HL	-	PH、LH、電、片、DC	附属金物一式、電気錠カードキー
SD 08	片	3	防	廊下	ST・DP, t=0.8	40	ST・DP	D2・b			SUS・HL	-	PH、LH、DC、片、4階のみ非	附属金物一式 告示1360号、告示2564号
SD 09	両	1		倉庫4-2	ST・SOP, t=0.8	40	ST・SOP	D2・b			SUS・HL	-	PH、LH、電、片、DC	附属金物一式、電気錠カードキー
SD 10	両	10		SD10-1	ST・SOP, t=1.6	40	ST・SOP	D2・b			SUS・HL	-	PH、FP(ラッチ付き)、AS	附属金物一式
	両、ガ	8		多目的ホール SD10-2										

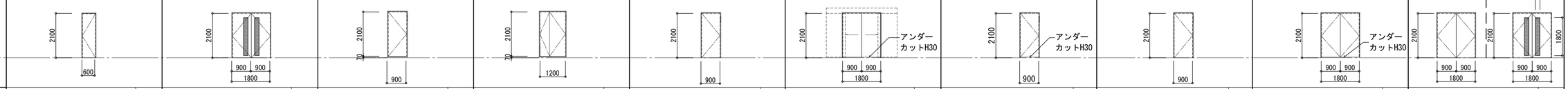

符号	形式	数量	法規	姿図	建具 材質・仕上	見込	枠 材質・仕上・形状	見込	額縁 材質・仕上	見付	沓摺/膳板	硝子	建具金物	備考
SD 11	片、フ	4		多目的ホール	ST・SOP, t=1.6	40	ST・SOP	D2・b			SUS・HL		PH、AS、点検口鍵	附属金物一式
SD 12	両、フ	4	特	多目的ホール	ST・SOP, t=1.6	40	ST・SOP	D2・b			SUS・HL	-	PH、HP、DC(C)、FR、片	附属金物一式 告示1369号、告示2564号
SD 13	両、フ	7		倉庫4-3、倉庫4-8 SD13-1	ST・SOP, t=1.6	40	ST・SOP	D2・b			SUS・HL	-	PH、HP、DC、片	附属金物一式 告示1369号、告示2564号
	両、フ、ガ	3		倉庫4-3、倉庫4-8 SD13-2										
SD 14	片、フ	6		多目的ホール	ST・DP, t=1.6	40	ST・DP	D2・b					PH、FP(ラッチ付き)、非、AS、	附属金物一式 代替進入口、ワイヤーストッパー
SD 15	片、フ	4		配管取出口	ST・DP, t=1.6	40	ST・DP	D2・b					PH、AS、分	附属金物一式、SAT 片面フラッシュとする
SD 16	両、フ	1	防	倉庫4-13	ST・DP, t=1.6	40	ST・DP	D2・b			SUS・HL	-	PH、FP(ラッチ付き)、AS	附属金物一式
SD 17	片、フ	1		屋上点検扉	ST・DP, t=1.6	40	ST・DP	D2・b			SUS・HL	-	PH、FP(ラッチ付き)、AS	附属金物一式
SD 18	片	1	特	1階、2階、屋内避難階段	ST・SOP, t=1.6	40	ST・SOP	D2・b				AH、CH		附属金物一式 常開くぐり戸付 告示1369号、告示2564号
SD 19	片	3	特	3階、4階、屋内避難階段	ST・SOP, t=1.6	40	ST・SOP	D2・b				AH、CH		附属金物一式 常開くぐり戸付 告示1369号、告示2564号
LSD 01	片、フ	1		1階事務室	ST・SOP, t=0.6	40	ST・SOP	D2・b			SUS・HL	FG4	PH、LH、DC、片、電	附属金物一式 1階事務室は電気錠カードキー
LSD 02	片、フ	3		倉庫1-1、更衣室 清掃員控室	ST・SOP, t=0.6	40	ST・SOP	D2・b			SUS・HL	FG4	PH、LH、DC、片	附属金物一式

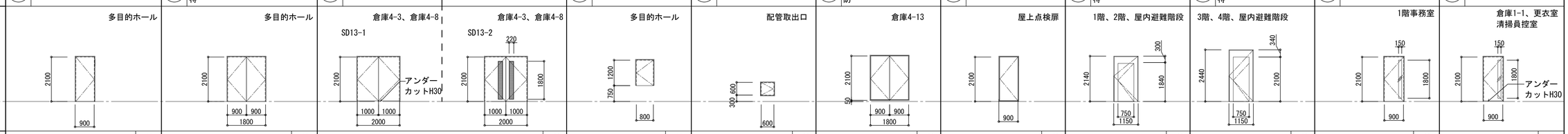

符号	形式	数量	法規	姿図	建具 材質・仕上	見込	枠 材質・仕上・形状	見込	額縁 材質・仕上	見付	沓摺/膳板	硝子	建具金物	備考
LSD 03	框、引	2	防	1階事務室 保育ルーム1(一時預かり)	ST・SOP, t=0.6	40	ST・SOP	D2・b			SUS・HL	TG5	HR、HP、自閉式、片、DC	附属金物一式 EA-0511 電気錠カードキー
LSD 04	2連片引	16		ベビーケアルーム(2階～4階)、各階だれでもWC(WC1、WC2)、多機能WC(WC1、WC2)、3階事務室 更衣室4－1、4－2	ST・SOP, t=0.6	40	ST・SOP	D2・b			SUS・HL	FG4	HR、HP、鎌(表)、DC	附属金物一式
LSD 05	片引	3		ベビーケアルーム(1階)、休憩室兼救護室、図書コーナー前室	ST・SOP, t=0.6	40	ST・SOP	D2・b			SUS・HL	FG4	HR、HP、鎌(表)、DC	附属金物一式
LSD 06	片引	1	防	休憩室兼救護室	ST・SOP, t=0.6	40	ST・SOP	D2・b			SUS・HL	FG4	HR、HP、片、DC、電	附属金物一式、電気錠カードキー 告示1360号、告示2564号
GP 01	ガラスパーテーション	1		保育ルーム	詳細図による	70						TG10＋TG10		飛散防止フィルム貼、付属金物一式 自閉式吊戸
GP 02	ガラスパーテーション	1		保育ルーム	詳細図による	70						TG10＋TG10		飛散防止フィルム貼、付属金物一式 自閉式吊戸
GP 03	ガラスパーテーション	1		多目的室4、会議室1～3	詳細図による	70						TG10＋TG10		飛散防止フィルム貼、付属金物一式 自閉式吊戸

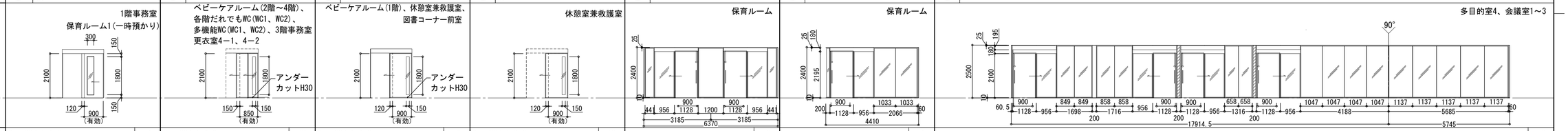

符号	形式	数量	法規	姿図	建具 材質・仕上	見込	枠 材質・仕上・形状	見込	額縁 材質・仕上	見付	沓摺/膳板	硝子	建具金物	備考
GP 04	ガラスパーテーション	1		スタジオ	詳細図による	70	詳細図による					TG10＋TG10		飛散防止フィルム貼、付属金物一式 自閉式吊戸
GP 05	ガラスパーテーション	3		多目的室1～3	詳細図による	70	詳細図による					TG10＋TG10		飛散防止フィルム貼、付属金物一式 自閉式吊戸
GP 06	ガラスパーテーション			閲覧室	詳細図による	70	詳細図による					TG10＋TG10		飛散防止フィルム貼、付属金物一式 自閉式吊戸
GP 07	ガラスパーテーション	1		おはなしの部屋	詳細図による	70	詳細図による					TG10＋TG10		飛散防止フィルム貼、付属金物一式 自閉式吊戸
GP 08	ガラスパーテーション	1		図書コーナー前室	詳細図による	70	詳細図による					TG10、TG8(自閉式吊戸)		飛散防止フィルム貼、付属金物一式
GP 09	ガラスパーテーション	1		トレーニングエリア	詳細図による	70	詳細図による					TG10＋TG10		飛散防止フィルム貼、付属金物一式 フラッシュ開き戸、電気錠カードキー
SP 01	移動間仕切り	1		会議室2	詳細図による	70	詳細図による							付属金物一式
SP 02	移動間仕切り	2		多目的室1～3	詳細図による	70	詳細図による							付属金物一式

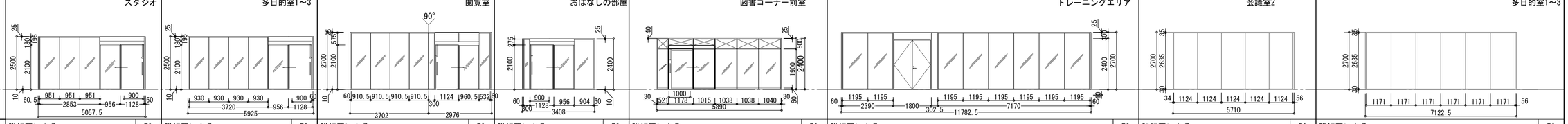

※外部SD枠廻りシーリングは特記なき限り二重シールとする。

明石市政策局 プロジェクト推進室

西明石地域交流センター icotto 建設工事

〈代表設計者〉 一級建築士 国土交通大臣登録 第300703号 森 雅章

A 建築工事 最終版

20 建具表(2) 1/100(A1) 1/200(A3) 見積版 2024.12.16

安井建築設計事務所 最終契約版

(2023年版)

20230220

符号	SFW 01	SFW 02	SF 01	SF 02	SS 01	SS 02	SS 03	SS 04	SS 05	SS 06
形式	PS点検口扉	PS点検口扉	3方枠	1方枠	防火防煙シャッター	防火防煙スクリーン	防火防煙スクリーン	防火防煙スクリーン	防火防煙スクリーン	防火防煙スクリーン
数量	4	4	3	19	1	1	1	1	1	1
法規					防	防	防	防	防	特
姿図	PS1-1、PS2-1、PS3-1、PS4-1	PS1-2、PS2-2、PS3-2、PS4-2	キッチン、事務スペース	MWC、WWC、地域活動スペース、キッチン、多目的室4、会議室1～3、スタジオ、図書コーナー	地域活動スペース	2階フリースペース	2階フリースペース	2階フリースペース	2階フリースペース	2階フリースペース
建具 材質・仕上	ST・指定焼付塗装・既製指定枠 70	ST・指定焼付塗装・既製指定枠 70			スチールスラット1.6t	シリカクロス0.7t	シリカクロス0.7t	シリカクロス0.7t	シリカクロス0.7t	シリカクロス0.7t
枠 材質・仕上・形状 見込	ST・指定焼付塗装・既製指定枠 D2	ST・指定焼付塗装・既製指定枠 D2	ST・SOP D2	ST・SOP D2	ST・SOP	ST・SOP	ST・SOP	ST・SOP	ST・SOP	ST・SOP
額縁 材質・仕上 見付					–	–	–	–	–	–
沓摺/膳板					–	–	–	–	–	–
硝子					–	–	–	–	–	–
建具金物					–	–	–	–	–	–
備考	付属金物一式	付属金物一式			防炎防煙シャッター、付属金物一式 煙管感知器連動、危害防止装置、 CAS-1024、告示2564号	防炎防煙シャッター、付属金物一式 煙管感知器連動、危害防止装置、 CAS-0255、EA-0190	防炎防煙シャッター、付属金物一式 煙管感知器連動、危害防止装置、 CAS-0255、EA-0190	防炎防煙シャッター、付属金物一式 煙管感知器連動、危害防止装置、 CAS-0255、EA-0190	防炎防煙シャッター、付属金物一式 煙管感知器連動、危害防止装置、 CAS-0255、EA-0190	防炎防煙シャッター、付属金物一式 煙管感知器連動、危害防止装置、 CAS-0255、EA-0190

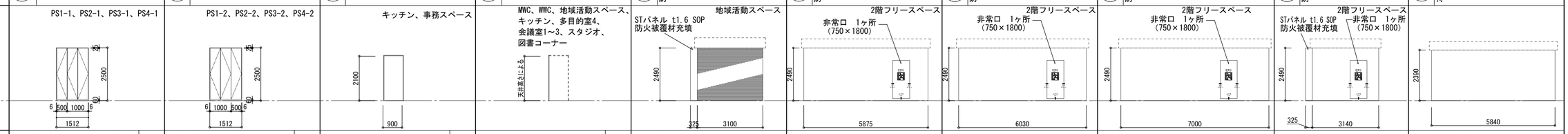

符号	SS 07	SS 08	SSW 01	SSW 02	SSW 03	SSD 01					
形式	防火防煙スクリーン	防火防煙スクリーン									
数量	2	1	1	2	1	1					
法規	特	特				防					
姿図	図書コーナー	図書コーナー	図書コーナー	図書コーナー	図書コーナー	1階廊下					
建具 材質・仕上	シリカクロス0.7t	シリカクロス0.7t	SUS・HL	SUS・HL	SUS・HL	ST・SOP、t1.6 40					
枠 材質・仕上・形状 見込	ST・SOP	ST・SOP	SUS・HL D2	SUS・HL D2	SUS・HL D2	ST・SOP D2・b					
額縁 材質・仕上 見付	–	–	SUS・HL	SUS・HL	SUS・HL						
沓摺/膳板	–	–									
硝子	–	–	PAG(TG5+TG5)	PAG(TG5+TG5)	PAG(TG5+TG5)	詳細図による					
建具金物	–	–	–	–	–						
備考	防炎防煙シャッター、付属金物一式 煙管感知器連動、危害防止装置、 CAS-0255、EA-0190	防炎防煙シャッター、付属金物一式 煙管感知器連動、危害防止装置、 CAS-0255、EA-0190	中間膜 30mil	中間膜 30mil	中間膜 30mil	附属金物一式 告示1360号，告示2564号					

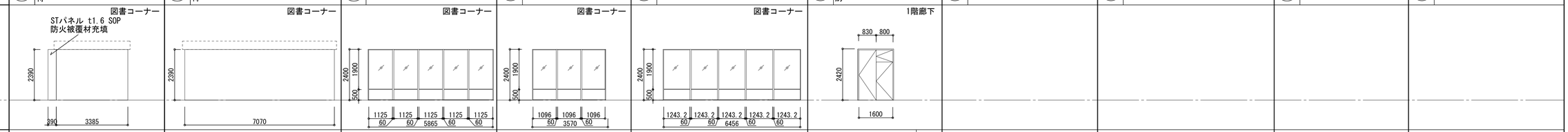

符号										
形式										
数量										
法規										
姿図										
建具 材質・仕上 見込										
枠 材質・仕上・形状 見込										
額縁 材質・仕上 見付										
沓摺/膳板										
硝子										
建具金物										
備考										

符号										
形式										
数量										
法規										
姿図										
建具 材質・仕上 見込										
枠 材質・仕上・形状 見込										
額縁 材質・仕上 見付										
沓摺/膳板										
硝子										
建具金物										
備考										

明石市政策局 プロジェクト推進室

西明石地域交流センター icotto 建設工事

〈代表設計者〉 一級建築士 国土交通大臣登録 第300703号
森 雅章

A	建築工事		最終版
21	建具表(3)	1/100(A1) 1/200(A3)	見積版 2024.12.16
	安井建築設計事務所		最終契約版

(2023年版)

20230220

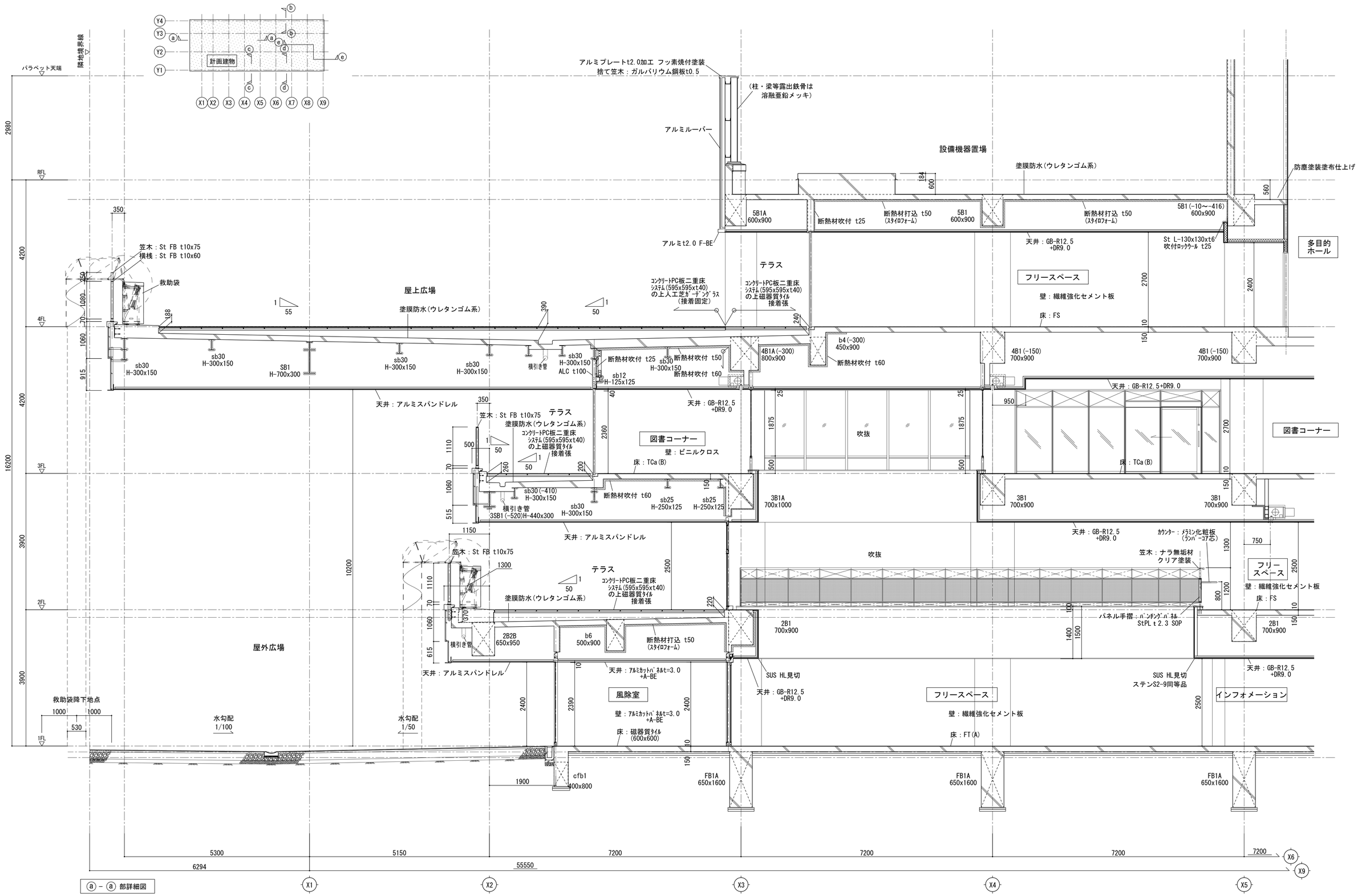

明石市政策局 プロジェクト推進室	西明石地域交流センター icotto 建設工事	
〈代表設計者〉 一級建築士 国土交通大臣登録 第300703号 森 雅章	A	建築工事 最終版
	22	矩計図(1) A1 1:50 A3 1:100 見積版 2024.12.16
	安井建築設計事務所	最終契約版

（2023年版）

20230220

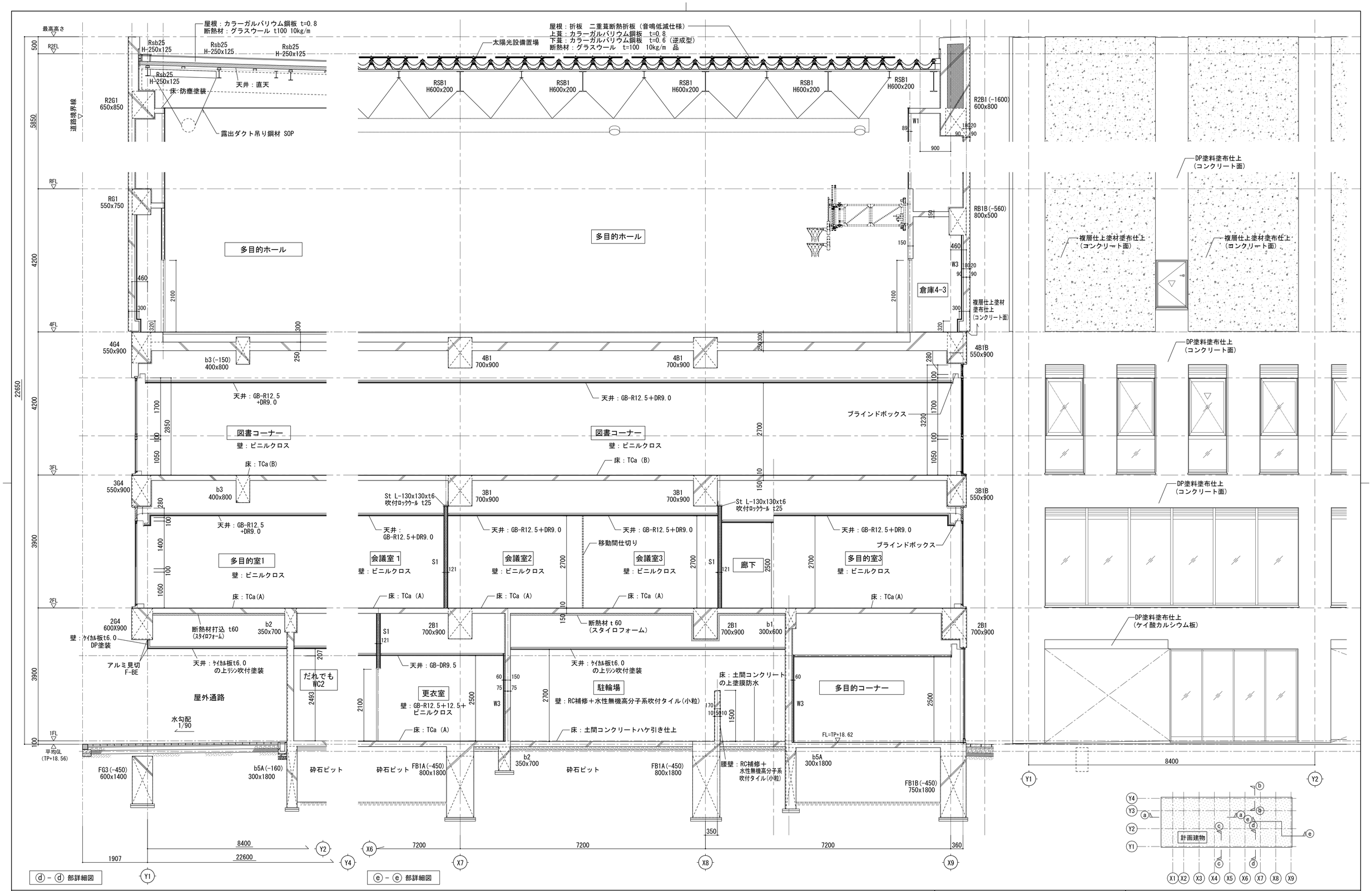

明石市政策局　プロジェクト推進室	西明石地域交流センター icotto 建設工事		
〈代表設計者〉　一級建築士　国土交通大臣登録　第300703号 森　雅章	A	建築工事	最終版
	23	矩計図(2)　A1 1:50　A3 1:100	見積版　2024.12.16
		安井建築設計事務所	最終契約版

(2023年版)

20230220

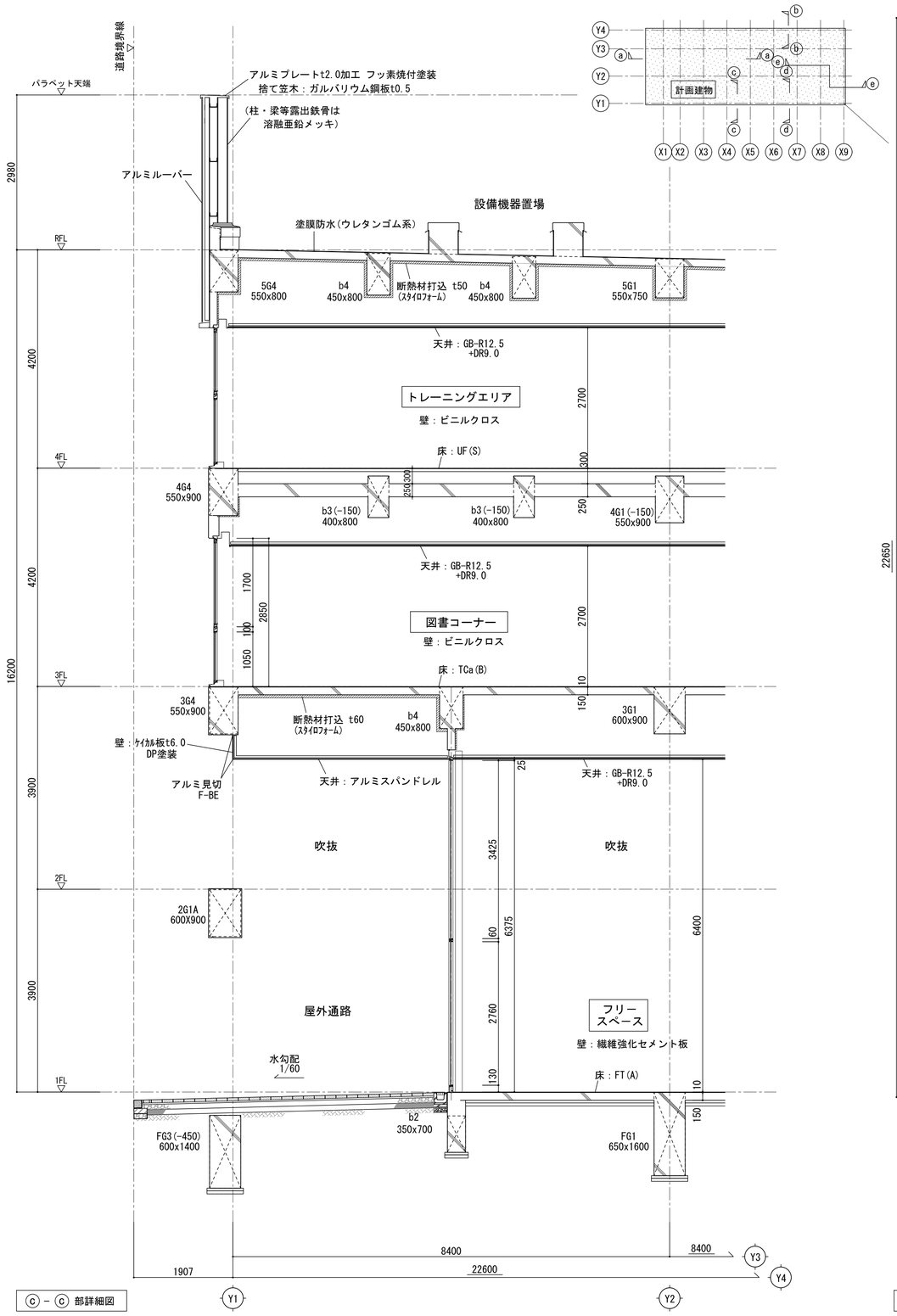

ⓒ－ⓒ 部詳細図

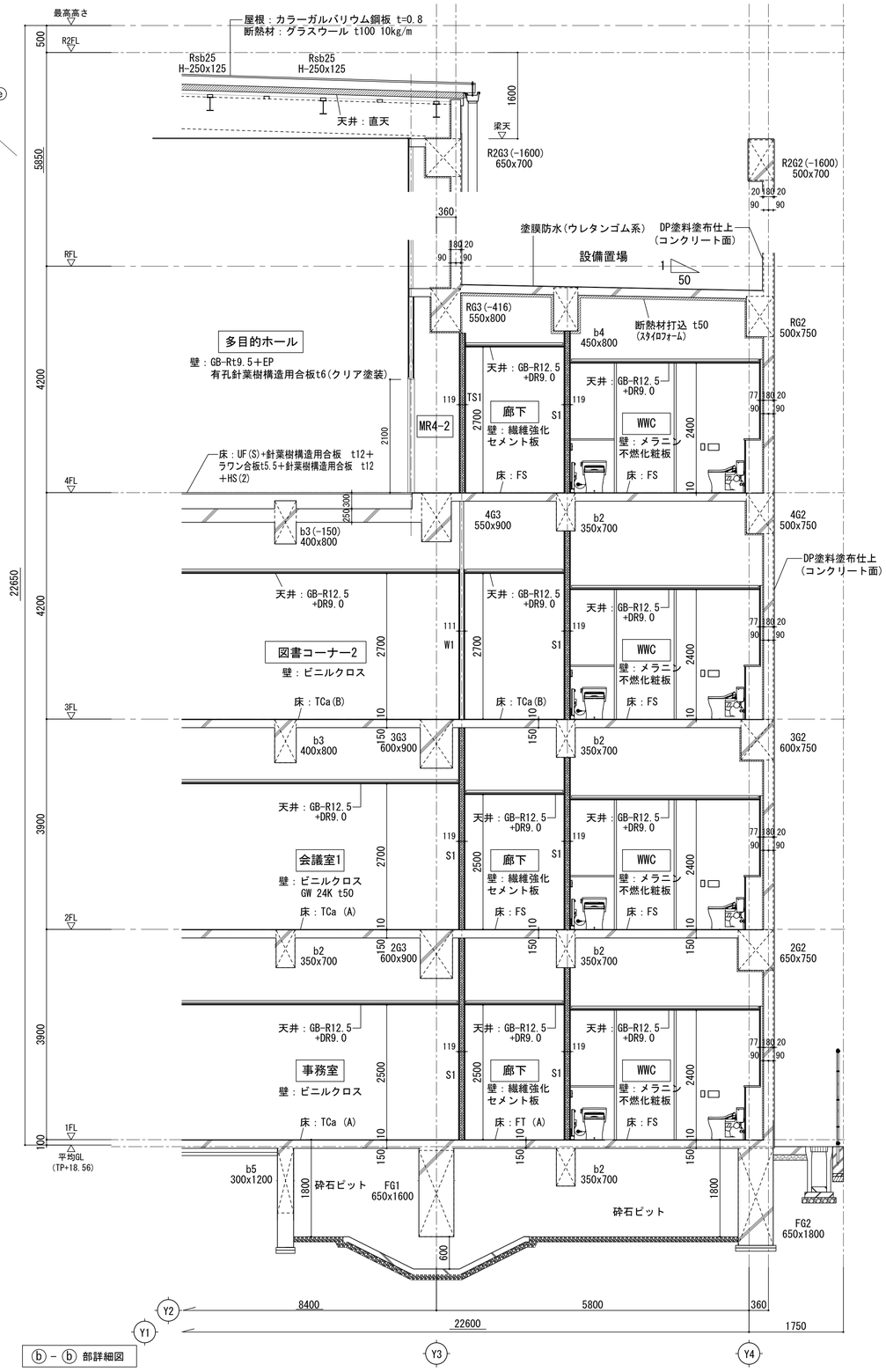

ⓑ－ⓑ 部詳細図

明石市政策局 プロジェクト推進室	西明石地域交流センター icotto 建設工事		
〈代表設計者〉 一級建築士 国土交通大臣登録 第300703号 森 雅章	A	建築工事	最終版
	24	矩計図(3) A1 1:50 A3 1:100	見積版 2024.12.16
		安井建築設計事務所	最終契約版

（2023年版）

20230220

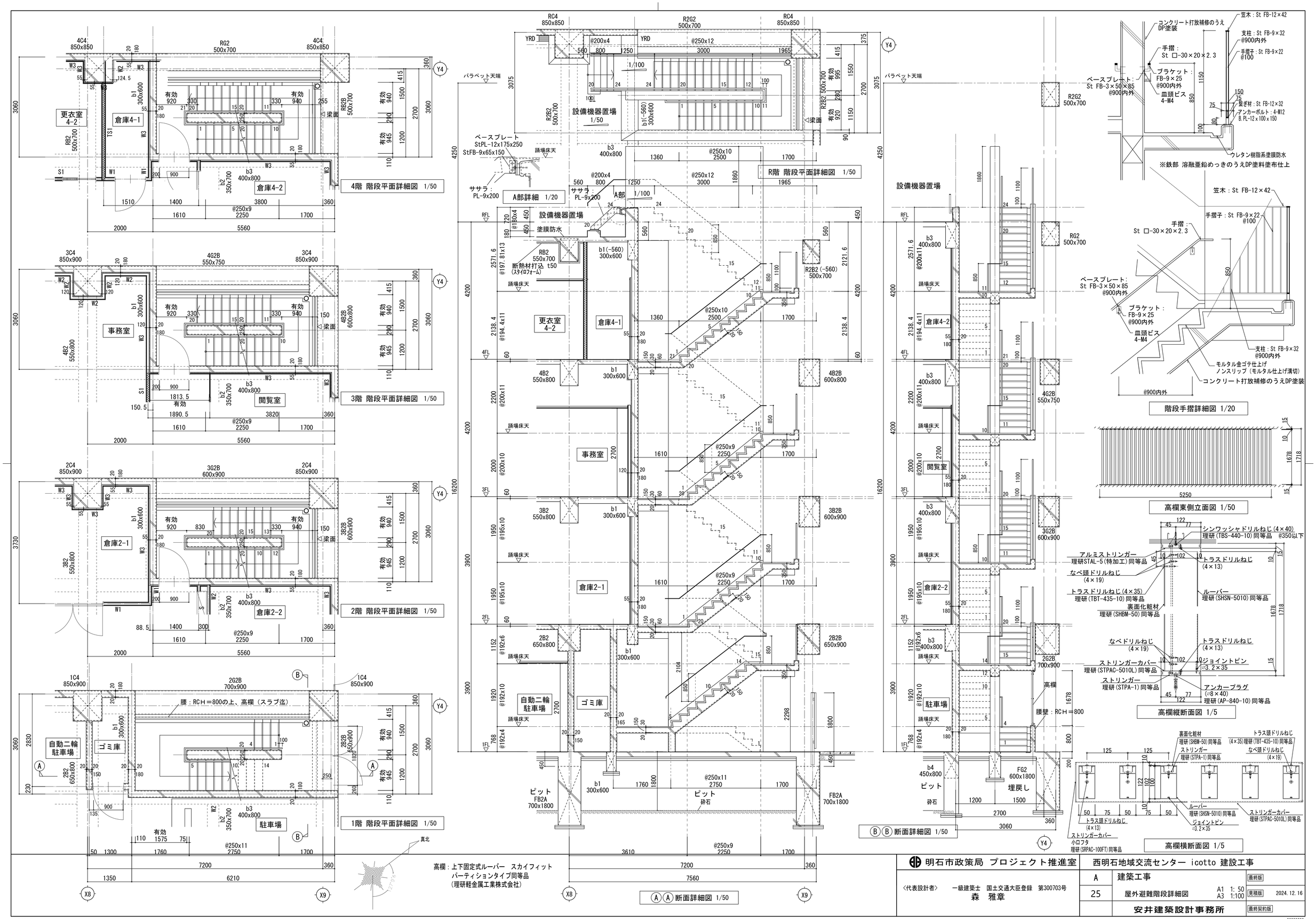
4階 階段平面詳細図 1/50
3階 階段平面詳細図 1/50
2階 階段平面詳細図 1/50
1階 階段平面詳細図 1/50
R階 階段平面詳細図 1/50
A部詳細 1/20
Ⓐ Ⓐ 断面詳細図 1/50
Ⓑ Ⓑ 断面詳細図 1/50
階段手摺詳細図 1/20
高欄東側立面図 1/50
高欄縦断面図 1/5
高欄横断面図 1/5
※鉄部 溶融亜鉛めっきのうえDP塗料塗布仕上
高欄：上下固定式ルーバー スカイフィット
パーティションタイプ同等品
(理研軽金属工業株式会社)
真北
明石市政策局 プロジェクト推進室
西明石地域交流センター icotto 建設工事
<代表設計者> 一級建築士 国土交通大臣登録 第300703号
森 雅章
A 建築工事
25 屋外避難階段詳細図
A1 1:50
A3 1:100
最終版
見積版 2024.12.16
最終契約版
安井建築設計事務所
(2023年版)
20230220

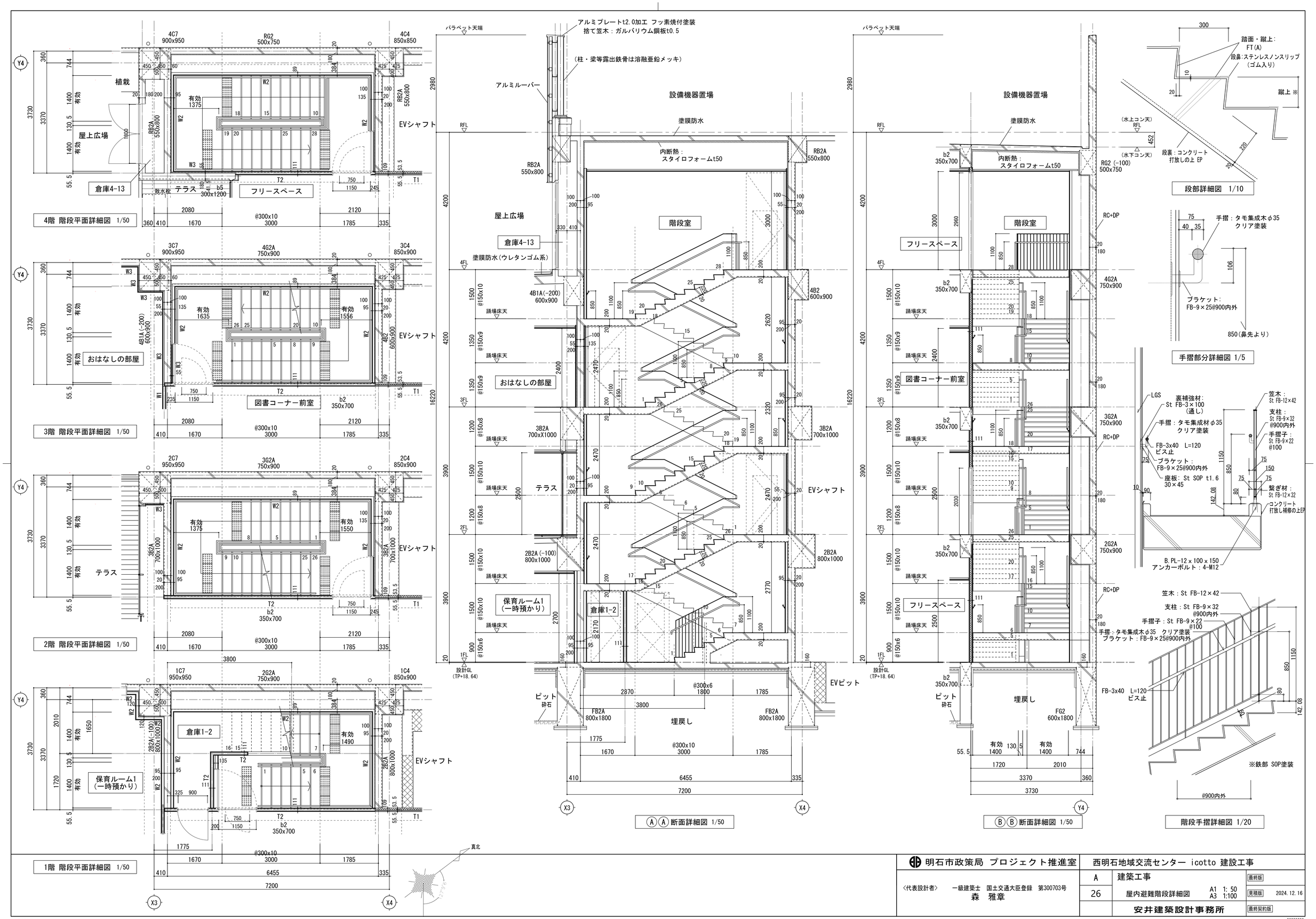

明石市政策局 プロジェクト推進室	西明石地域交流センター icotto 建設工事		
〈代表設計者〉 一級建築士 国土交通大臣登録 第300703号 森 雅章	A	建築工事	最終版
	26	屋内避難階段詳細図 A1 1:50 A3 1:100	見積版 2024.12.16
		安井建築設計事務所	最終契約版

(2023年版)

20230220

1階　地域活動スペース、多機能 WC2、だれでも WC2

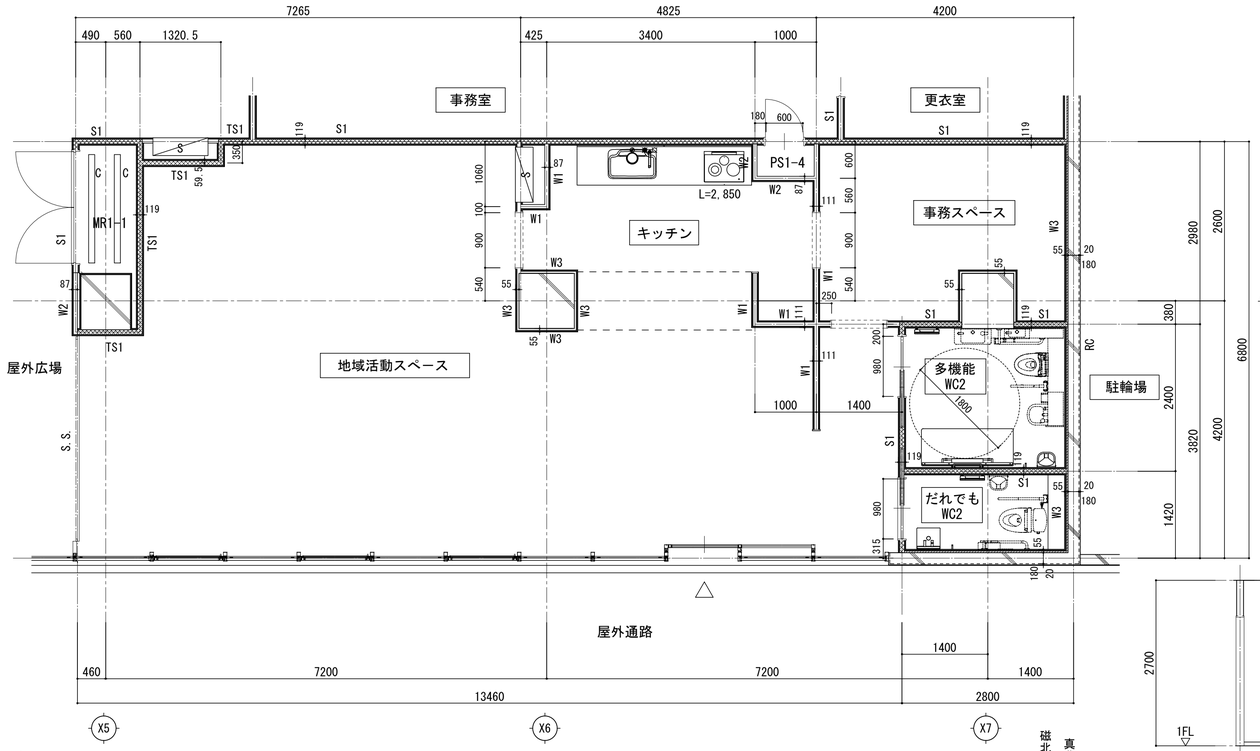

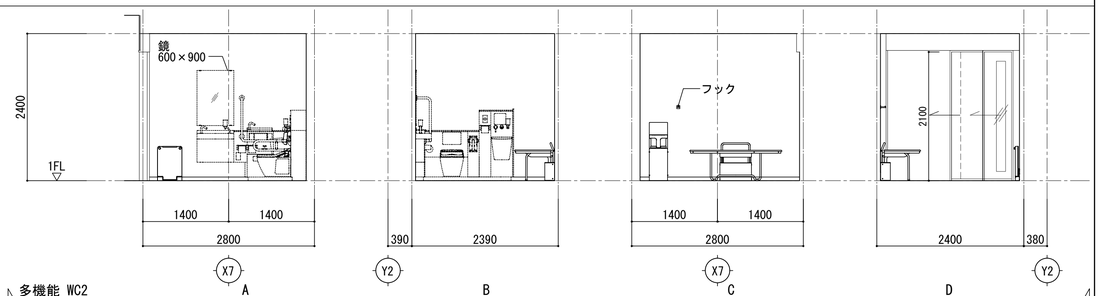

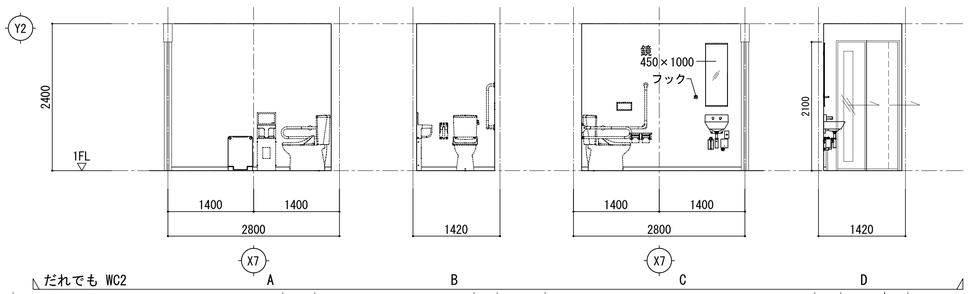

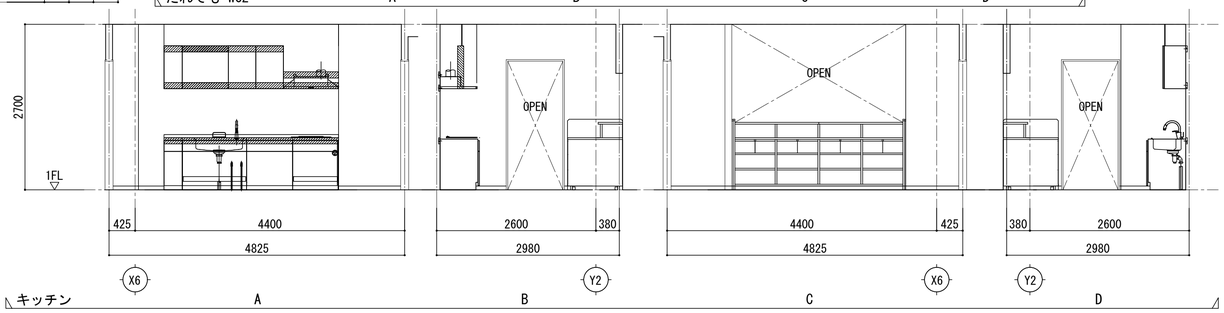

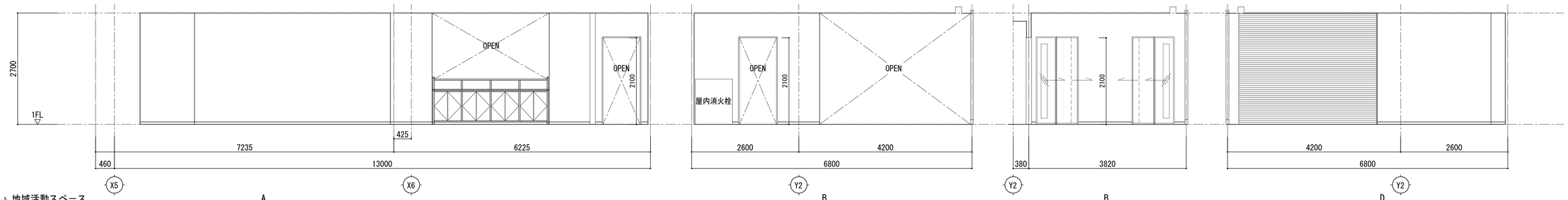

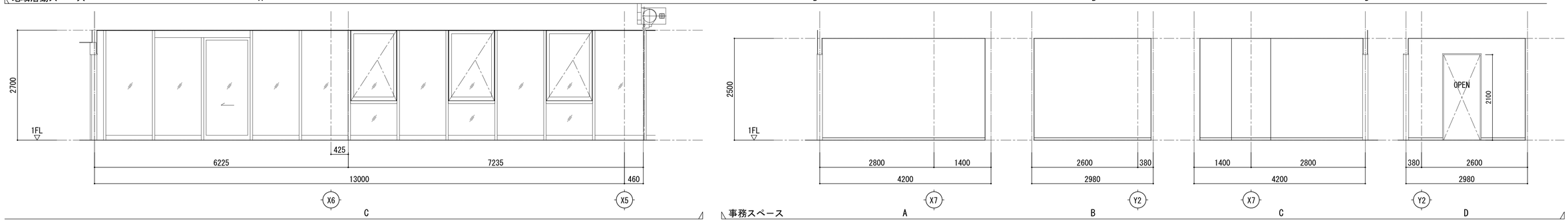

明石市政策局　プロジェクト推進室	西明石地域交流センター icotto 建設工事		
〈代表設計者〉　一級建築士　国土交通大臣登録　第300703号 森　雅章	A	建築工事	最終版
	27	地域活動スペース廻り詳細図 兼展開図　A1 1:50　A3 1:100	見積版　2024. 12. 16
		安井建築設計事務所	最終契約版

（2023年版）　20230220

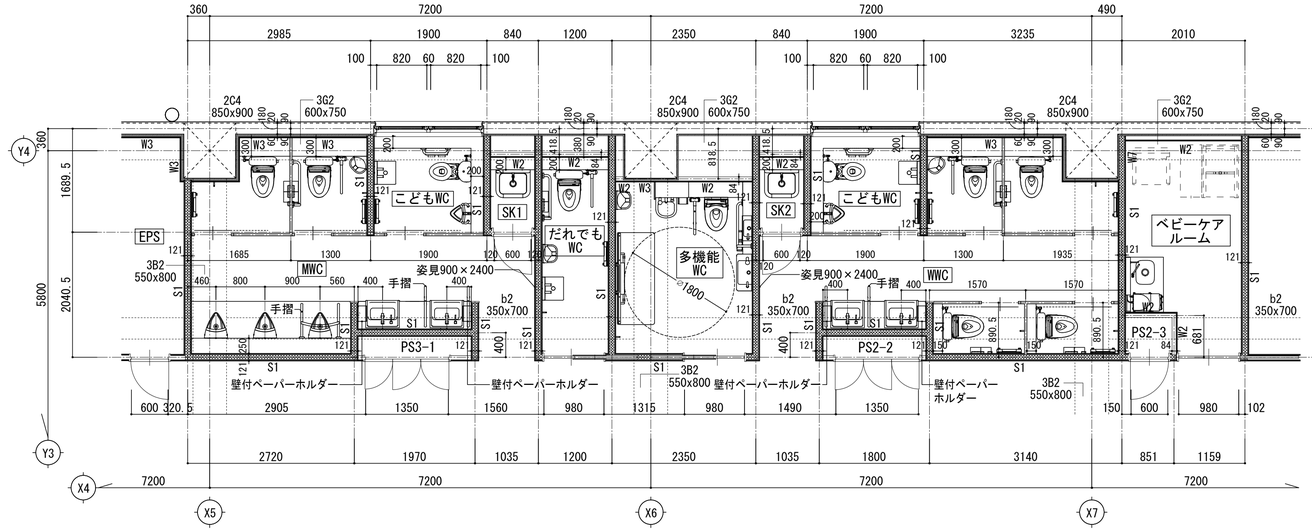

2～4階　平面詳細図　1:50

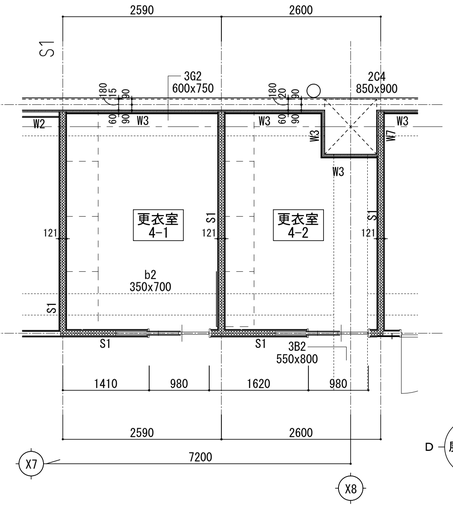

4階　平面詳細図　1:50

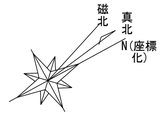

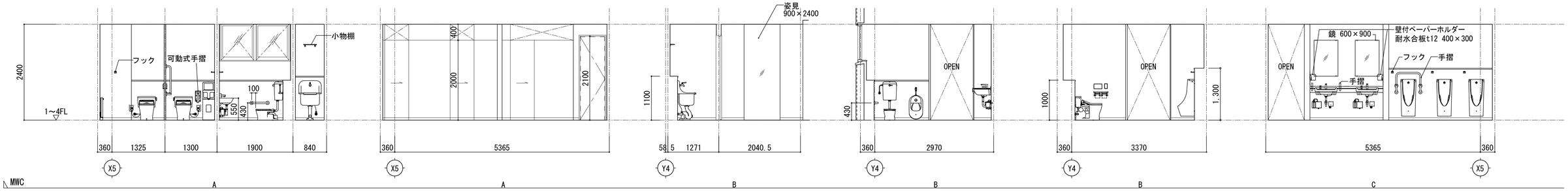

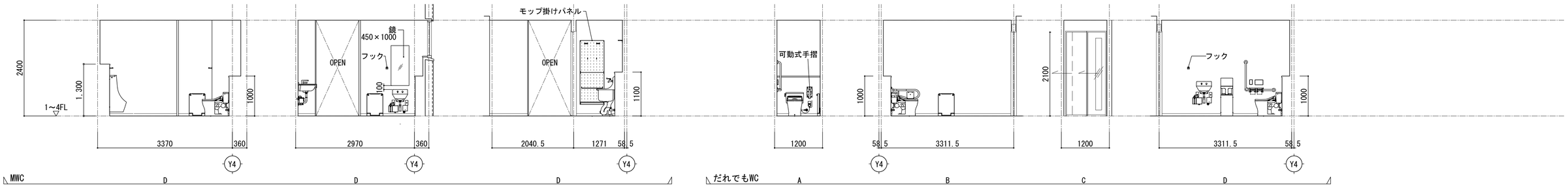

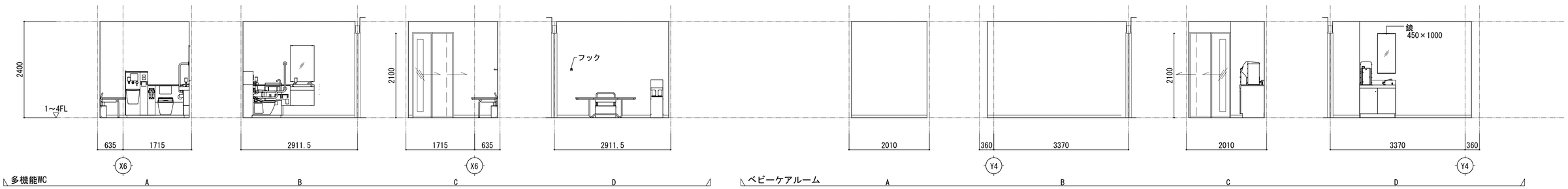

明石市政策局　プロジェクト推進室	西明石地域交流センター icotto 建設工事		
〈代表設計者〉　一級建築士　国土交通大臣登録　第300703号 森　雅章	A	建築工事	最終版
	28	便所詳細図兼展開図(1)　A1 1:50　A3 1:100	見積版　2024.12.16
		安井建築設計事務所	最終契約版

（2023年版）

20230220

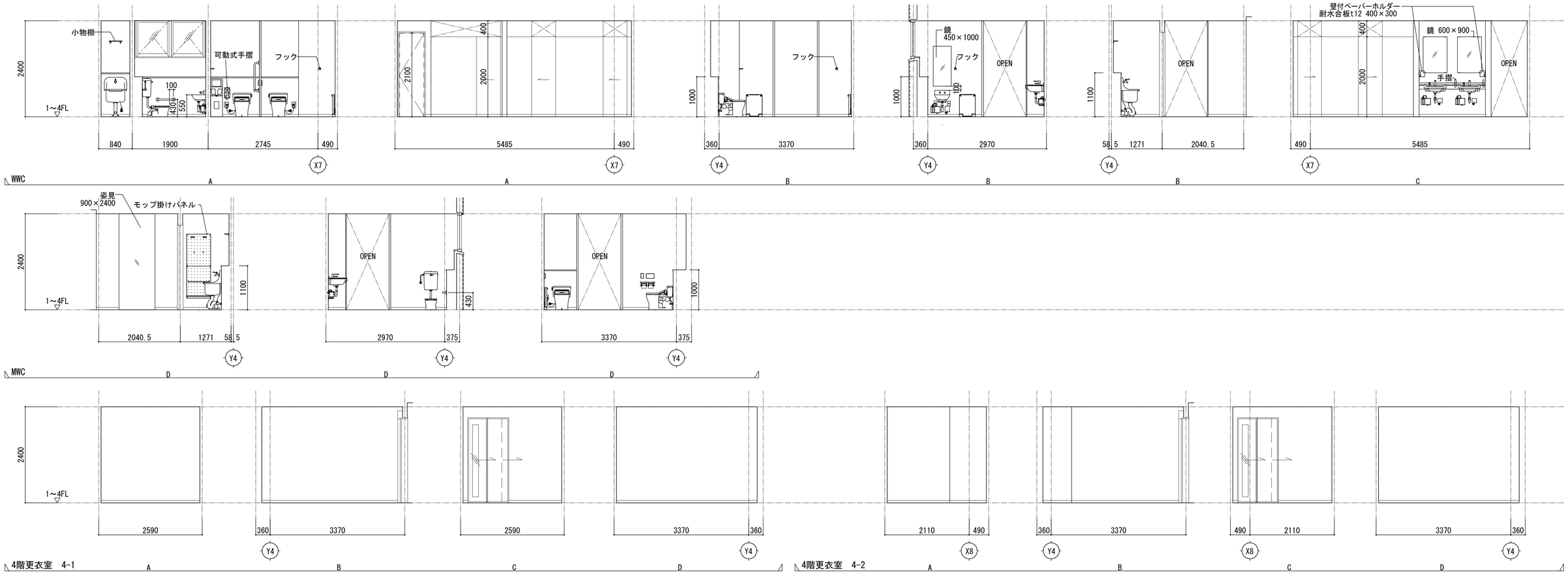

1階 ベビーケアルーム・清掃員控室

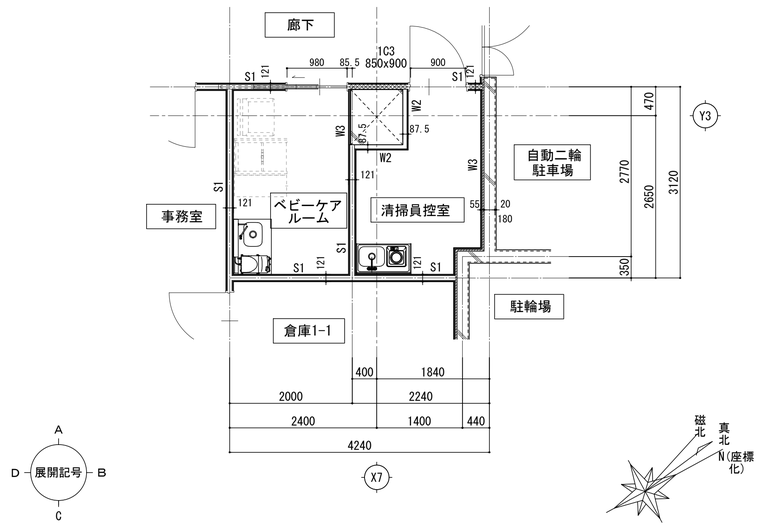

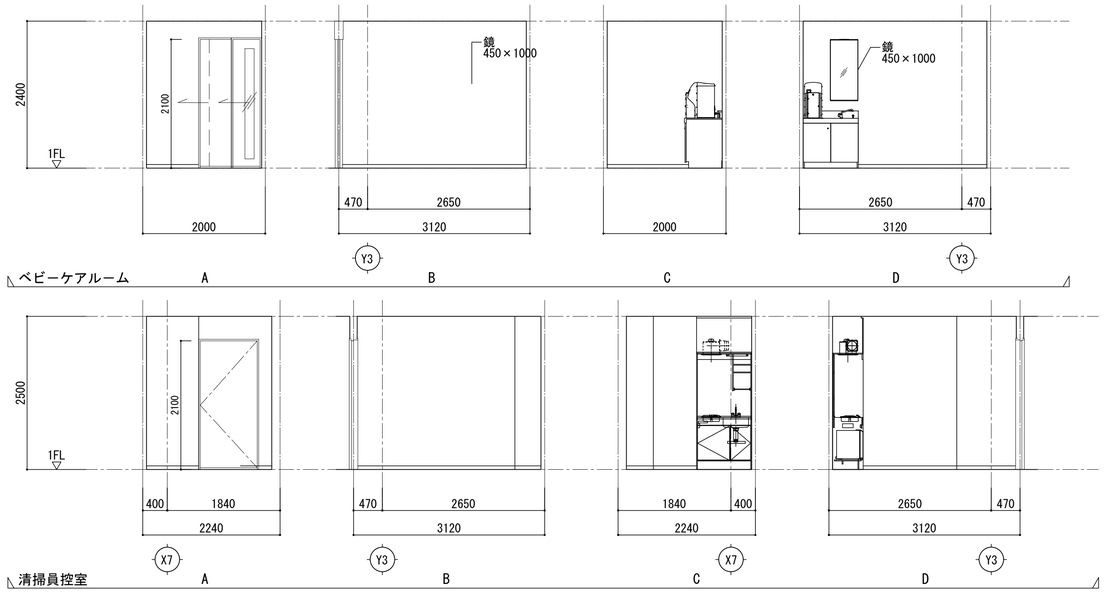

明石市政策局 プロジェクト推進室	西明石地域交流センター icotto 建設工事		
〈代表設計者〉 一級建築士 国土交通大臣登録 第300703号 森 雅章	A	建築工事	最終版
	29	便所詳細図兼展開図(2) A1 1:50 A3 1:100	見積版 2024.12.16
		安井建築設計事務所	最終契約版

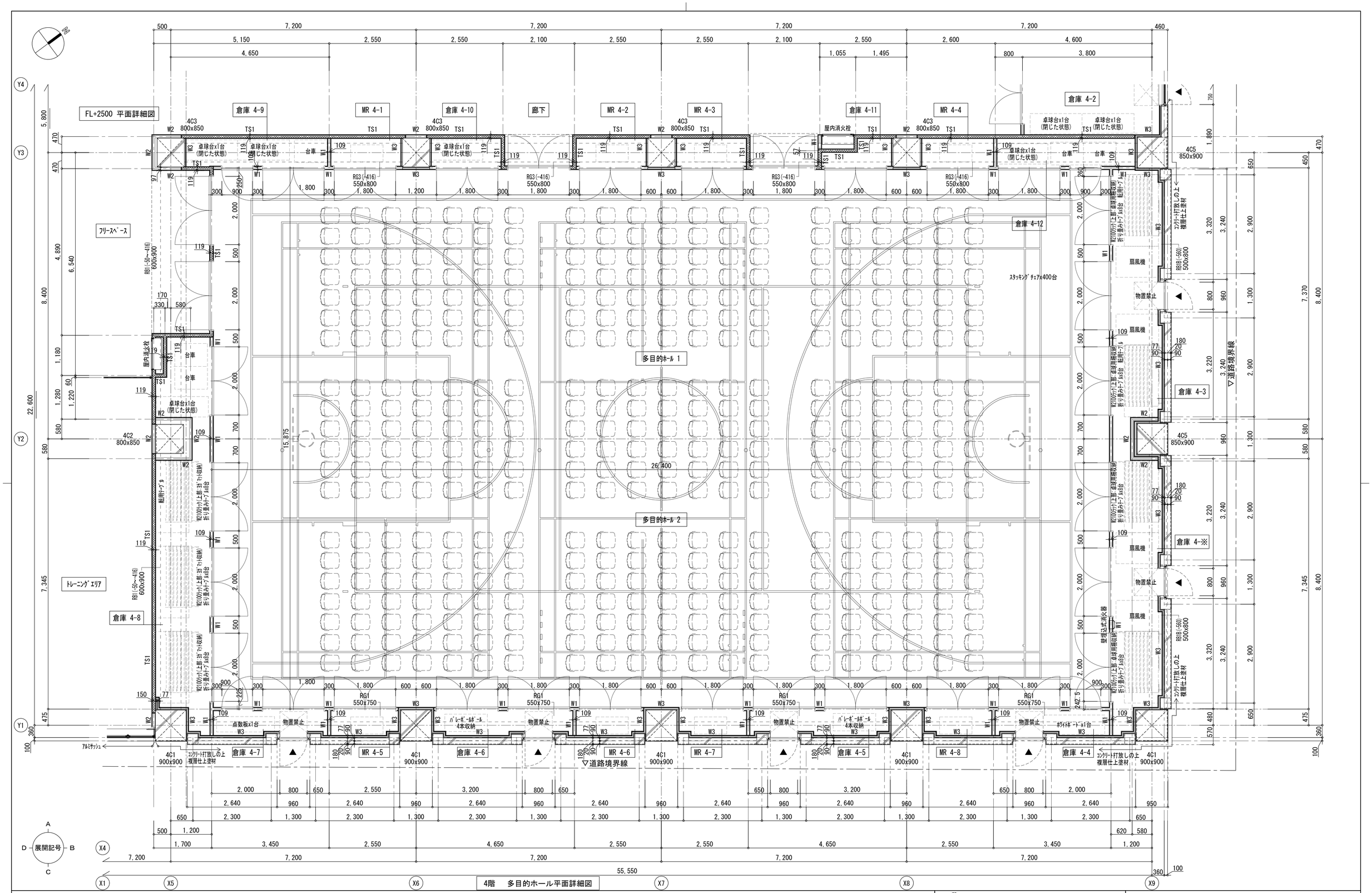

4階　多目的ホール平面詳細図

明石市政策局　プロジェクト推進室	西明石地域交流センター icotto 建設工事		
〈代表設計者〉　一級建築士　国土交通大臣登録　第300703号 森　雅章	A	建築工事	最終版
	30	多目的ホール平面詳細図　A1 1:50　A3 1:100	見積版　2024.12.16
		安井建築設計事務所	最終契約版

（2023年版）

20230220

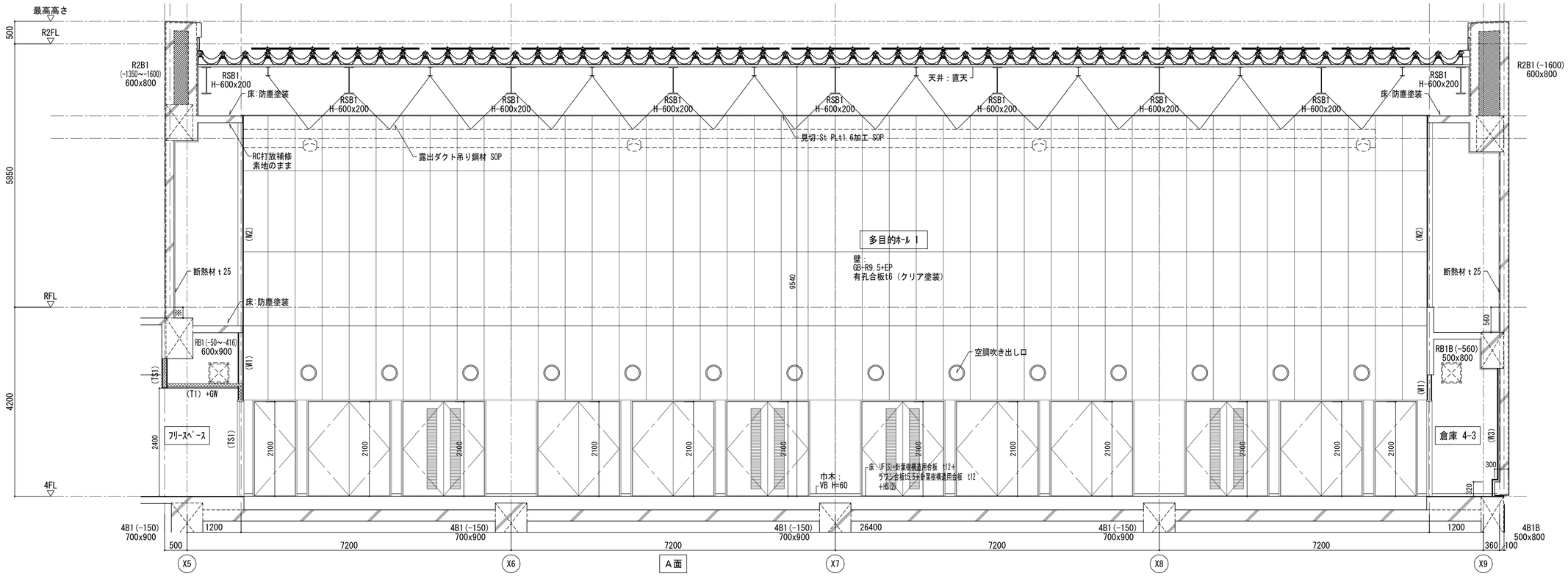

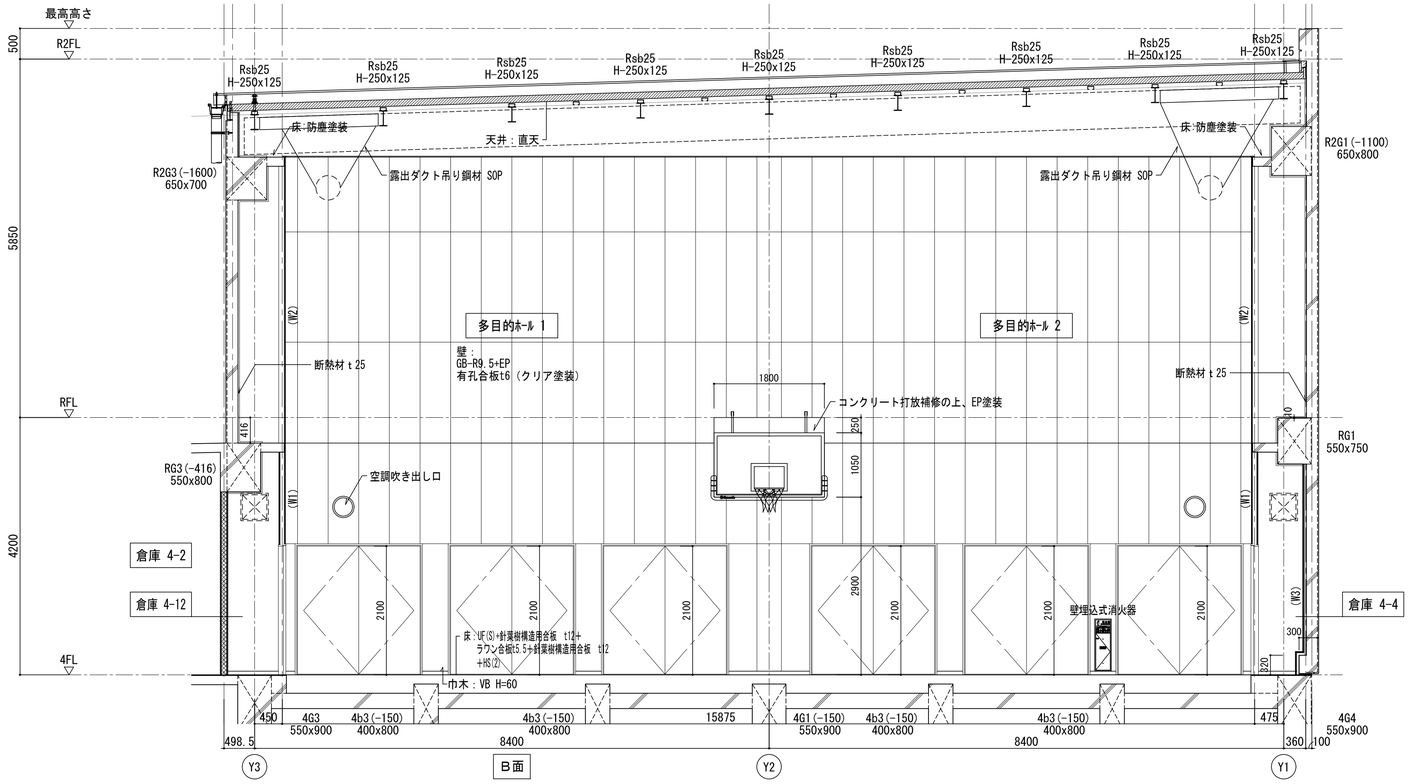

明石市政策局 プロジェクト推進室	西明石地域交流センター icotto 建設工事		
〈代表設計者〉 一級建築士 国土交通大臣登録 第300703号 森 雅章	A	建築工事	最終版
	31	多目的ホール展開図(1) A1 1:50 A3 1:100	見積版 2024.12.16
		安井建築設計事務所	最終契約版

(2023年版)

20230220

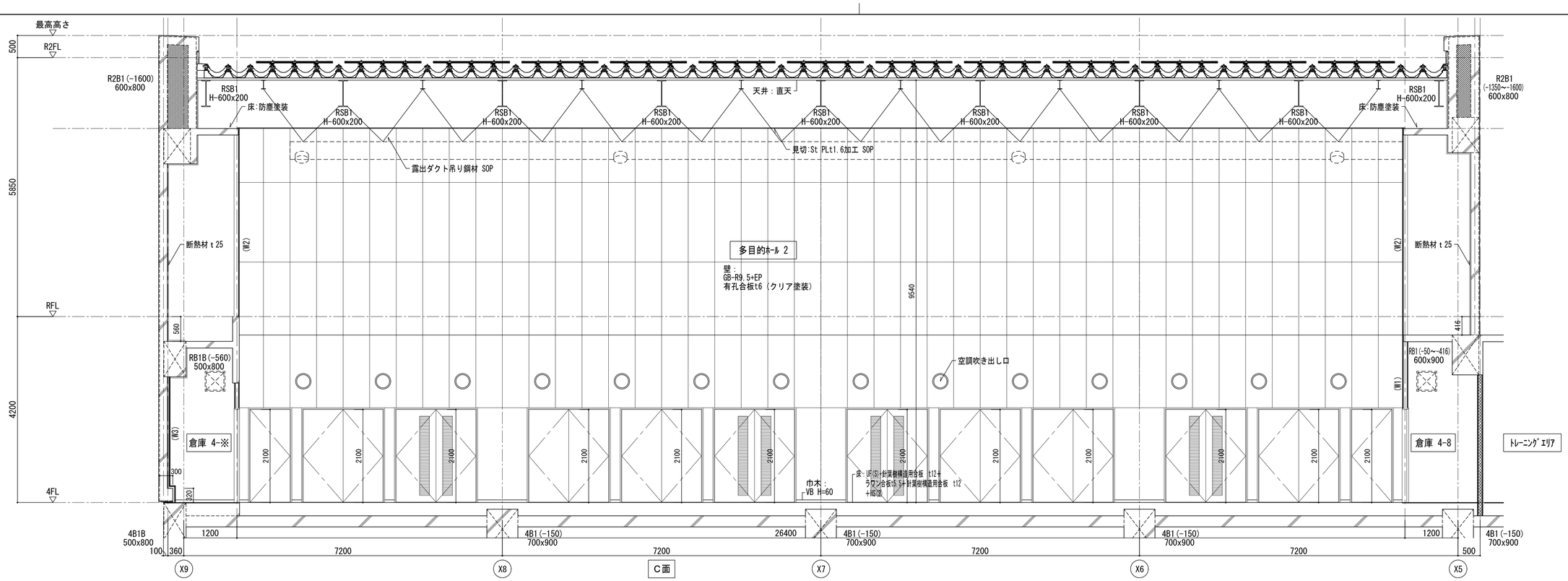

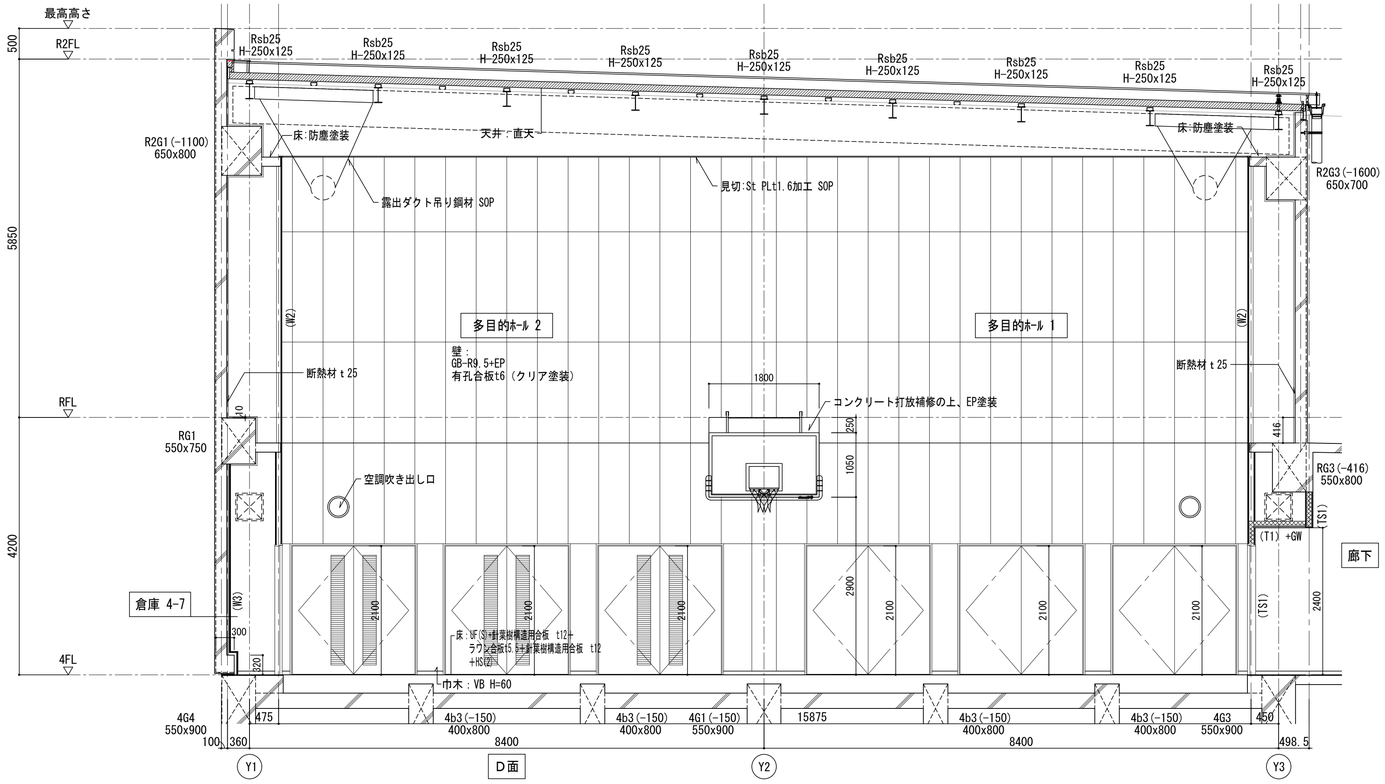

明石市政策局 プロジェクト推進室	西明石地域交流センター icotto 建設工事		
〈代表設計者〉 一級建築士 国土交通大臣登録 第300703号 森 雅章	A	建築工事	最終版
	32	多目的ホール展開図(2) A1 1:50 A3 1:100	見積版 2024.12.16
		安井建築設計事務所	最終契約版

(2023年版)

20230220

01	4階屋上広場廻り部分詳細図	-

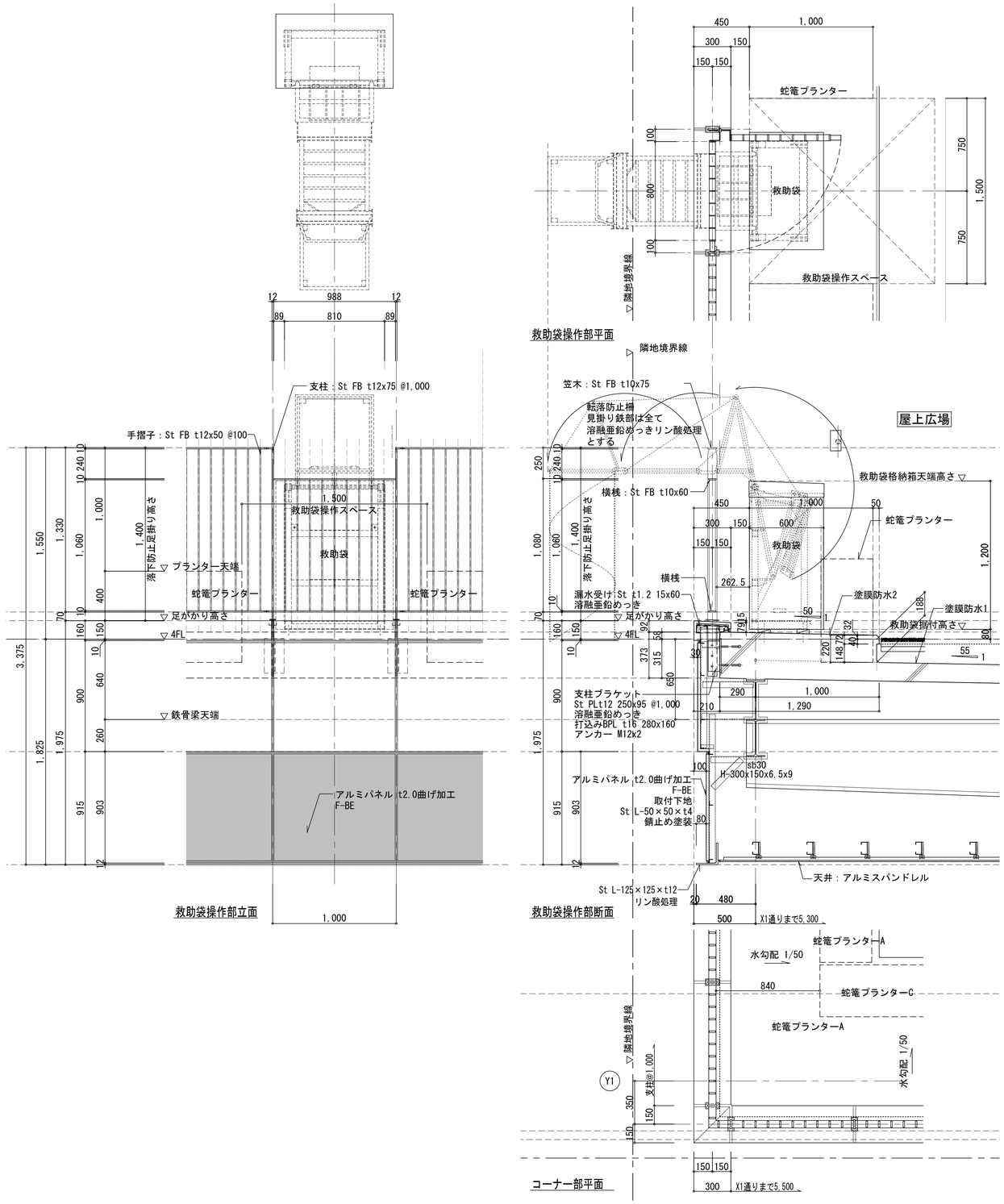

02	3階吊りテラス廻り部分詳細図	-

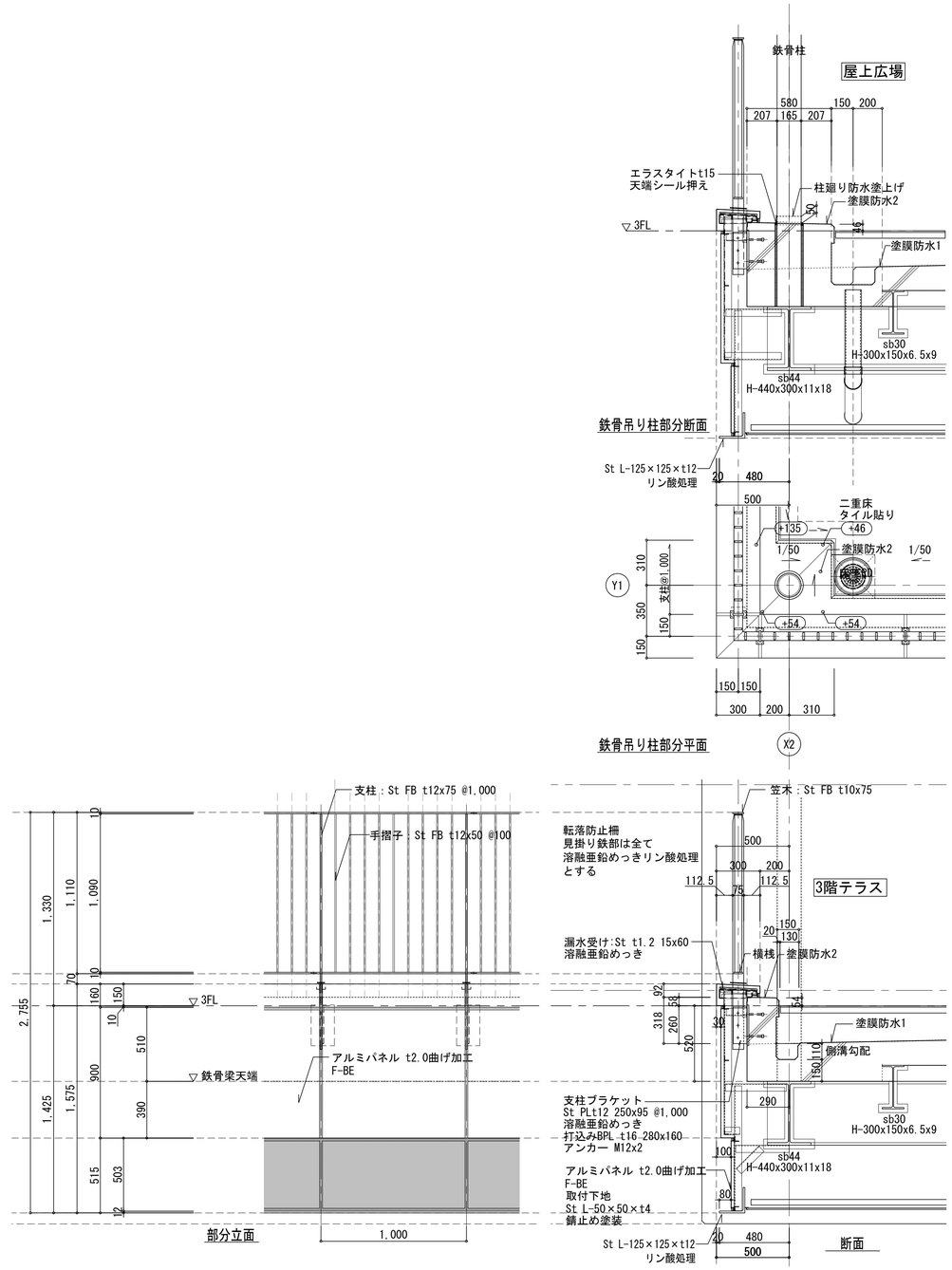

特記								

明石市政策局 プロジェクト推進室	西明石地域交流センター icotto 建設工事			
〈代表設計者〉 一級建築士 国土交通大臣登録 第300703号 森 雅章	A	建築工事		最終版
	33	部分詳細図(1)	1/20(A1) 1/40(A3)	見積版 2024.12.16
		安井建築設計事務所		最終契約版

(2023年版)

20241120作図

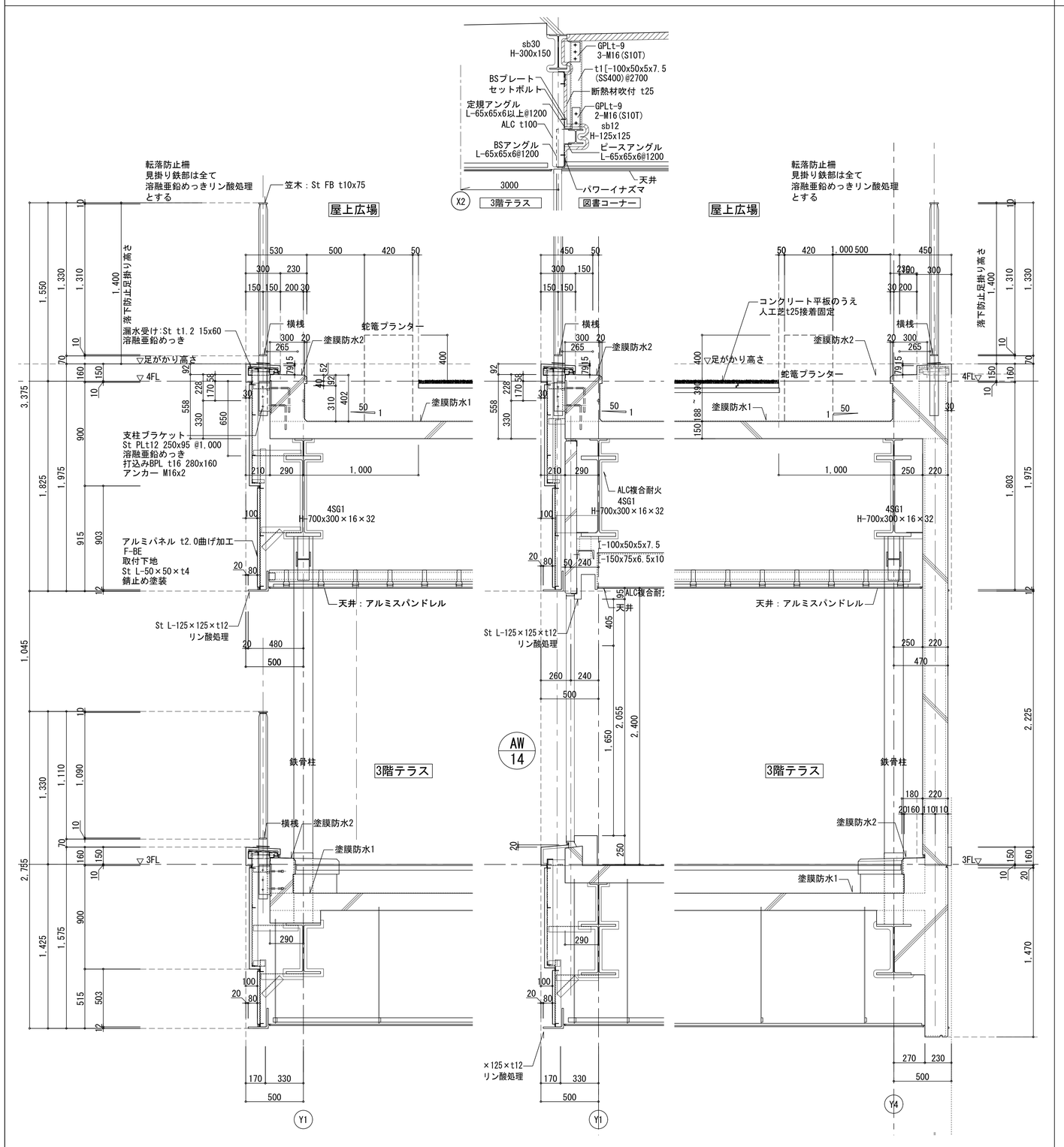

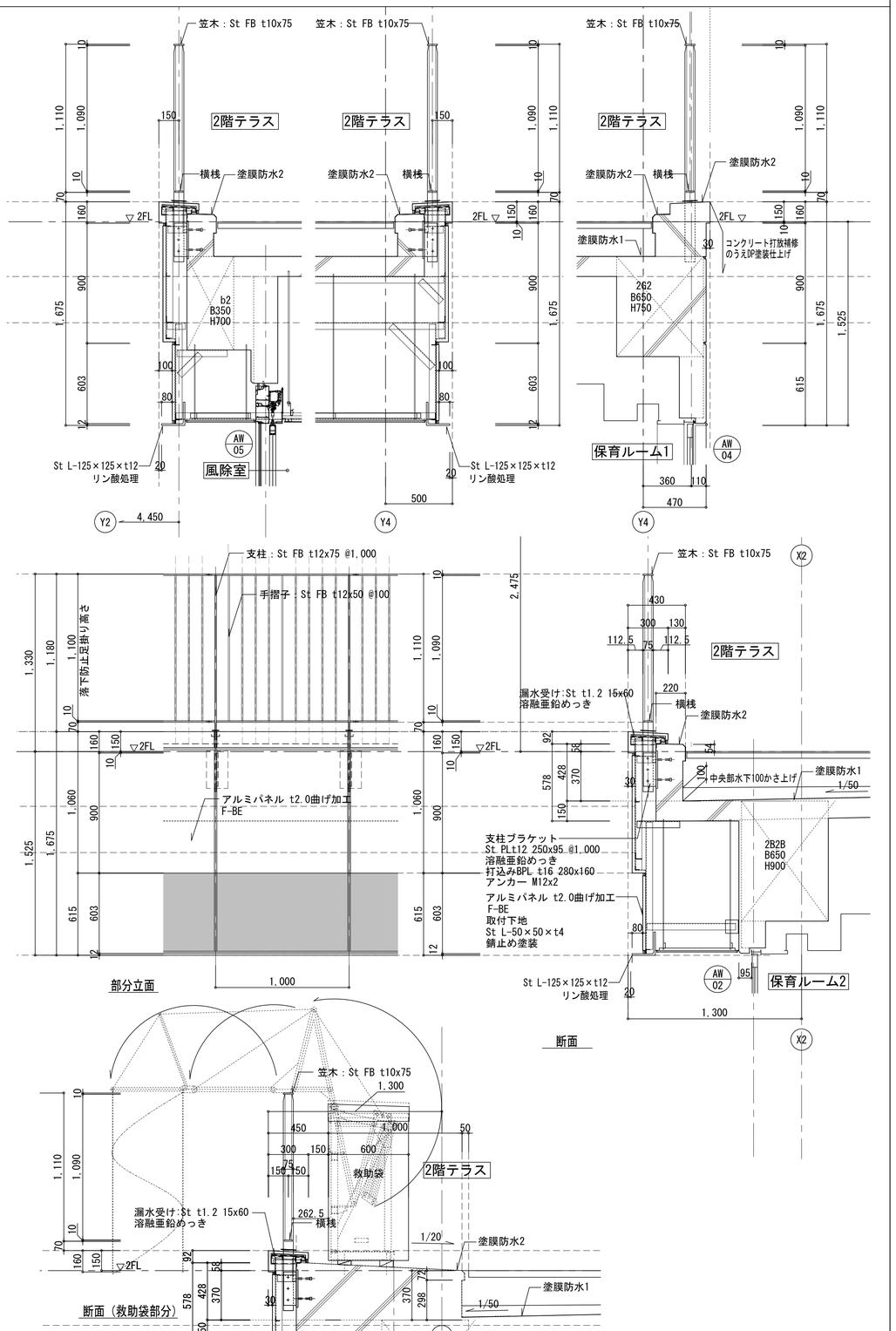

特記							

明石市政策局 プロジェクト推進室

西明石地域交流センター icotto 建設工事

<代表設計者> 一級建築士 国土交通大臣登録 第300703号
森 雅章

A	建築工事		最終版
34	部分詳細図(2)	1/20(A1) 1/40(A3)	見積版 2024.12.16
	安井建築設計事務所		最終契約版

(2023年版)

20241120作図

設備取出口（独立） 1:20

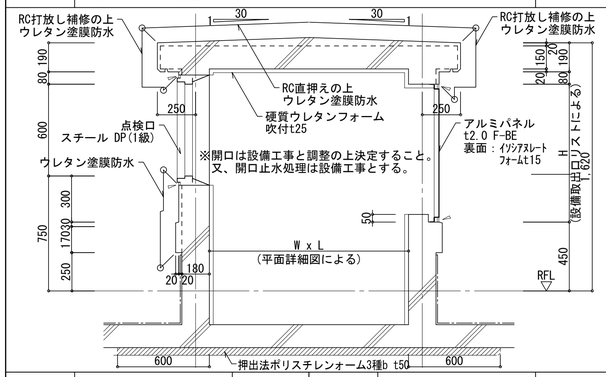

設備取出口（壁付け） 1:20

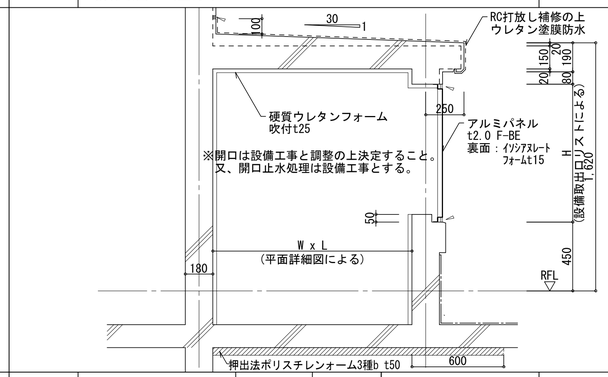

屋外機械基礎（大）H>300 1:20

※配筋は構造図による

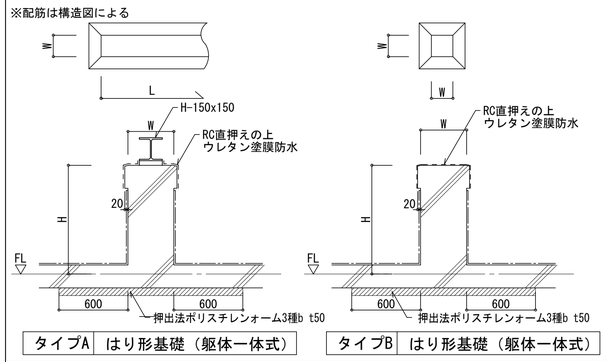

タイプA はり形基礎（躯体一体式）　タイプB はり形基礎（躯体一体式）

屋上タラップ 1:20

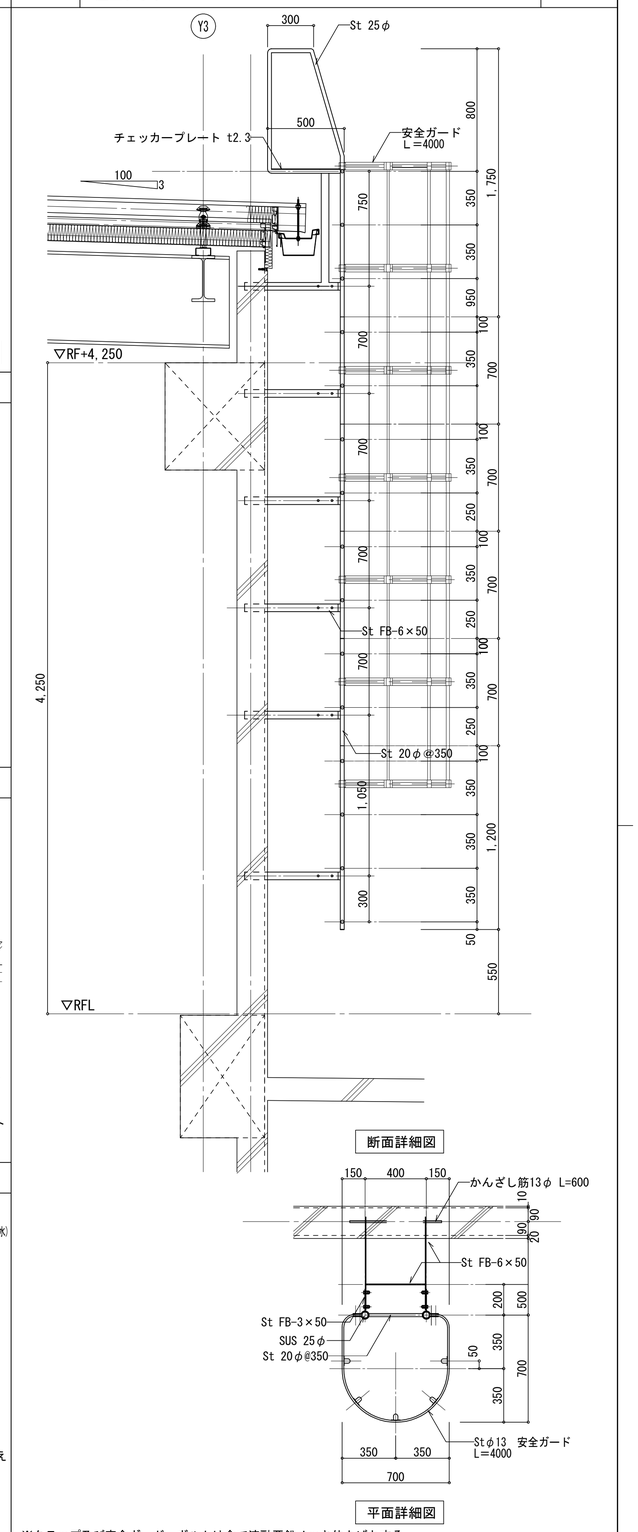

断面詳細図

平面詳細図

※タラップ及び安全ガード・ボルトは全て溶融亜鉛メッキ仕上げとする。
※ボルトは全てステンレス（SUS304）製とする。

外壁RC誘発目地 1:5

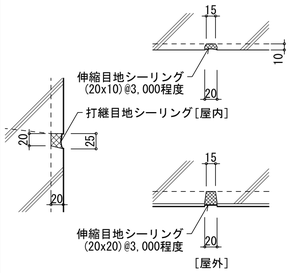

丸環 1:10

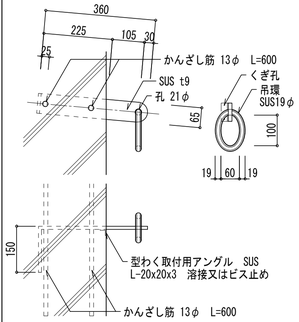

註記：丸環ピッチは、@3,000程度とする。

床下点検口・タラップ 1:20

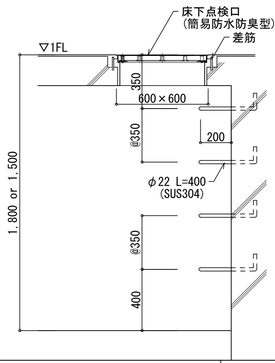

笠木ジョイント部詳細 1:5

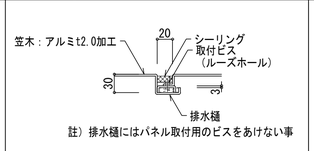

註）排水樋にはパネル取付用のビスをあけない事

屋上側溝詳細 1:10

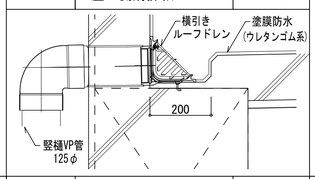

ダクト設備開口

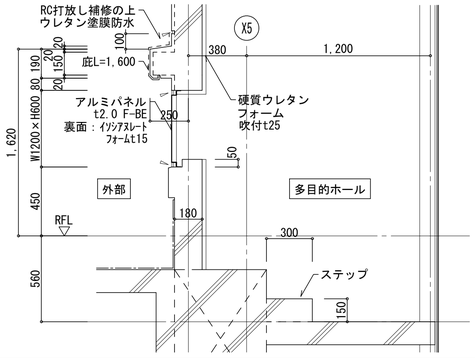

屋上キュービクルメンテナンス歩廊 1:20

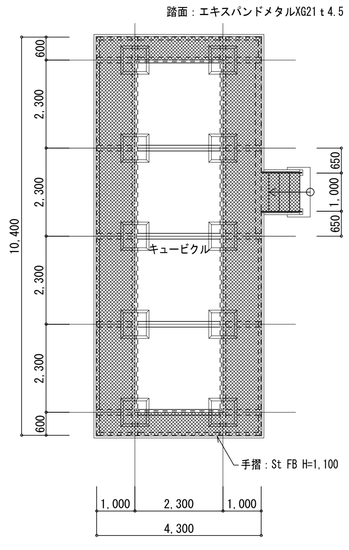

H-150：H-150×150×7×10
[-150：150×75×6.5×10

屋上キュービクル歩廊　平面図　1:80

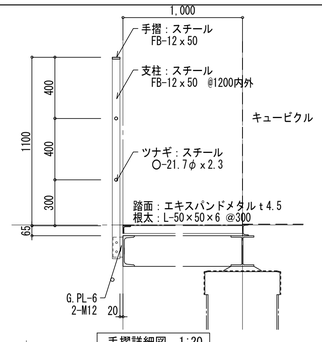

手摺詳細図　1:20

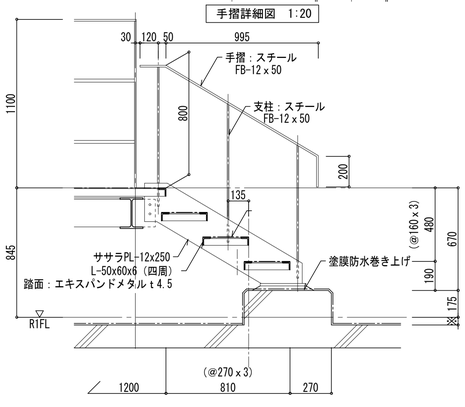

鉄骨階段詳細図　1:20

※特記なき限り、鉄部は溶融亜鉛メッキ処理仕上げ

屋上落下防止手摺 1:20

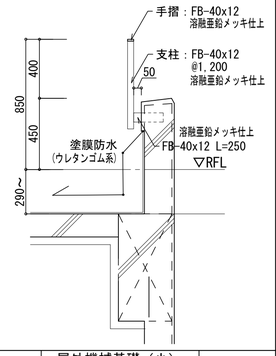

カーブミラー1 1:20

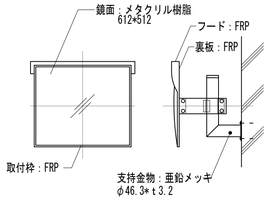

※ジスミラーAK5060S（積水樹脂）同等品
※設置位置の詳細は現場指示とする

釜場（浸透型） 1:20

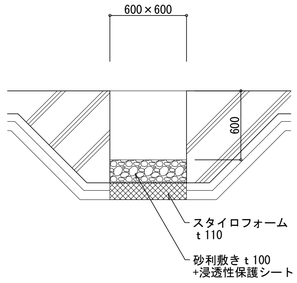

屋外機械基礎（小） H≦300 1:20

※配筋は構造図による

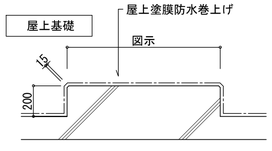

軒裏・垂壁取合い詳細 1:20

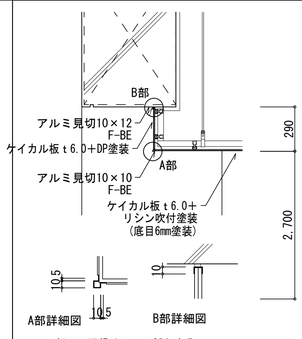

※軒天の廻縁はアルミ製とする。

外部RC梁 1:20

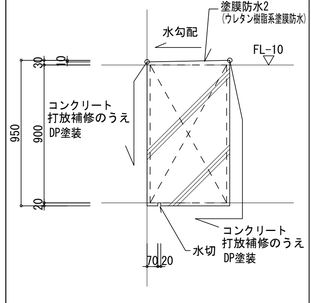

明石市政策局 プロジェクト推進室	西明石地域交流センター icotto 建設工事		
〈代表設計者〉 一級建築士 国土交通大臣登録 第300703号 森 雅章	A	建築工事	最終版
	35	部分詳細図(3) A1 図示 A3 図示	見積版 2024.12.16
		安井建築設計事務所	最終契約版

(2023年版)　20230220

床　磁器質タイル　1:10

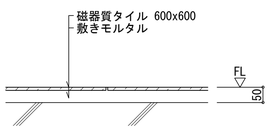

床　TCa・FS・FT・HS　1:10　1:2

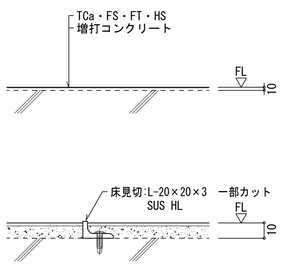

床下点検口（密閉型）　1:20

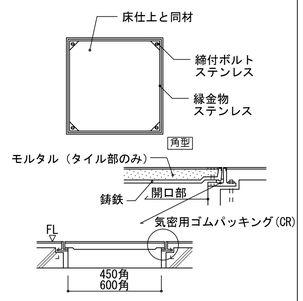

TV壁掛け用下地補強　TV取付け金具　1:40

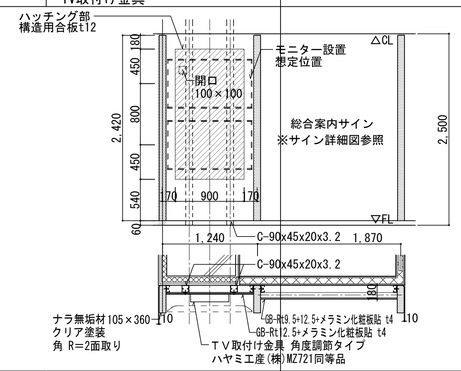

出隅壁　1:10

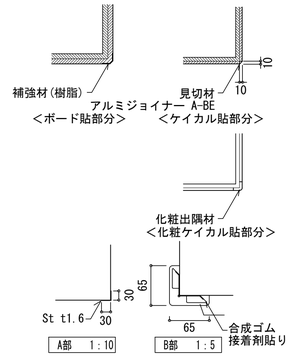

天井点検口　1:20

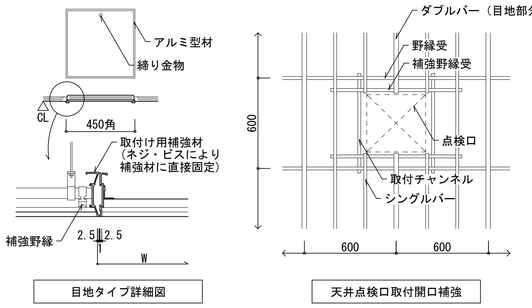

軽量鉄骨下地仕様　-

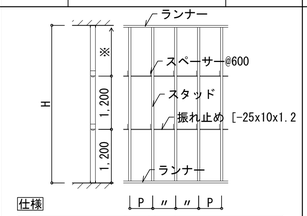

仕様

部　材　表			
H (m)	種類	スタッド ⌴	ランナー ⌴
H≦4.0	65形	65x45x0.8	67x40x0.8
	90形	90x45x0.8	92x40x0.8
4.0＜H≦5.0	100形	100x45x0.8	102x40x0.8

原則、65形とする。

スタッドの間隔 P (mm)	
片面にボード２枚以上張の場合	450
片面にボード　１枚張の場合	300

軽量鉄骨壁下地開口部補強要領　1:50

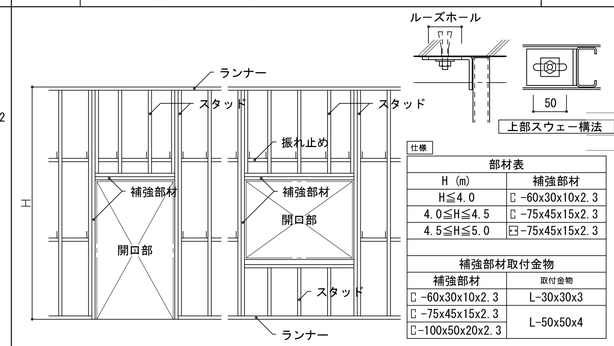

仕様

部材表	
H (m)	補強部材
H≦4.0	⊏ -60x30x10x2.3
4.0≦H≦4.5	⊏ -75x45x15x2.3
4.5≦H≦5.0	⊐ -75x45x15x2.3

補強部材取付金物	
補強部材	取付金物
⊏ -60x30x10x2.3	L-30x30x3
⊏ -75x45x15x2.3 ⊐ -100x50x20x2.3	L-50x50x4

*本図に示す開口補強は各工種に含むものとする。

図書返却口　1:20

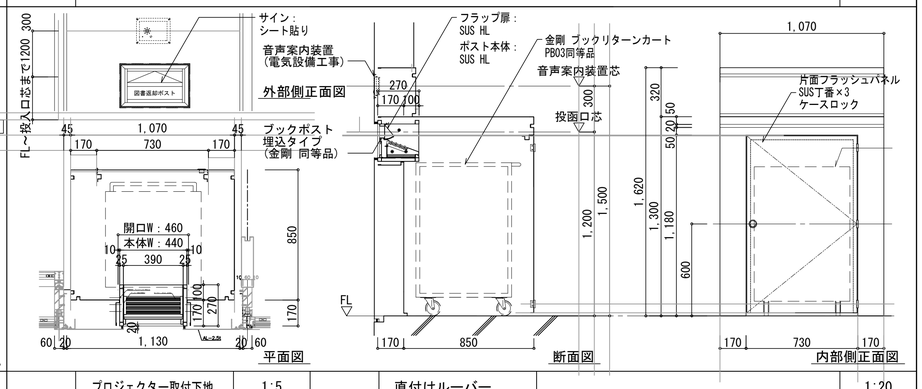

GB-NC　1:5

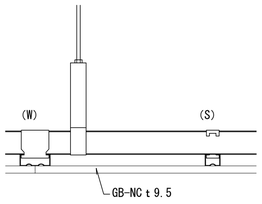

突付け工法

※Wはダブル野縁を、Sはシングル野縁を示す。

DR　1:5

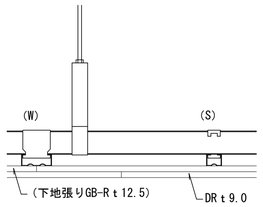

突付け工法

※Wはダブル野縁を、Sはシングル野縁を示す。

GB-R　1:5

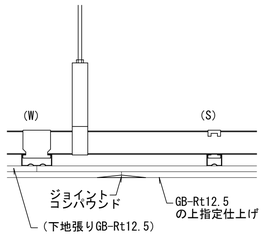

※Wはダブル野縁を、Sはシングル野縁を示す。

金属成形品　1:5

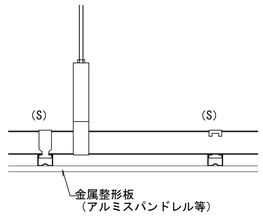

※Wはダブル野縁を、Sはシングル野縁を示す。

3階　吊り型防振天井　1:5

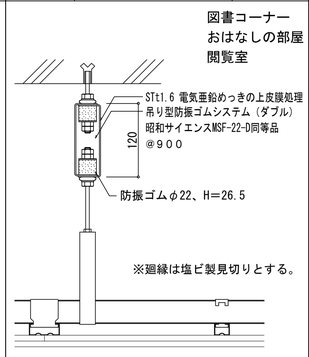

プロジェクター取付下地　1:5

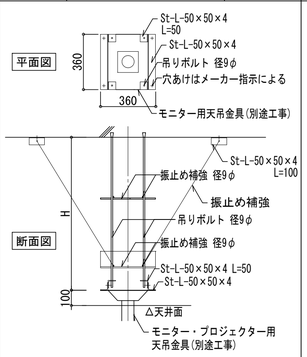

直付けルーバー　1:20

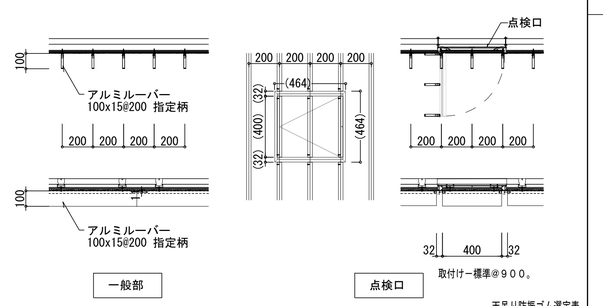

註記：アルミルーバーは嵌合式直付タイプとする

軽量鉄骨天井下地

下地張りのある場合（ボード寸法900×1,800程度）

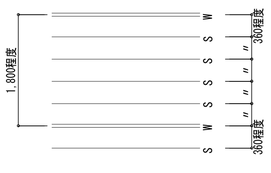

※Wはダブル野縁を、Sはシングル野縁を示す。

軽量鉄骨天井下地

下地張りのある場合（ボード寸法900×1,800、900×900程度）

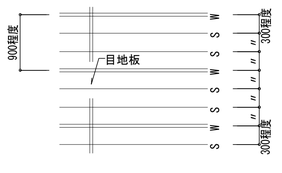

※Wはダブル野縁を、Sはシングル野縁を示す。

軽量鉄骨天井下地

下地張りのある場合（ボード類の一辺の長さ≦450）

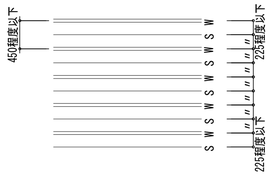

※Wはダブル野縁を、Sはシングル野縁を示す。

軽量鉄骨天井下地

※1 補強野縁は野縁と，補強野縁受は野縁受と同材とする。
※2 野縁受のはね出しが300mm以上の場合は，増し吊りを 設ける。

1:10,1:20

野縁を切断する場合

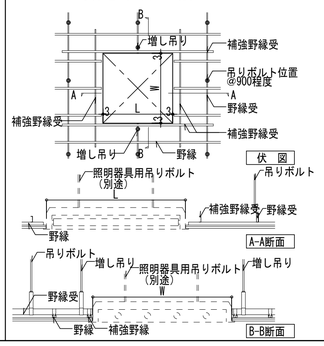

野縁を切断しない場合

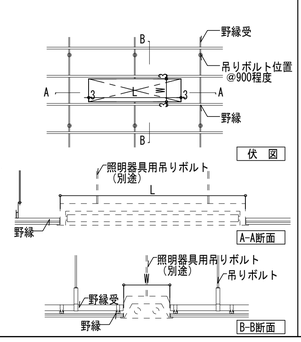

天井直付けカーテンレール　1:5

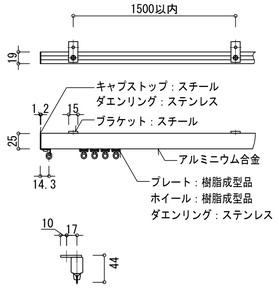

ブラインドボックス・ロールスクリーンボックス・スクリーンボックス　1:10

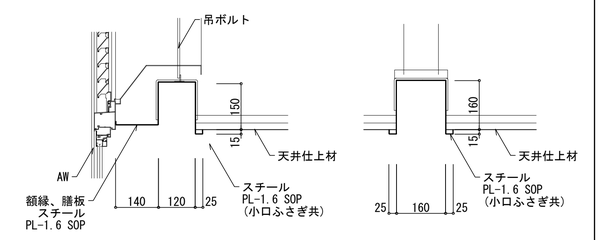

ブラインドボックス・ロールスクリーンボックス
（特記なきは上図にならう）

スクリーンボックス
（特記なきは上図にならう）

明石市政策局　プロジェクト推進室	西明石地域交流センター icotto 建設工事		
<代表設計者>　一級建築士　国土交通大臣登録　第300703号 森　雅章	A	建築工事	最終版
	36	部分詳細図(4)　A1 図示　A3 図示	見積版　2024.12.16
		安井建築設計事務所	最終契約版

（2023年版）

20230220

2F吹抜け手摺 1:20

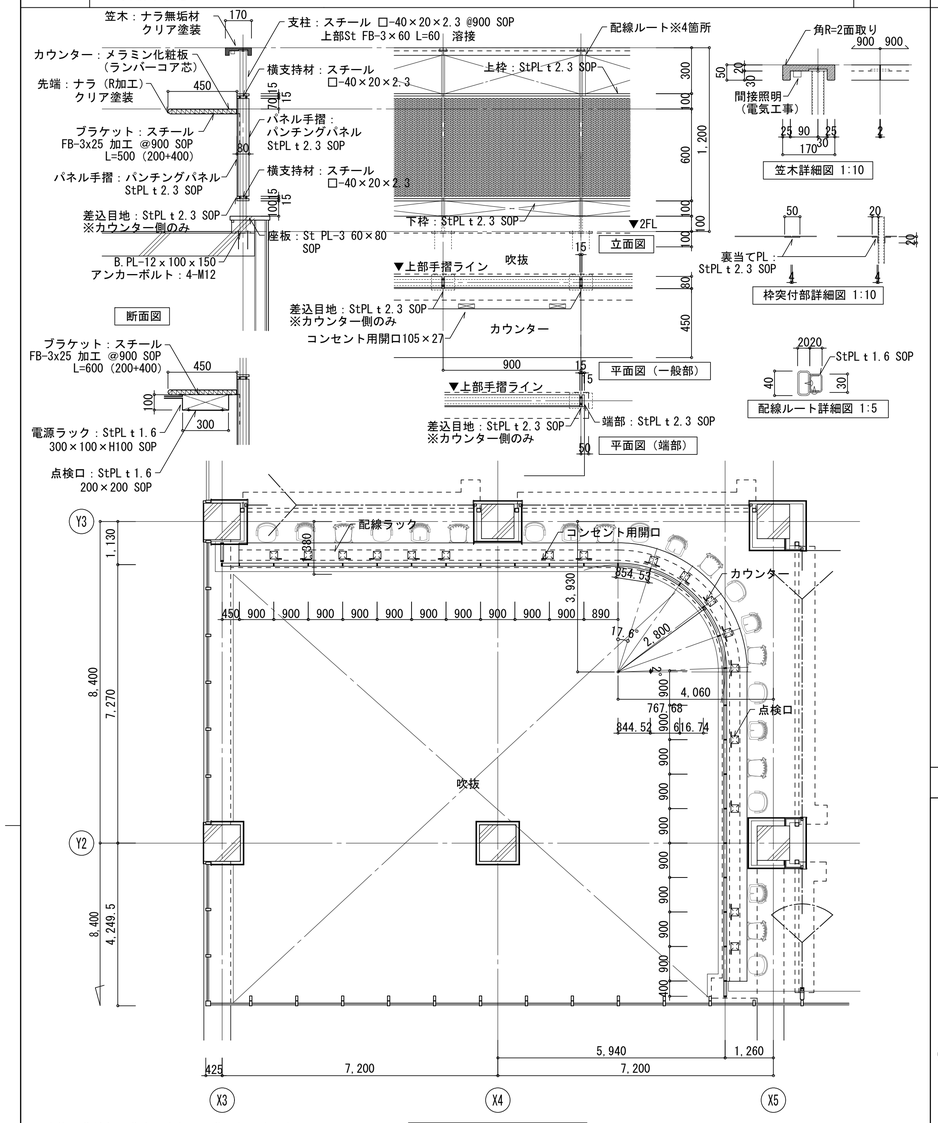

※吹抜の曲線部は曲率に合わせて曲面加工を行うこと
※パンチングパネルは開口率5%とする

カウンター手摺平面図 1:80

チャンバーボックス 1:20

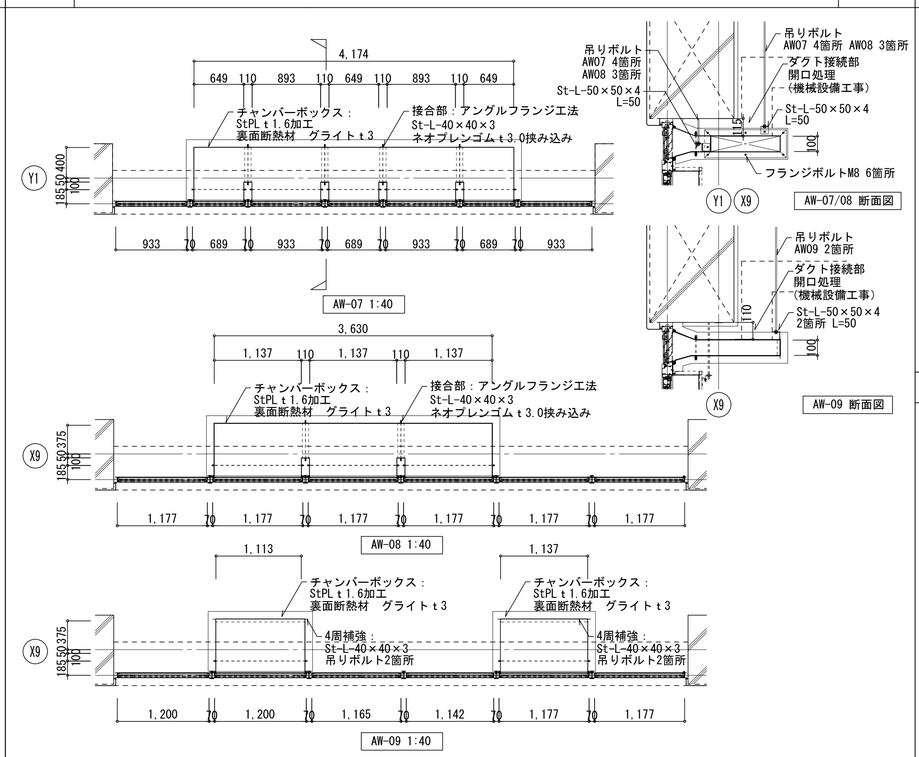

自動ドア誘導柵 1:20

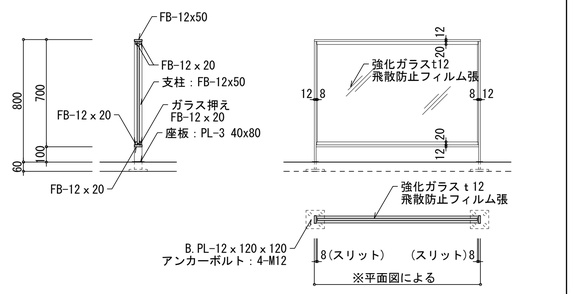

※鋼材は全てステンレスとしSSB仕上とする。

梁耐火被覆（半湿式・巻き付けタイプ） -

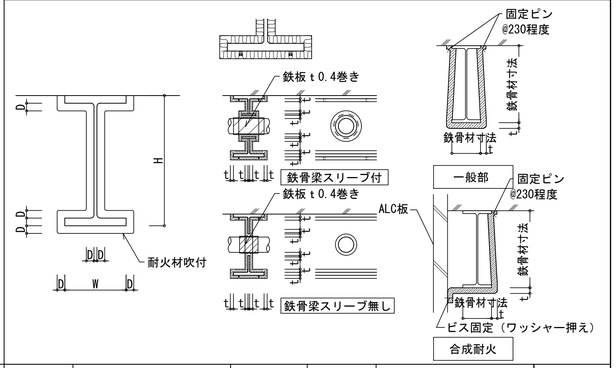

チャンバーボックス 1:20

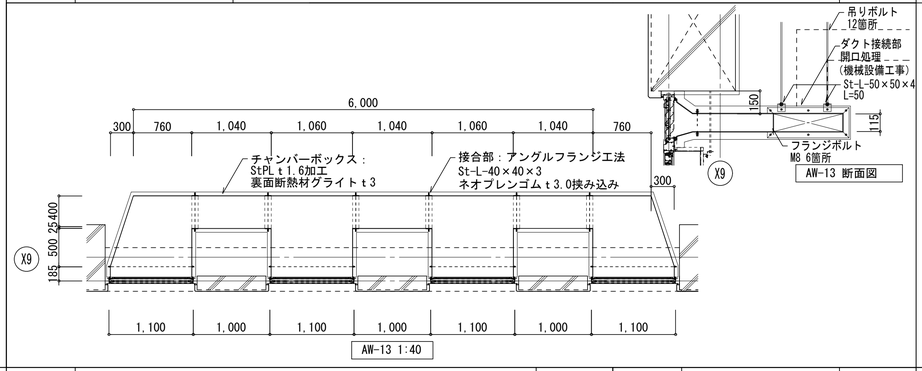

壁-天井取り合い図 1:5

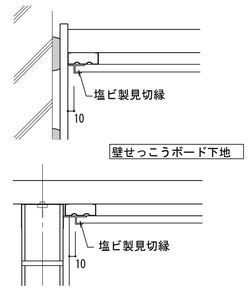

風除室巾木詳細図 1:5

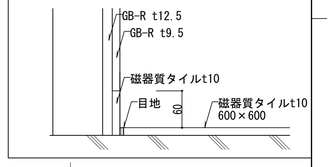

※ 壁取合い部の野縁種別は、天井下地張りのない場合は、
ダブル野縁(W),天井下地張りのある場合シングル野縁(S)を使用する。

3F軒裏詳細図 1:5

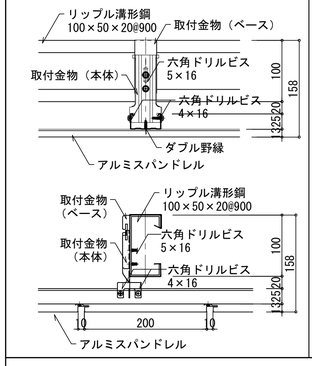

3F軒裏端部詳細図 1:10

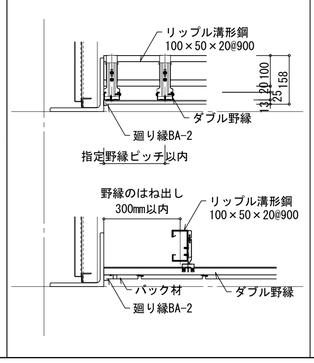

3F軒裏点検口詳細図 1:10

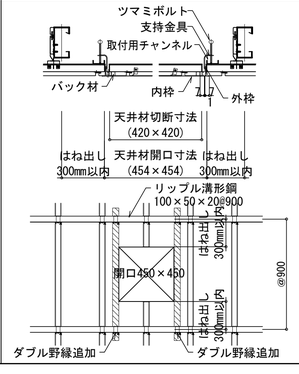

アルミカットパネル壁・天井 1:20

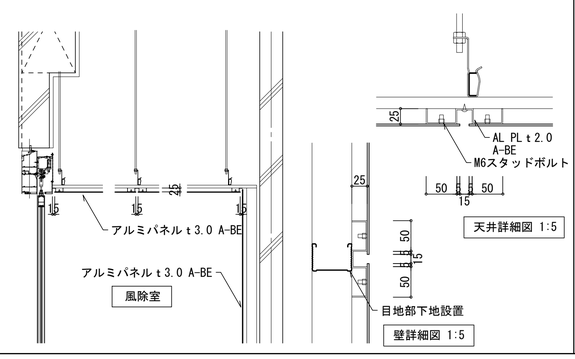

TS1・RC柱取合い 1:5

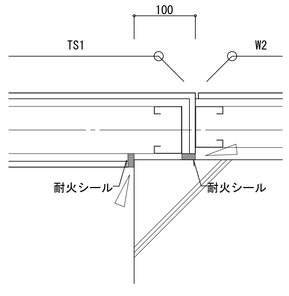

壁取合い（ハット型目地） 1:5

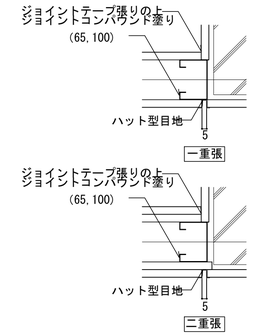

郵便ポスト 1:10

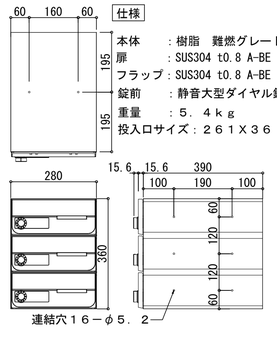

仕様
本体　：樹脂　難燃グレード
扉　：SUS304 t0.8 A-BE
フラップ：SUS304 t0.8 A-BE
錠前　：静音大型ダイヤル錠
重量　：５．４ｋｇ
投入口サイズ：２６１Ｘ３６

連結穴１６－φ５．２

計6台（3×２）設置のこと

明石市政策局 プロジェクト推進室	西明石地域交流センター icotto 建設工事
〈代表設計者〉 一級建築士 国土交通大臣登録 第300703号 森 雅章	A 建築工事 / 37 部分詳細図(5) / A1 図示 A3 図示 / 最終版 / 見積版 2024.12.16 / 安井建築設計事務所 / 最終契約版

(2023年版)

20230220

大便器・小便器・SK廻り　1:30

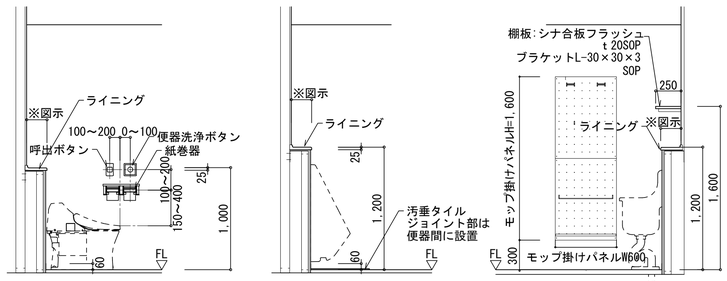

大便器廻り（乾式）　小便器廻り（乾式）　SK器廻り（乾式）

トイレ　ライニング　1:20

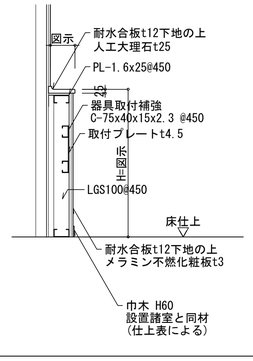

トイレ　洗面　1:20

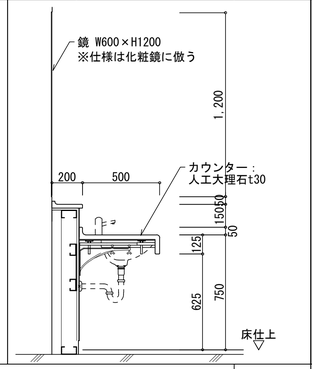

化粧鏡詳細図　1:10

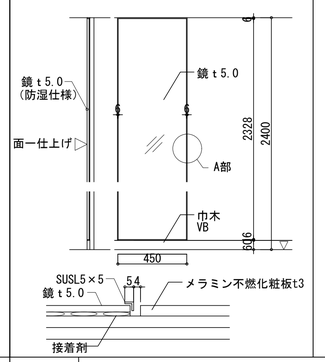

多目的室4鏡張り　1:10

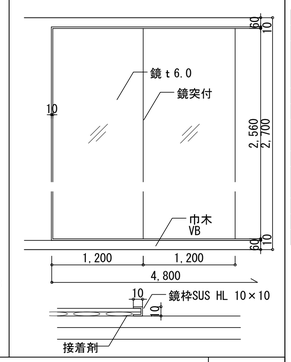

調乳器　1:40

No.	名　称	数量	仕　様
1	調乳カバーセット	1	PRS CH22 WH 同等品
2	キャビネット本体	1	メラニン化粧板
			カウンタートップ：メラニン化粧合板
			シンク：ステンレス
3	トレイ	1	
4	水切り蓋	1	
5	調乳用温水器	1	W280×D451×H583
			表面材/銅（防錆処理）,ABS樹脂
6	浄水器組	1	WP-M31LZ 同等品
7	フレキ管セット（L=700）	2	
8	水栓金具	1	三栄水栓 JA575-13　同等品
9	異型 ジョイント	1	三栄水栓 T25-5-20×13 同等品
10	エルボ	1	三栄水栓 T204-13　同等品

電源（定格電圧）	単相 100V
ヒータ 容量	1.5kW
電源プラグ	差込型/接地2P　125V/20A
推奨コンセント	パナソニックWK3821 WN19213
設定温度	72～81℃
発生熱量	5.4MJ/h
定格電流	15.0A
保有水量	14L
温水器質量	11kg
キャビネット本体質量	51kg
カバー質量	3kg
浄水器質量	2kg
製品重量	67kg（運転重量：81kg）

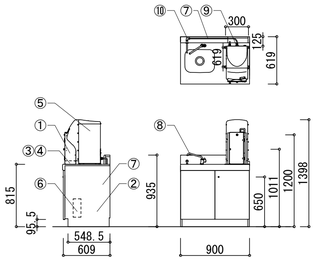

手摺　1:20

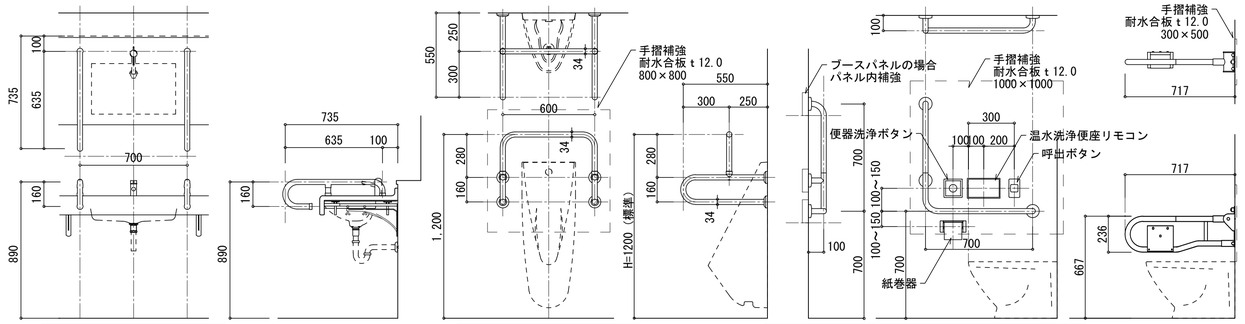

洗面用手摺（各一ヶ所）　小便器用手摺（各一ヶ所）　洋便器便器用手摺（各一ヶ所）+車椅子用便所用

仕　様

●手すり本体
表面材：軟質塩化ビニル樹脂（抗菌剤入）
芯　材：ステンレス鋼管SUS304
φ34　1.5ｔ

●ブラケット
ステンレス鋼板SUS304
4ｔ　バフ研磨仕上

●化粧カバー
ステンレス鋼板SUS304　バフ研磨仕上

●固定座金，止め輪
ステンレス鋼板SUS304

●Ｔジョイント部
表面材：ABS樹脂　クロムめっき仕上
内部材：グラスファイバー強化ＡＢＳ樹脂

●ボルト，座金類
ステンレス製SUS304

●ガススプリング（上下可動式）
●取り付け下地一式
●下地補強耐水合板t12 300×500（取付部）

ミニキッチンW900　1:40

名　称	仕　様
シンク	ステンレス（SUS304）
排水トラップ	ごみ収納付排水トラップ
側板	化粧ケイカル板
扉	メラミン化粧板
丁番	スライド丁番
天板	化粧不燃合板
水切棚	ステンレス
水栓	ハンドル湯水混合水栓
ＬＥＤ照明	設備工事
電気温水器	設備工事
熱湯用水栓、混合栓	設備工事
換気扇	設備工事

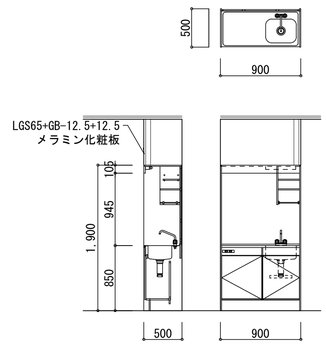

屋内消火栓ボックス扉　1:20

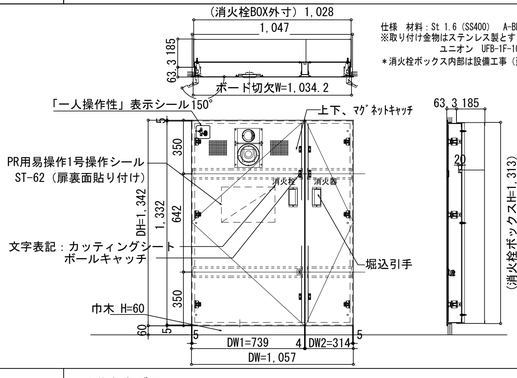

仕様　材料：St 1.6（SS400）　A-BE（指定色）
※取り付け金物はステンレス製とする。
ユニオン　UFB-1F-1061同等
＊消火栓ボックス内部は設備工事（建築工事は扉のみ）

（LGS下地）　1:20

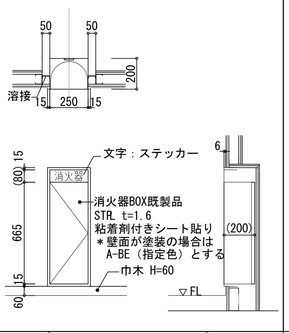

フィッティングボード　1:10

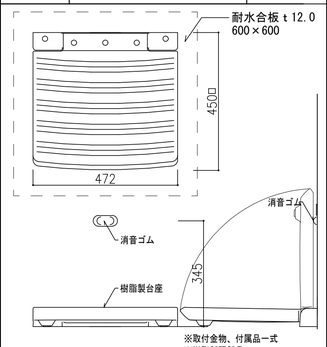

※取付金物、付属品一式
※樹脂製既製品
※寸法、仕様等は標準品に準じる

システムキッチン　1:40

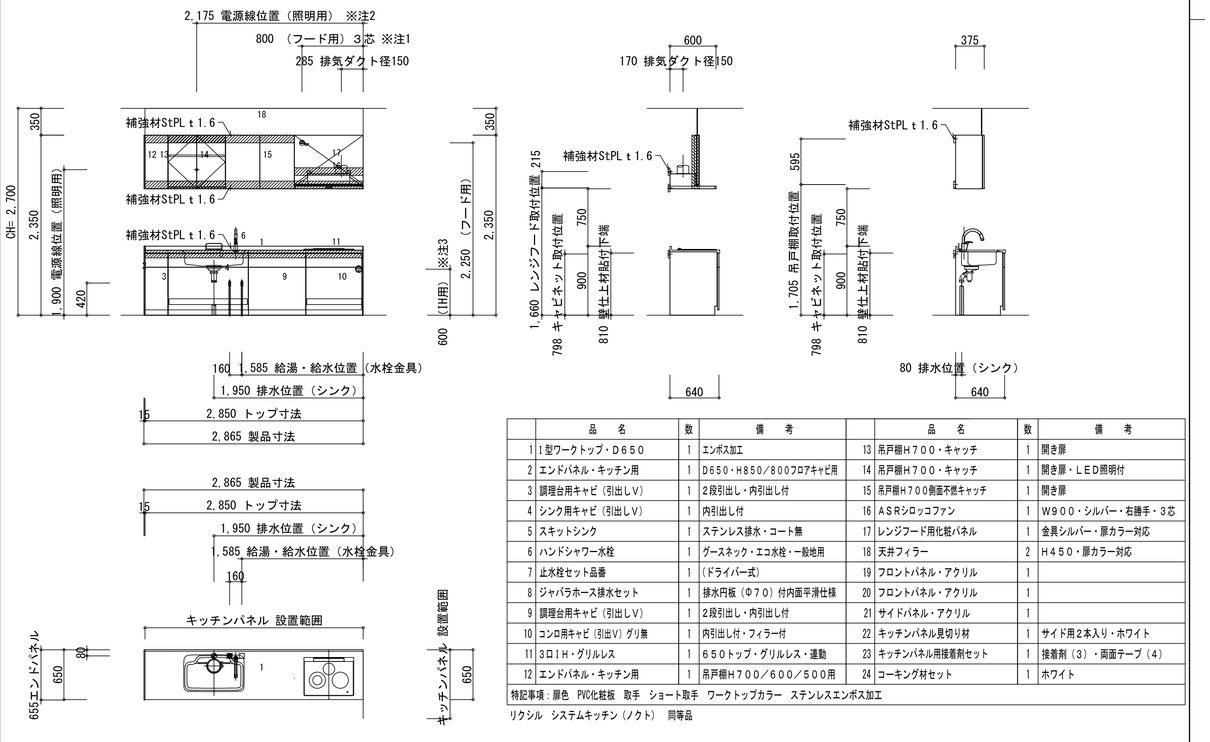

	品　名	数	備　考		品　名	数	備　考
1	I型ワークトップ・D650	1	エンボス加工	13	吊戸棚H700・キャッチ	1	開き扉
2	エンドパネル・キッチン用	1	D650・H850/800フロアキャビ用	14	吊戸棚H700・キャッチ	1	開き扉・LED照明付
3	調理台用キャビ（引出しV）	1	2段引出し・内引出し付	15	吊戸棚H700側面不燃キャッチ	1	開き扉
4	シンク用キャビ（引出しV）	1	内引出し付	16	ASRシロッコファン	1	W900・シルバー・右勝手・3芯
5	スキットシンク	1	ステンレス排水・コート無	17	レンジフード用化粧パネル	1	金具シルバー・扉カラー対応
6	ハンドシャワー水栓	1	グースネック・エコ水栓・一般地用	18	天井フィラー	2	H450・扉カラー対応
7	止水栓セット品番	1	（ドライバー式）	19	フロントパネル・アクリル	1	
8	ジャバラホース排水セット	1	排水円板（Φ70）付内面平滑仕様	20	フロントパネル・アクリル	1	
9	調理台用キャビ（引出しV）	1	2段引出し・内引出し付	21	サイドパネル・アクリル	1	
10	コンロ用キャビ（引出V）グリ無	1	内引出し付・フィラー付	22	キッチンパネル見切り材	1	サイド用2本入り・ホワイト
11	3口IH・グリルレス	1	650トップ・グリルレス・連動	23	キッチンパネル用接着剤セット	1	接着剤（3）・両面テープ（4）
12	エンドパネル・キッチン用	1	吊戸棚H700／600／500用	24	コーキング材セット	1	ホワイト
特記事項：扉色　PVC化粧板　取手　ショート取手　ワークトップカラー　ステンレスエンボス加工							

リクシル　システムキッチン（ノクト）　同等品

誘導点字ブロック　1:20

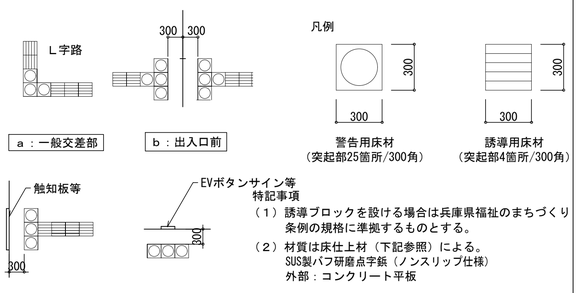

a：一般交差部　b：出入口前　警告用床材（突起部25箇所/300角）　誘導用床材（突起部4箇所/300角）

c：総合案内　d：EVホール

特記事項
（１）誘導ブロックを設ける場合は兵庫県福祉のまちづくり条例の規格に準拠するものとする。
（２）材質は床仕上材（下記参照）による。
SUS製バフ研磨点字鋲（ノンスリップ仕様）
外部：コンクリート平板

※誘導ブロックの色調については現場指示とする
※点字ブロックはコード化点字ブロックを監督員と

屋内基礎　1:20

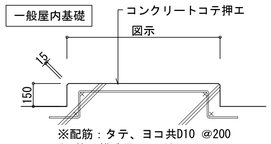

※配筋：タテ、ヨコ共D10 @200
（配筋は構造図による）
※仕上げは床仕上に同じ

壁用点検口　1:10

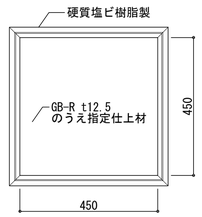

正面図　S=1:10

※扉のないPS全てに設置する。

明石市政策局　プロジェクト推進室

西明石地域交流センター icotto 建設工事

〈代表設計者〉　一級建築士　国土交通大臣登録　第300703号
森　雅章

A	建築工事	A1 図示	最終版
38	部分詳細図(6)	A3 図示	見積版　2024.12.16
	安井建築設計事務所		最終契約版

（2023年版）　20230220

屋上広場　植栽計画図　1:200

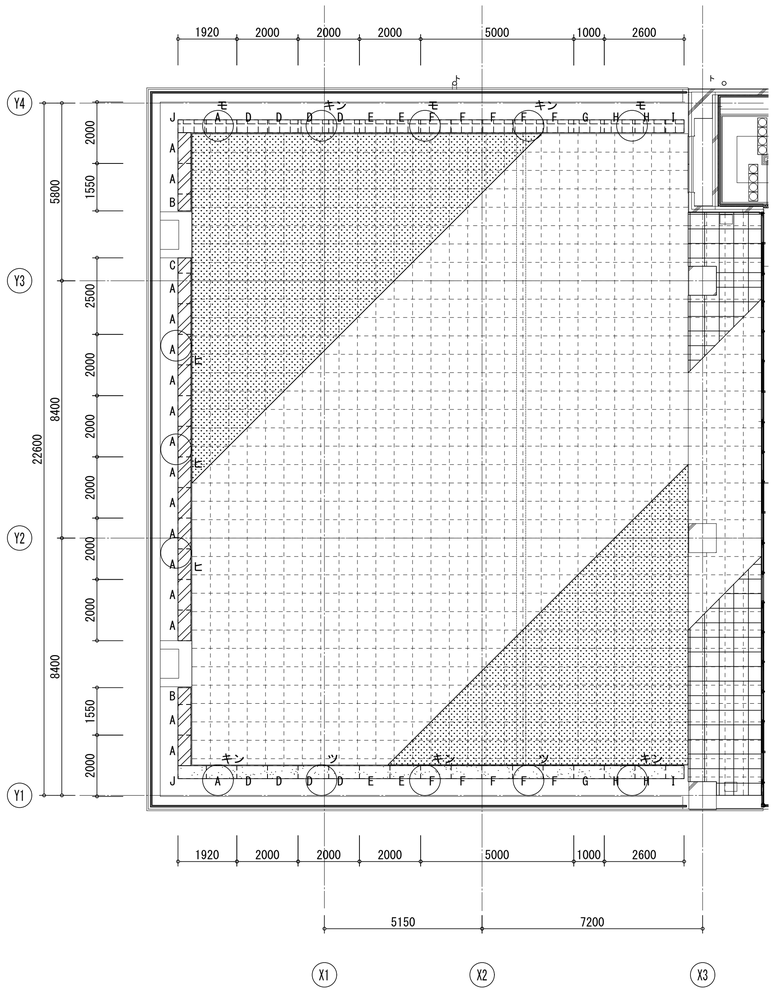

蛇篭プランターリスト

		数量	高さ	幅	長さ
本体	A	18	※	420	1000
	B	2	※	420	550
	C	1	※	420	500
	D	8	※	420	1000
	E	4	※	420	1000
	F	10	※	420	1000
	G	2	※	420	1000
	H	4	※	420	1000
	I	2	※	420	600
	J	2	※	420	920
側面		2	750	420	－
		6	750	420	－
固定PL		228	4.5	50	150

高さ※はH588～790を示す

二重床システム600×600

コンクリート平板ｔ40の上、人工芝ｔ25

コンクリート平板ｔ40の上、モルタル+磁器質タイル貼り
※平板目地とタイル目地を合わせること

蛇篭プランター取合・二重床システム詳細図　1:40

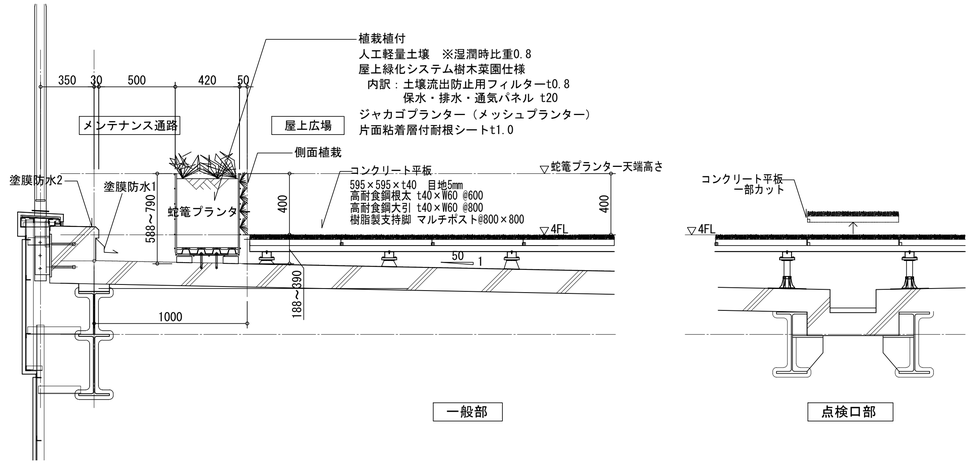

蛇篭プランター詳細図　1:40

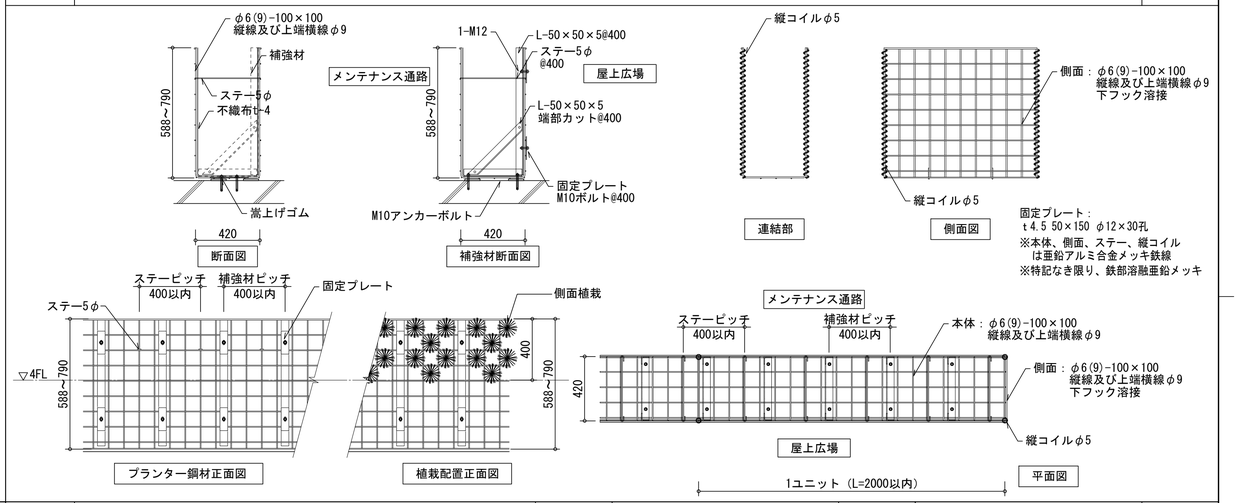

植栽リスト

記号	名称	規格 H	規格 C	規格 W	植栽密度	面積	備考
	サルココッカ	0.5	－	0.5	30株/㎡×40%	6.93㎡	
	ラベンダー	0.3	－	0.5	20株/㎡×10%		
	コクチナシ	0.2	－	0.3	6本/㎡×30%		側面植栽にも使用
	ニワウメ	1.0	－	1.0	6本/㎡×10%		
	シマカンスゲ	0.2	－	0.2	25株/㎡×10%		側面植栽にも使用
	サルココッカ	0.5	－	0.5	30株/㎡×40%	7.39㎡	
	アガバンサス	0.3	－	0.2	20株/㎡×10%		
	マツバギク	0.2	－	0.5	25株/㎡×10%		
	ヒメウツギ	0.2	－	0.2	20株/㎡×20%		側面植栽にも使用
	シマカンスゲ	0.2	－	0.2	25株/㎡×20%		側面植栽にも使用
	サルココッカ	0.5	－	0.5	30株/㎡×40%	6.93㎡	
	イヌツゲ（ゴールデン・ジェム）	0.5	－	0.5	20株/㎡×20%		
	ヒメウツギ	0.2	－	0.2	20株/㎡×10%		側面植栽にも使用
	シャガ	0.5	－	0.5	25株/㎡×20%		
	シマカンスゲ	0.2	－	0.2	25株/㎡×10%		側面植栽にも使用

記号	名称	規格 H	規格 C	規格 W	植栽密度	面積	備考
モ	モッコク	1.0	－	0.8	—	0.50㎡×3本＝1.5㎡	
キン	キンモクセイ	1.0	－	0.8	—	0.50㎡×5本＝2.5㎡	
ヒ	ヒメシャラ	1.0	－	0.8	—	0.50㎡×3本＝1.5㎡	
ツ	ツバキ	1.0	－	0.8	—	0.50㎡×2本＝1.0㎡	
合計緑地面積						6.93＋7.39＋6.93＋1.5＋2.5＋1.5＋1.0＝27.75㎡	

可動プランター詳細図　1:40

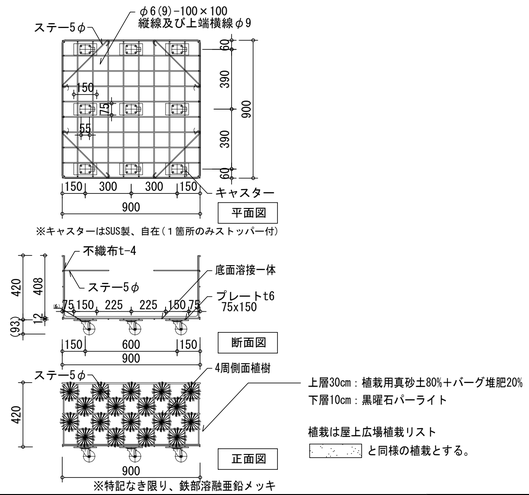

※特記なき限り、鉄部溶融亜鉛メッキ

明石市政策局　プロジェクト推進室

西明石地域交流センター icotto 建設工事

〈代表設計者〉　一級建築士　国土交通大臣登録　第300703号
森　雅章

A	建築工事	最終版
39	屋上広場計画図・詳細図　A1 1:200　A3 1:400	見積版　2024.12.16
	安井建築設計事務所	最終契約版

（2023年版）

20230220

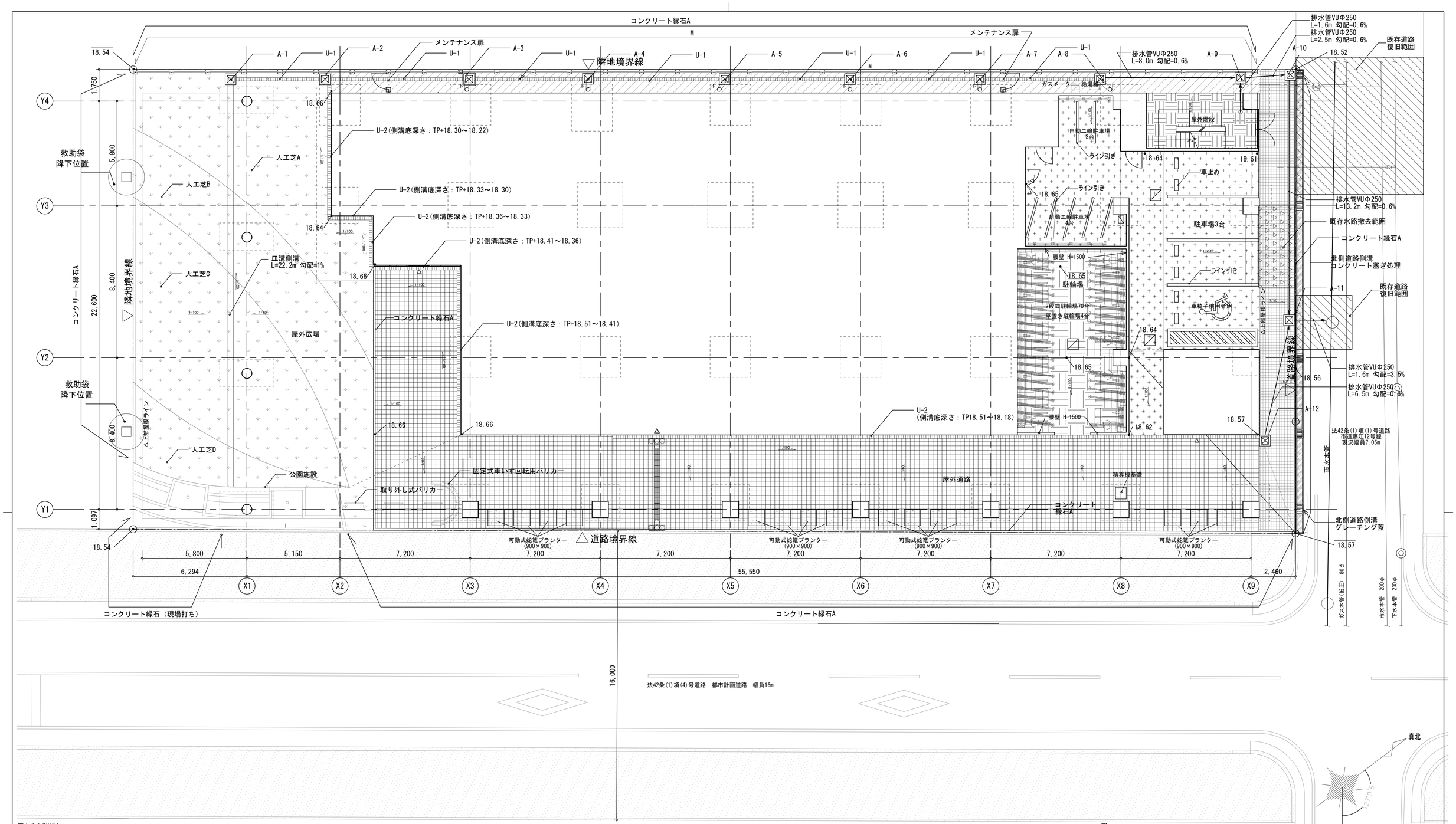

雨水排水桝リスト

記号	会所素材	会所内径	会所底深さ	桝天端高	管底高(TP+00.000) 上流側	管底高(TP+00.000) 下流側	会所蓋	蓋仕様	記号	会所素材	会所内径	会所深さ	桝天端高	管底高(TP+00.000) 上流側	管底高(TP+00.000) 下流側	会所蓋	蓋仕様
A-1	浸透桝	400	450	18.54	－	18.240	既製コンクリート蓋	歩行者用	A-8	浸透桝	400	610	18.53	18.071	17.683	既製コンクリート蓋	歩行者用
A-2	浸透桝	400	480	18.54	18.209	18.229	既製コンクリート蓋	歩行者用	A-9	浸透桝	400	970	18.53	17.635	17.655	既製コンクリート蓋	T-6
A-3	浸透桝	400	510	18.54	18.181	18.201	既製コンクリート蓋	歩行者用	A-10	浸透桝	400	1000	18.52	17.640	17.660	既製コンクリート蓋	T-6
A-4	浸透桝	400	530	18.54	18.162	18.182	既製コンクリート蓋	歩行者用	A-11	浸透桝(最終桝)	400	1100	18.54	17.581	17.439	既製コンクリート蓋	T-6
A-5	浸透桝	400	560	18.54	18.136	18.156	既製コンクリート蓋	歩行者用	A-12	浸透桝	400	560	18.57	18.180	18.160	既製コンクリート蓋	T-6
A-6	浸透桝	400	570	18.53	18.114	18.134	既製コンクリート蓋	歩行者用									
A-7	浸透桝	400	590	18.53	18.091	18.111	既製コンクリート蓋	歩行者用									

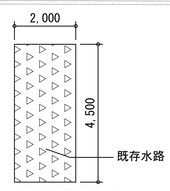

既存水路撤去範囲平面図

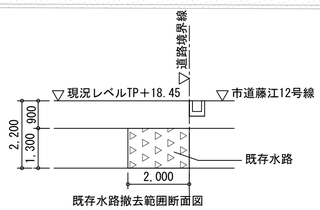

既存水路撤去範囲断面図

※敷地内レベルはTPを基準とする。

浸透桝(化粧蓋)	コンクリート舗装刷毛引きH150＋再生クラッシャランH100	コンクリート平板(車両用T-8透水)	VP管	外部出入口	※外構舗装部分は路床安定処理とし、改良厚t300とする。
竪樋(特記なき限りVP管125φとする)	土間コンクリート刷毛引きH150＋捨てコンクリートH50＋再生クラッシャランH100	インターロッキングブロック(歩行用 T-2透水)	VU管	植栽	
U字側溝(特記なき限り化粧蓋)W600		塗り床材1 防滑性ウレタン樹脂系防水仕上材(立上り H300含む)	水勾配(特記なき限り1/100)	メッシュフェンスH1800	
側溝(グレーチング)	人工芝A.B.C.D(接着固定)＋開粒度アスファルトH50＋再生クラッシャランH250＋フィルター層＋不織布 ※A.B.C.Dはそれぞれ色が異なる		点字鋲(SUS製)	フェンス基礎	
			コンクリート縁石	床下点検口	

明石市政策局　プロジェクト推進室

〈代表設計者〉　一級建築士　国土交通大臣登録　第300703号
森　雅章

西明石地域交流センター icotto 建設工事

A	建築工事	最終版	
40	外構計画図兼雨水排水計画 A1 1:100 A3 1:200	見積版	2024. 12. 16
	安井建築設計事務所	最終契約版	

(2023年版)

20230220

インターロッキングブロック　1:20

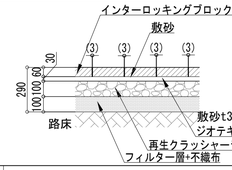

人工芝A.B.C.D　1:20

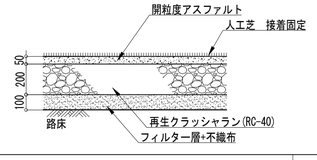

コンクリート縁石A　1:20

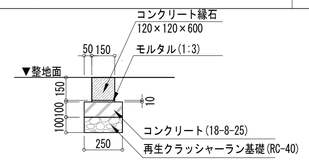

既存道路復旧断面　1:20

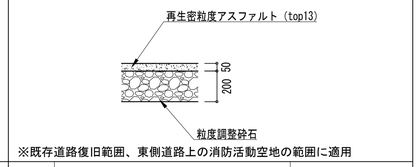

※既存道路復旧範囲、東側道路上の消防活動空地の範囲に適用

北側道路側溝グレーチング蓋　1:20

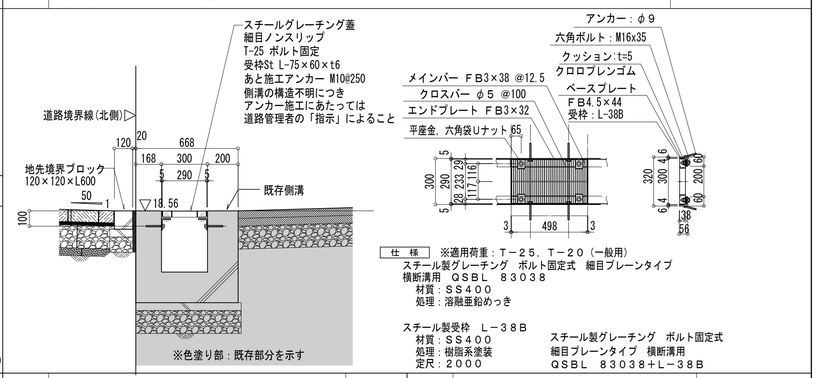

コンクリート平板　1:20

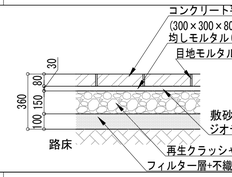

コンクリート舗装　1:20

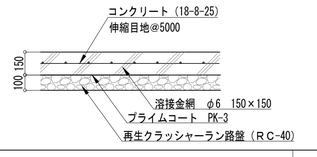

側溝（U-2）　1:20

a	h	b	c	d	e
150	150	210	140	160	185

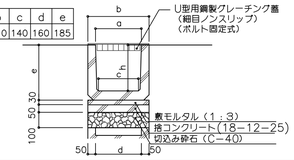

皿溝側溝　1:20

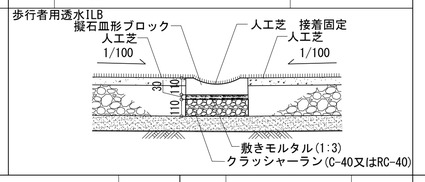

浸透桝　1:20

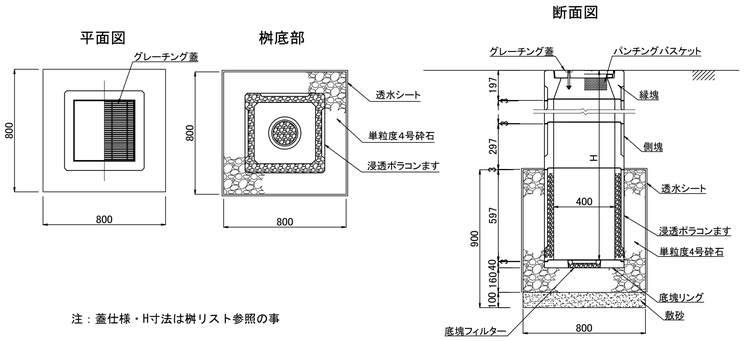

注：蓋仕様・H寸法は桝リスト参照の事

集水桝　1:20

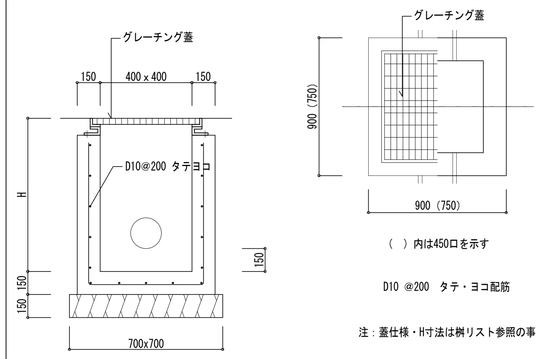

（ ）内は450ロを示す

D10 @200　タテ・ヨコ配筋

注：蓋仕様・H寸法は桝リスト参照の事

管渠　1:20

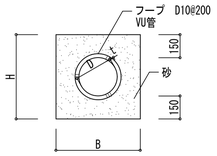

寸法表

呼び名	D	H	B
φ125	125	425	425
φ150	150	450	450
φ200	200	500	500
φ250	250	550	550
φ300	300	600	600
φ400	400	700	700
φ450	450	750	750
φ500	500	800	800
φ600	600	900	900

北側道路側溝現打ちコンクリート塞ぎ処理　1:20

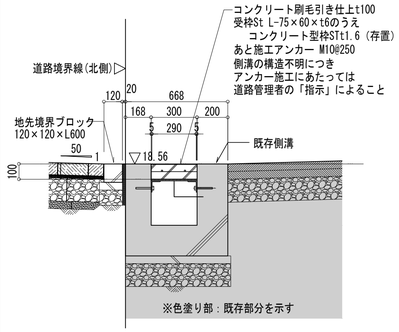

点字鋲　1:10

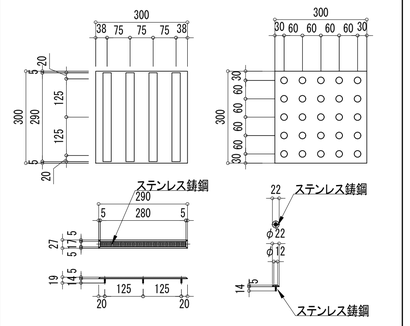

可変側溝（U-1）　1:20

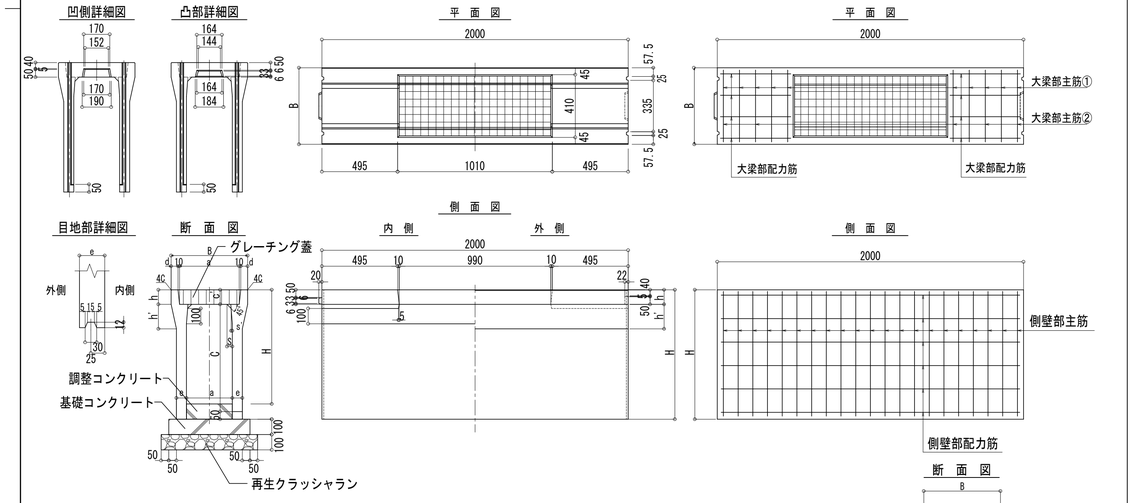

※側溝底深さは外構計画図のリストを参照すること。

	呼び名	寸法(mm) a	B	H	h	h'	a'	C	c'	d	e	S	s'	配筋 側壁部(片側当り) 主筋 径(mm)	数	配力筋 径(mm)	数	大梁部(片梁当り) 主筋1 径(mm)	数	主筋2 径(mm)	数	配力筋 径(mm)	数	参考質量(kg)
	300 × 300	300	500	445	95	150	390	300	95	45	55	30	6	φ4.0	13	φ3.2	4	D6	5	D6	3	φ4.0	4	322
●	× 400			545				400							14		4							399
●	× 500			645				500						φ5.0	13		4							450
●	× 600			745		160		600			65	35	8		16		5							558
●	× 700			845				700							21		6							618
●	× 800			945		170		800			75	40	10	D6	12	φ4.0	6							754
●	× 900			1045				900							14		7							824
●	× 1000			1145		180		1000			85	45	12		16		8							986
	× 1100			1245				1100							18		8							1065

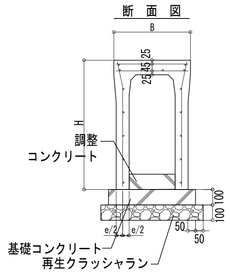

メッシュフェンス　1:20

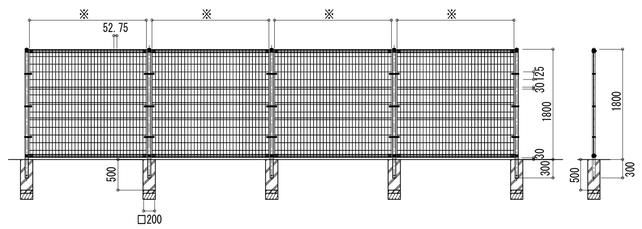

※:一般部の支柱ピッチは2000とし、端部は1940とする。

一般部　1:50

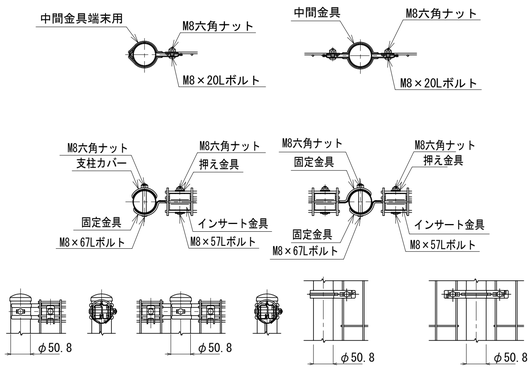

メンテナンス扉　1:20

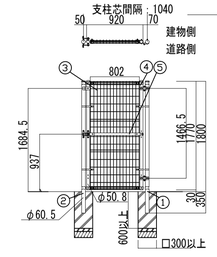

扉部　1:50

ネジ類	（ステンレス）（SPCC・SWCH）
錠金具	（ステンレス）
金具類	（SGH）静電粉体塗装
⑤横枠	42×10×t1.6（SGH）静電粉体塗装
④縦枠	φ50.8×t1.6（STK）（Zn・Al・Mg合金メッキ）ポリエステル粉体焼付塗装
③メッシュパネル	（SWMGH-3）アクリル流動浸漬塗装
②戸当り柱	φ60.5×t3.2（STK）（Zn・Al・Mg合金メッキ）ポリエステル粉体焼付塗装
①吊元柱	φ60.5×t3.2（STK）（Zn・Al・Mg合金メッキ）ポリエステル粉体焼付塗装

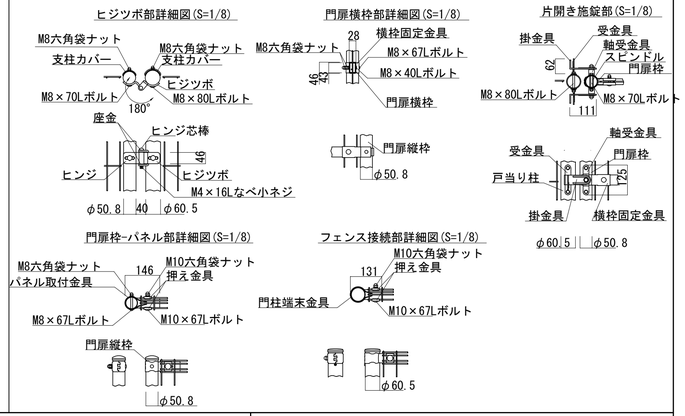

明石市政策局　プロジェクト推進室

西明石地域交流センター icotto 建設工事

〈代表設計者〉　一級建築士　国土交通大臣登録　第300703号
森　雅章

A	建築工事		最終版
41	外構詳細図(1)	A1 図示 A3 図示	見積版　2024.12.16
	安井建築設計事務所		最終契約版

屋外階段扉 1:20

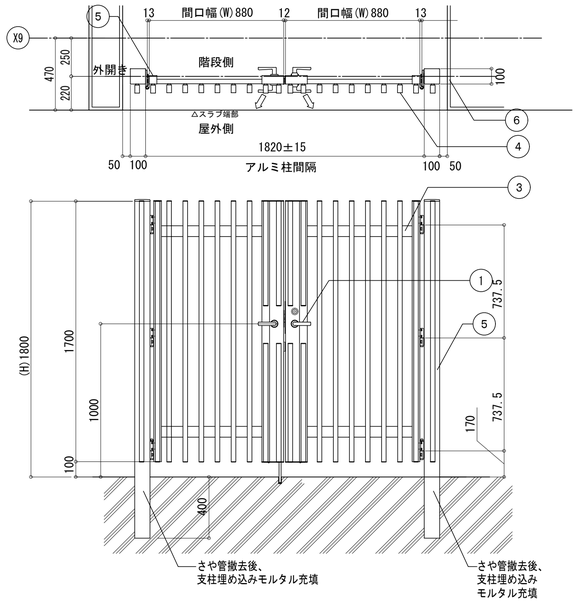

本件は破壊錠仕様（サムターン＋非常用カバー付き）とする

ボルト・ナット・座金	ステンレス		④	縦格子	アルミ押出形材 陽極酸化・塗装複合皮膜
①	施錠カマチ・受錠カマチ	アルミ押出形材 陽極酸化・塗装複合皮膜	⑤	アルミ柱	アルミ押出形材 陽極酸化・塗装複合皮膜
②	吊元カマチ	アルミ押出形材 陽極酸化・塗装複合皮膜	⑥	胴縁カバー	アルミ押出形材 陽極酸化・塗装複合皮膜
③	胴縁	アルミ押出形材 陽極酸化・塗装複合皮膜			

バリカー詳細図 1:20

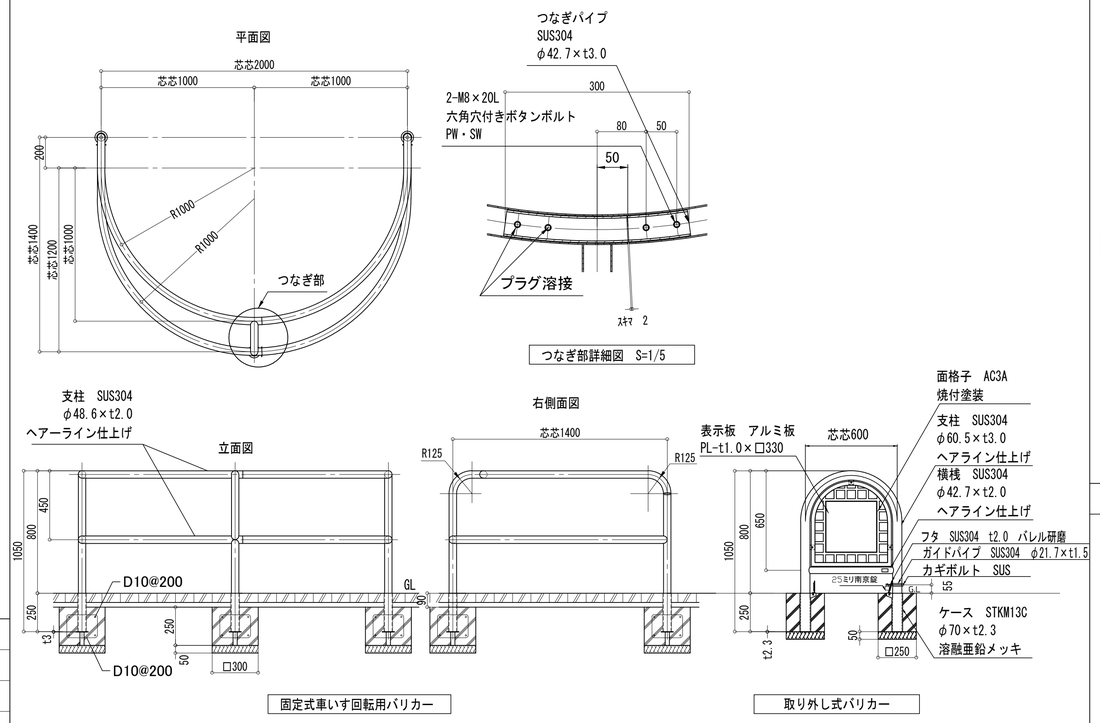

設備基礎（外構） 1:10

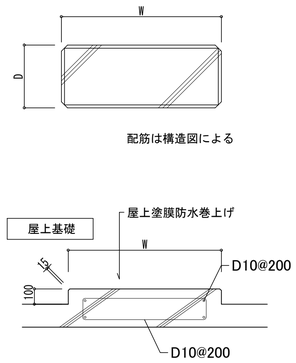

駐車区画ライン他白線 1:50

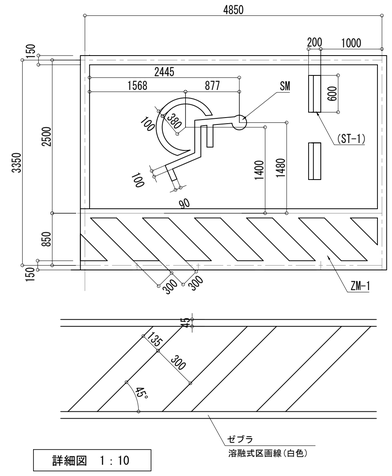

公園施設詳細図 1:20

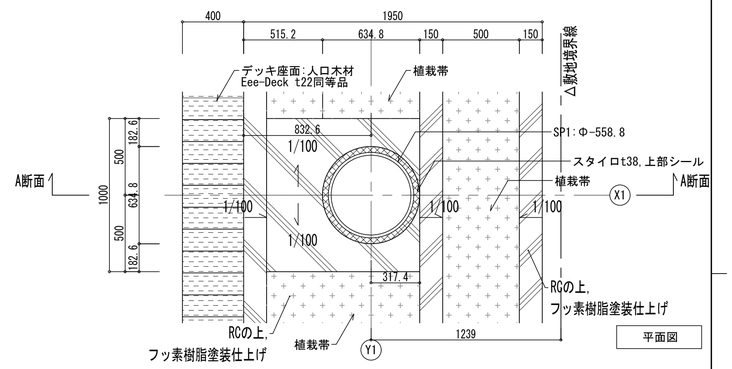

公園施設詳細図 1:20

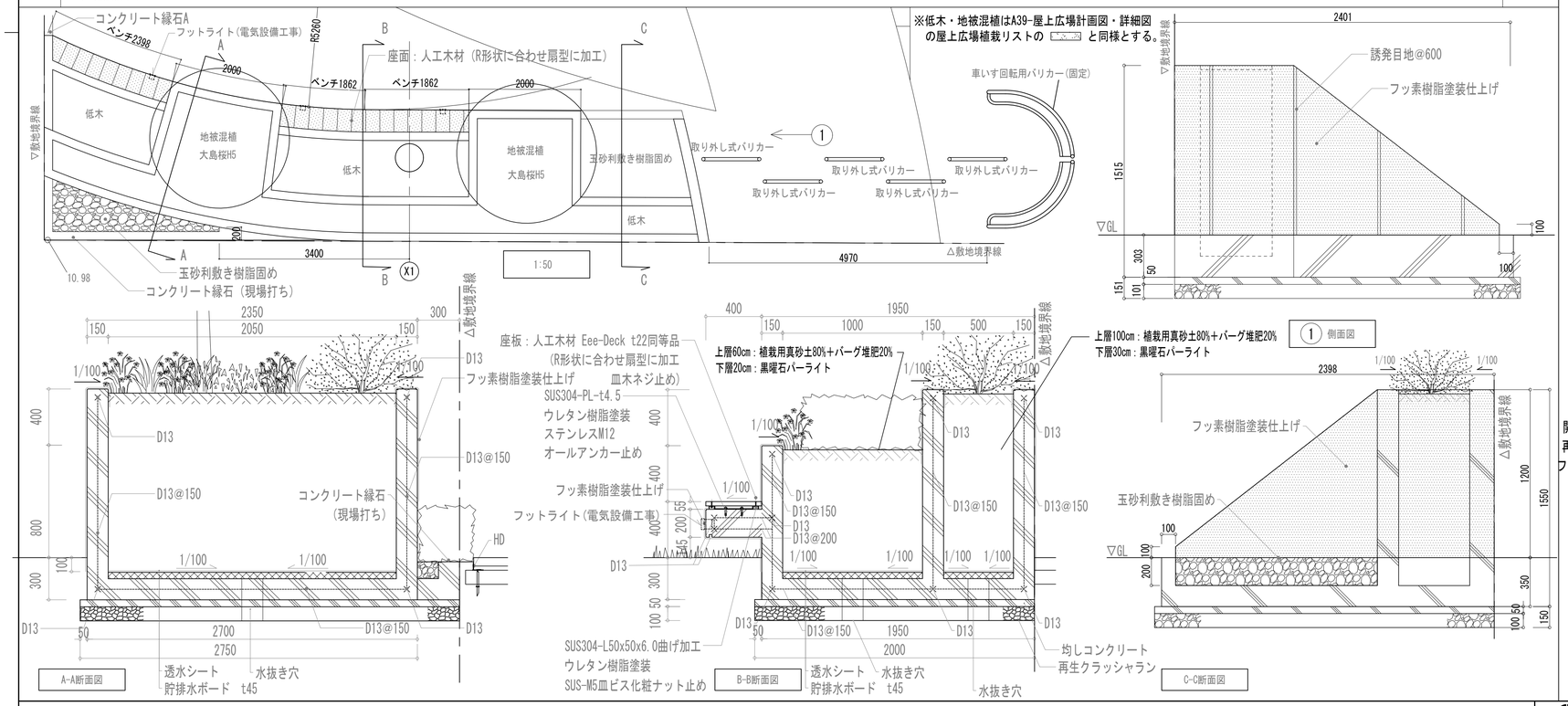

公園施設詳細図

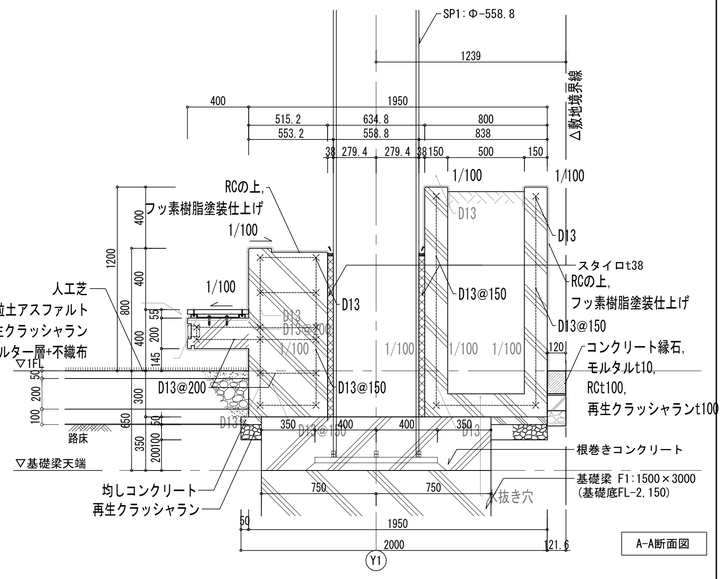

明石市政策局 プロジェクト推進室	西明石地域交流センター icotto 建設工事		
<代表設計者> 一級建築士 国土交通大臣登録 第300703号 森 雅章	A	建築工事	最終版
	42	外構詳細図(2) A1 図示 A3 図示	見積版 2024.12.16
		安井建築設計事務所	最終契約版

(2023年版)

20230220

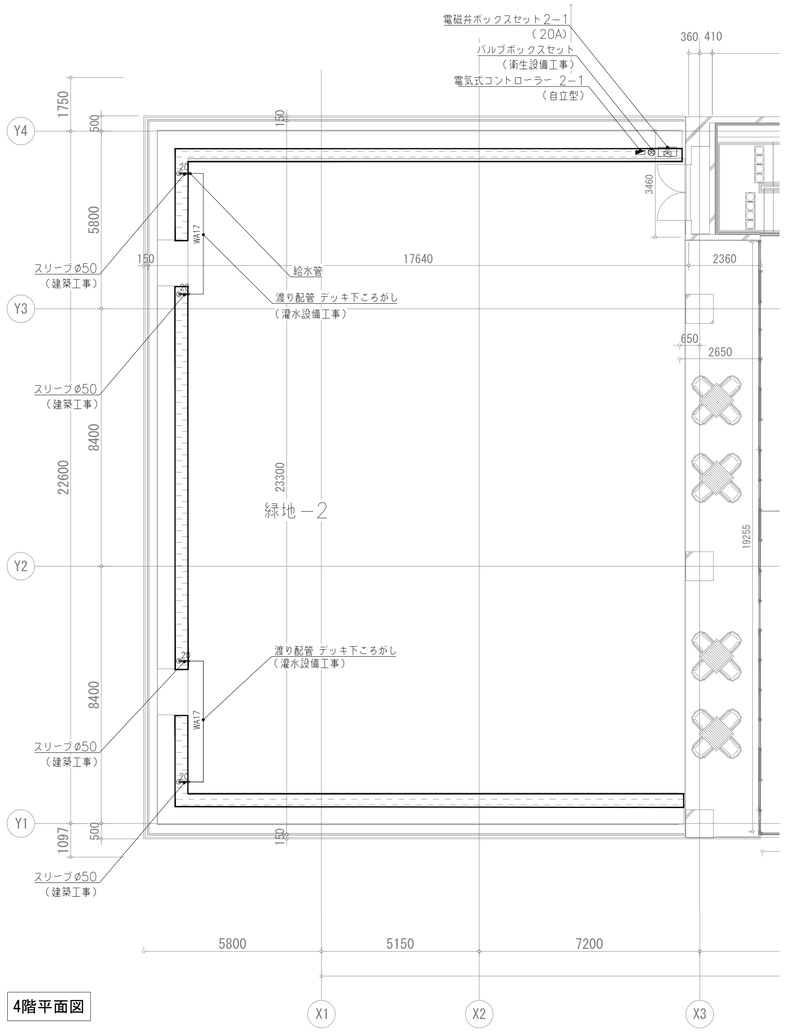

4階平面図

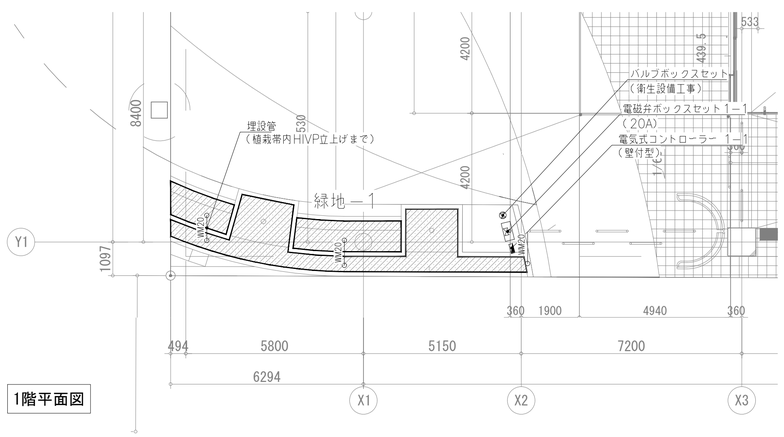

1階平面図

灌水設備工事

《仕　様》　点滴式灌水ホースΦ17　　（東邦レオ(株)製品同等品以上とする）

《灌水量》　4.6ℓ吐水/m・h(@500)

《灌水方式》　点滴式灌水ホースΦ17（圧力調整機能内蔵）　ホース間隔　敷設　@ 700

　　点滴式灌水ホースΦ17（圧力調整機能内蔵）　ホース間隔　敷設　@ 500

《条　件》　一次側給水バルブ（口径　20　A）（水圧　0.2　～　0.4　Mpa）

は、予め衛生設備工事にて設置するものとする。

クロスコネクション対策が必要な場合は、予め衛生設備工事にて施すものとする。

コントローラーの電源供給(AC100V)はコントローラー内部引き込みまでを電気設備工事とする。

灌水設備工事

記号	名称	規格・形状
	点滴式灌水ホースΦ17（敷設）	Φ17　2.3ℓ/h・一穴
	電磁弁ボックスセット	電磁弁20A・Y型ストレーナー・逆止弁・ユニオン 樹脂製ボックス(536×336×H233)
	給水管	HIVP　20　A
	電気式コントローラー	壁付型:1系統用
	信号線・電気管	cvv1.25□ー2c ・ﾌﾟﾘｶﾁｭｰﾌﾞ
	電気式コントローラー	自立型:1系統用
	信号線・電気管	cvv1.25□ー2c ・PF管Φ16
WA	渡り配管 WA	穴なし灌水ホース　φ17・ﾃﾞｯｷ下ころがし

※ 制御弁・コントローラーの設置場所については現場にて再検討とのこと。

衛生設備工事

	バルブボックスセット	バルブ（20A）・バルブボックス
WM	渡り配管 WM	埋設管（植栽帯内HIVP立上げまで）

灌水数量表

	灌水エリア		コントローラー	電磁弁ボックス		点滴式灌水ホースΦ17			渡り配管 (m):灌水工事
			数量	口径	数量	面積(㎡)	設置方法	ホース長(m)	WA
1F		緑地-1	1	20A	1	17.3	敷設：700mmピッチ	33.0	-
4F		緑地-2	1	20A	1	52.4	敷設：500mmピッチ	98.5	9.5

※上記ホースピッチを基準とし、植栽図面に合わせて配管する。

灌水システム詳細図（20A）　S=1：10

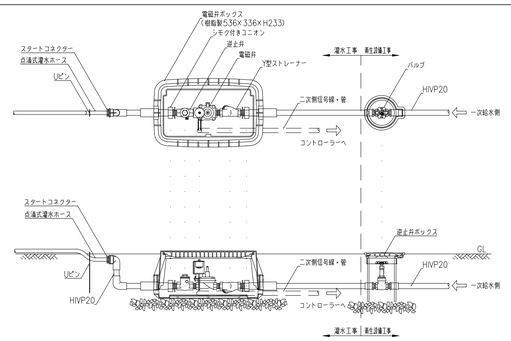

灌水システムフロー図　−

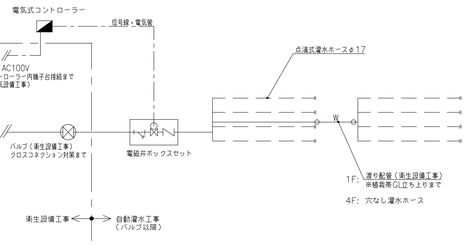

電気式コントローラー 詳細図 ※1F: 壁付・4F: 自立　図示

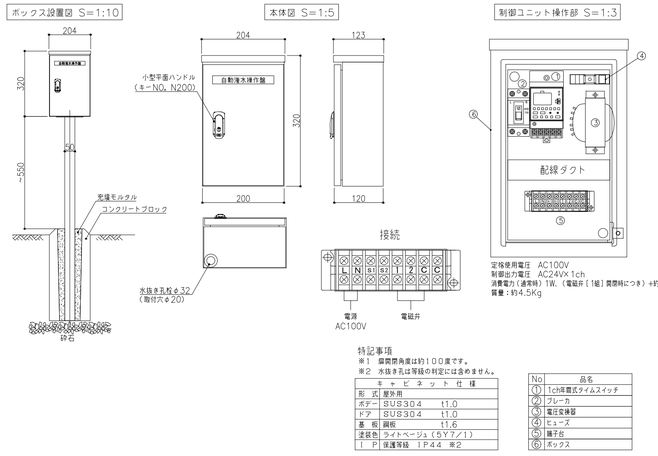

特記事項

※1　開閉弁角度は約100度です。

※2　水抜き孔は等級の対応には含めません。

キャビネット仕様	
形式	屋外用
ボデー	SUS304　t1.0
ドア	SUS304　t1.0
基板	鋼板　t1.6
塗装色	ライトベージュ（5Y7/1）
IP	保護等級　IP44　※2

No	品名
①	1ch年間式タイムスイッチ
②	ブレーカ
③	電圧安検器
④	ヒューズ
⑤	端子台
⑥	ボックス

点滴式灌水ホースφ17詳細図　S=1：3

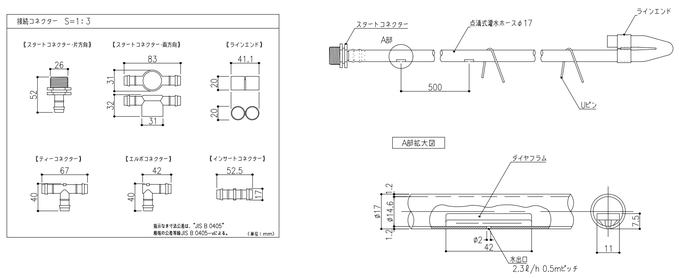

明石市政策局　プロジェクト推進室	西明石地域交流センター icotto 建設工事		
〈代表設計者〉　一級建築士　国土交通大臣登録　第300703号　森　雅章	A	建築工事	最終版
	43	外構潅水設備詳細図　A1 図示　A3 図示	見積版　2024. 12. 16
		安井建築設計事務所	最終契約版

(2023年版)　20230220

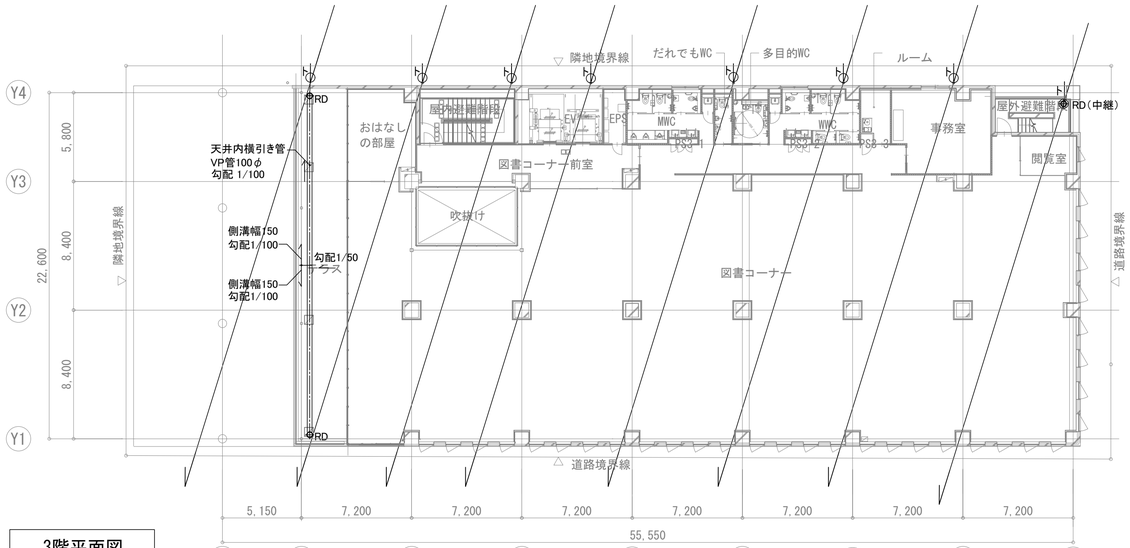

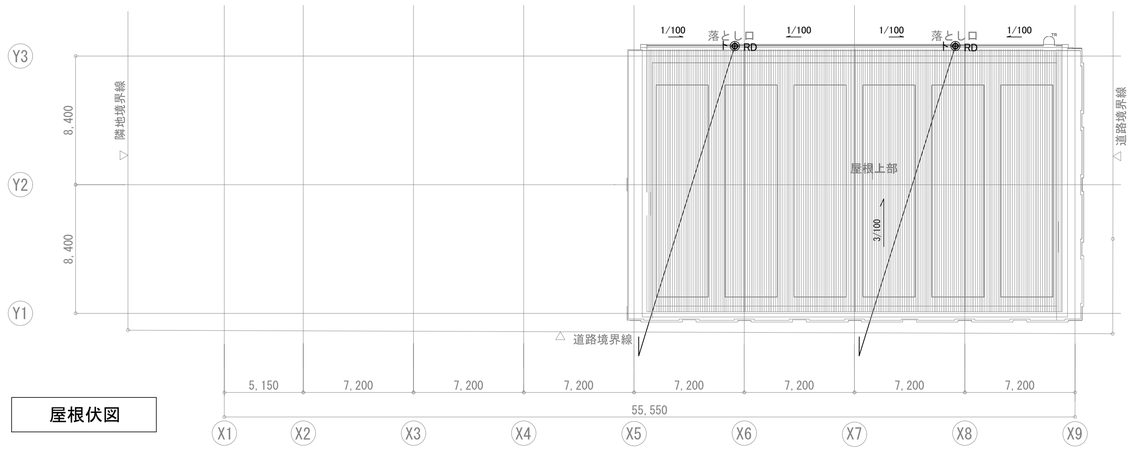

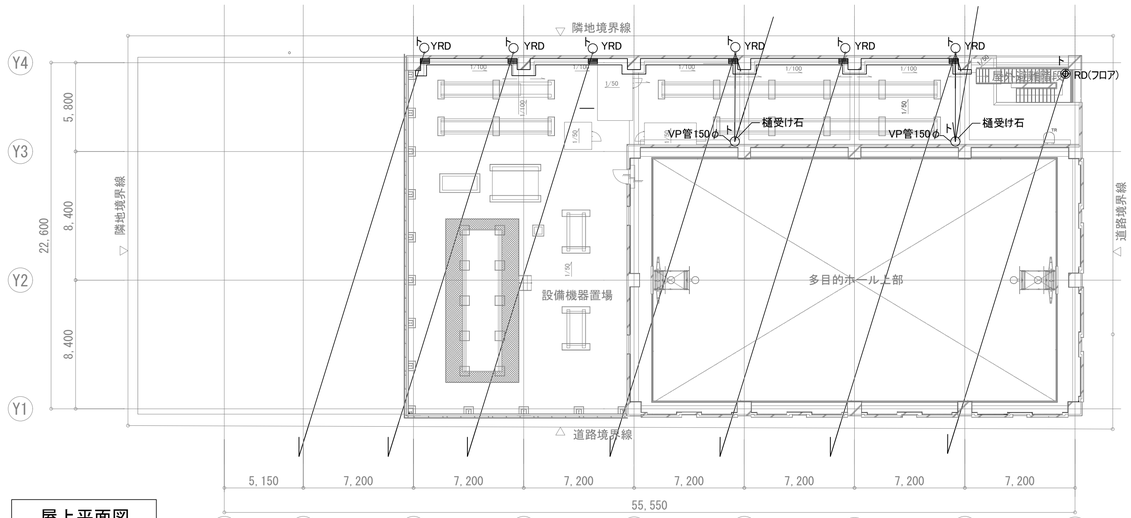

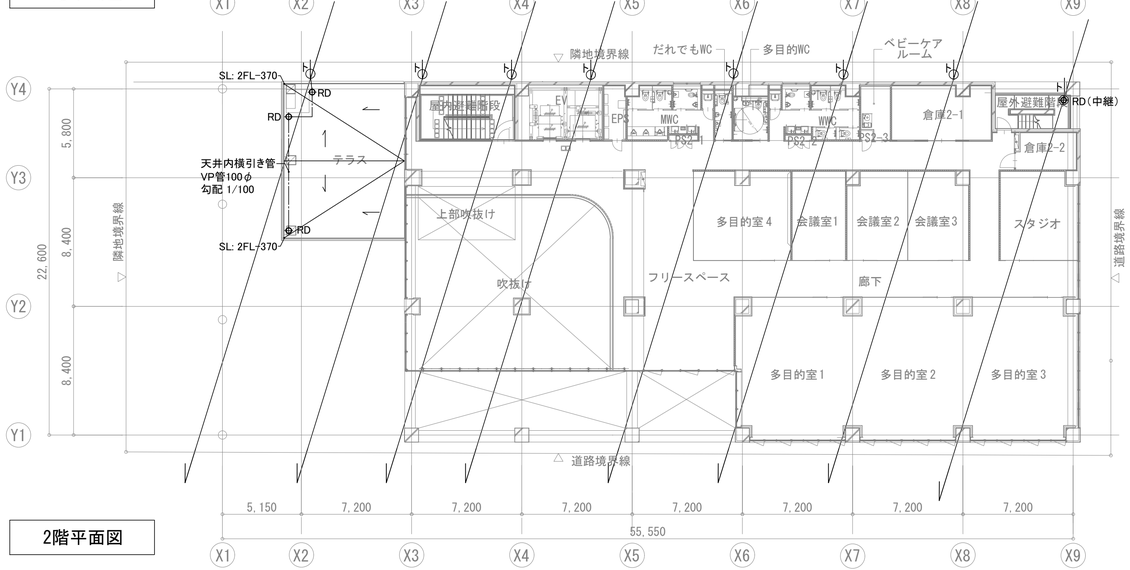

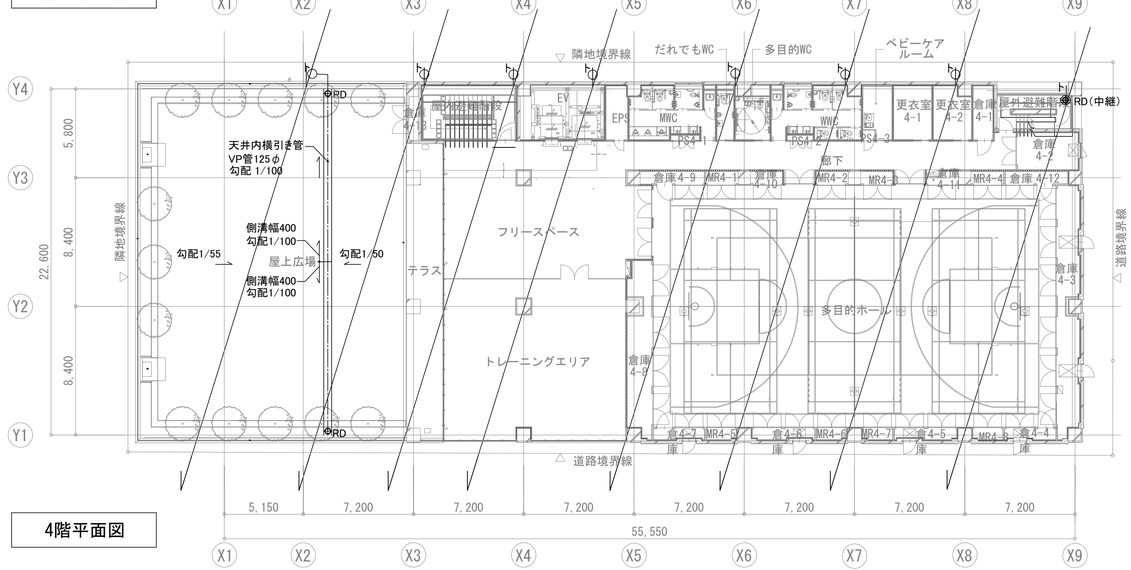

—·—	横引き管	・樋天端はキャップ付きとする。				
═══	側溝					
○ト	竪樋（特記なき限りVP管125φ）					
RD	ルーフドレイン（特記なき限り鋳鉄製とする）					
YRD	横引きルーフドレイン（特記なき限り鋳鉄製とする）					

明石市政策局　プロジェクト推進室

〈代表設計者〉　一級建築士　国土交通大臣登録　第300703号
森　雅章

西明石地域交流センター　icotto　建設工事

A	建築工事		最終版
44	雨水排水計画図	A1 1:200 A3 1:400	見積版　2024.12.16
	安井建築設計事務所		最終契約版

(2023年版)

20230220

02 1階平面図 -

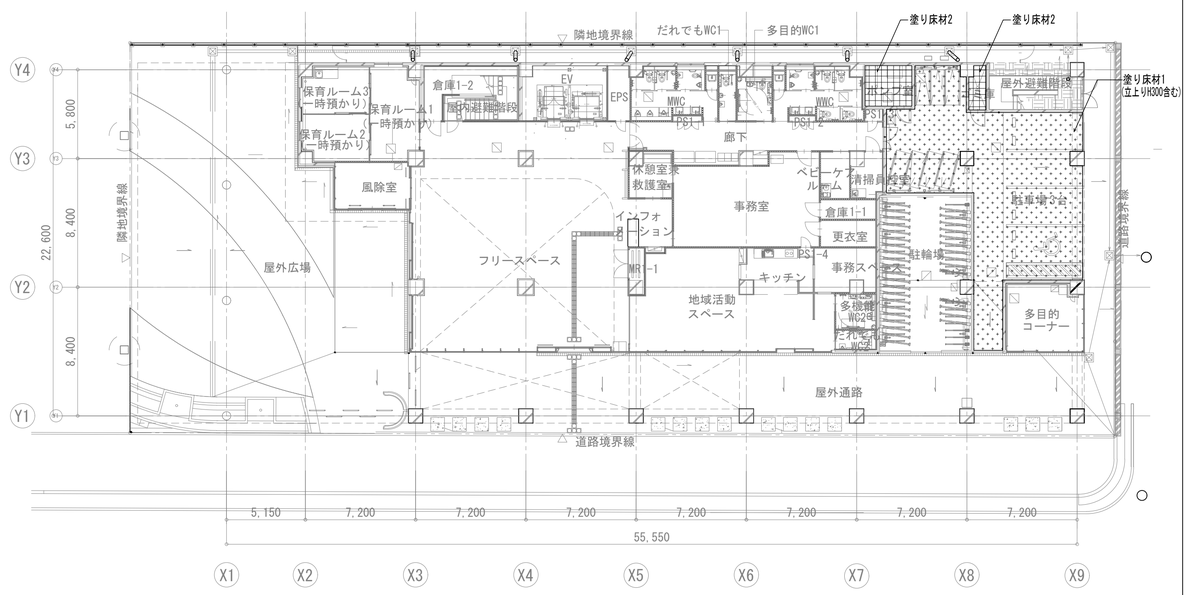

04 3階平面図 -

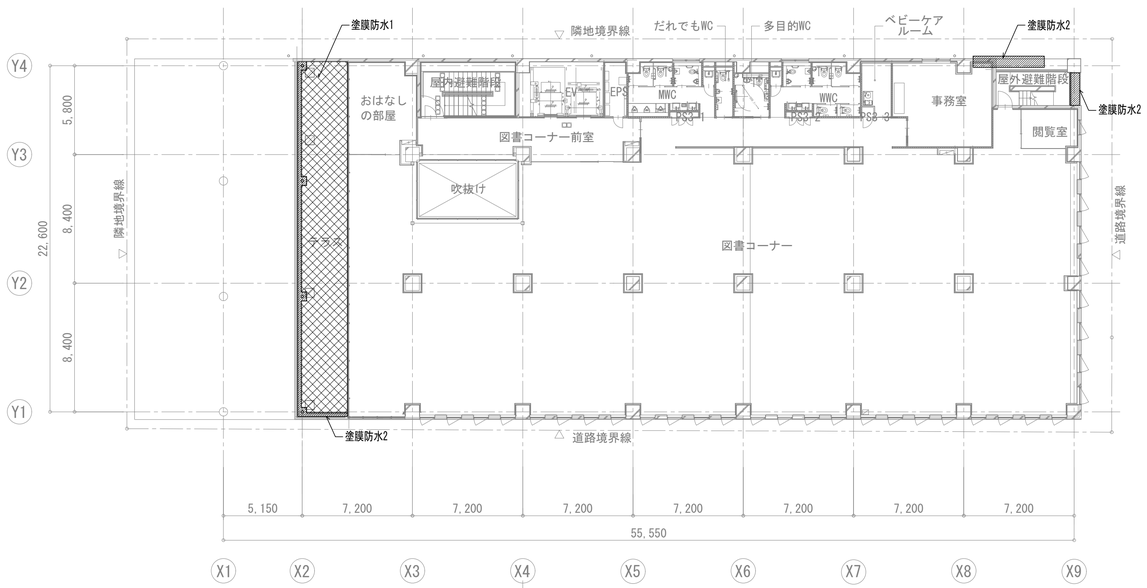

01 ピット平面図 -

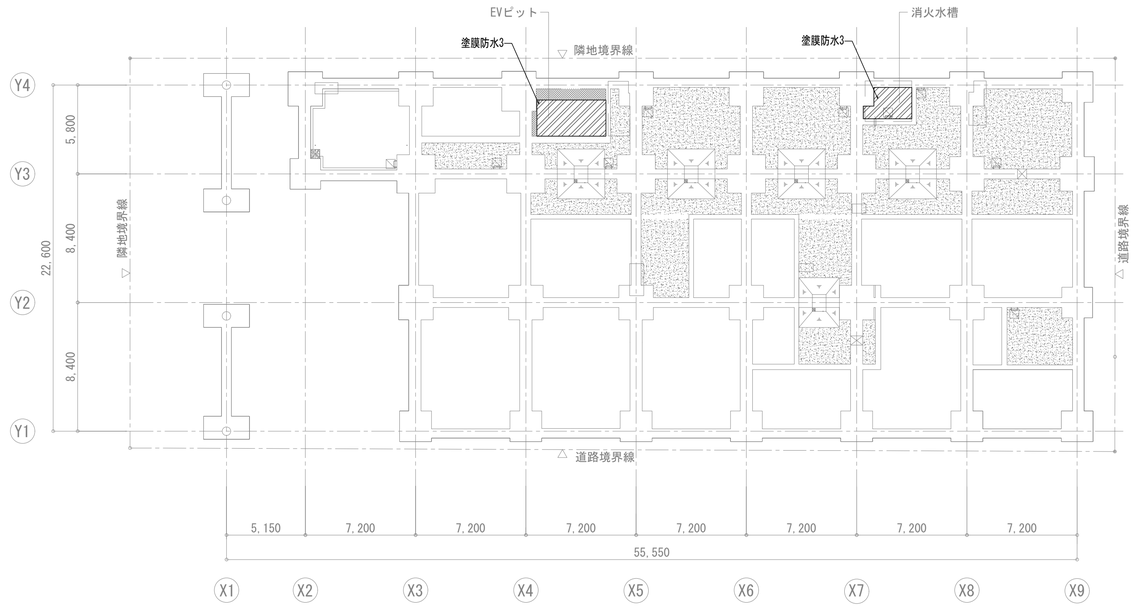

03 2階平面図 -

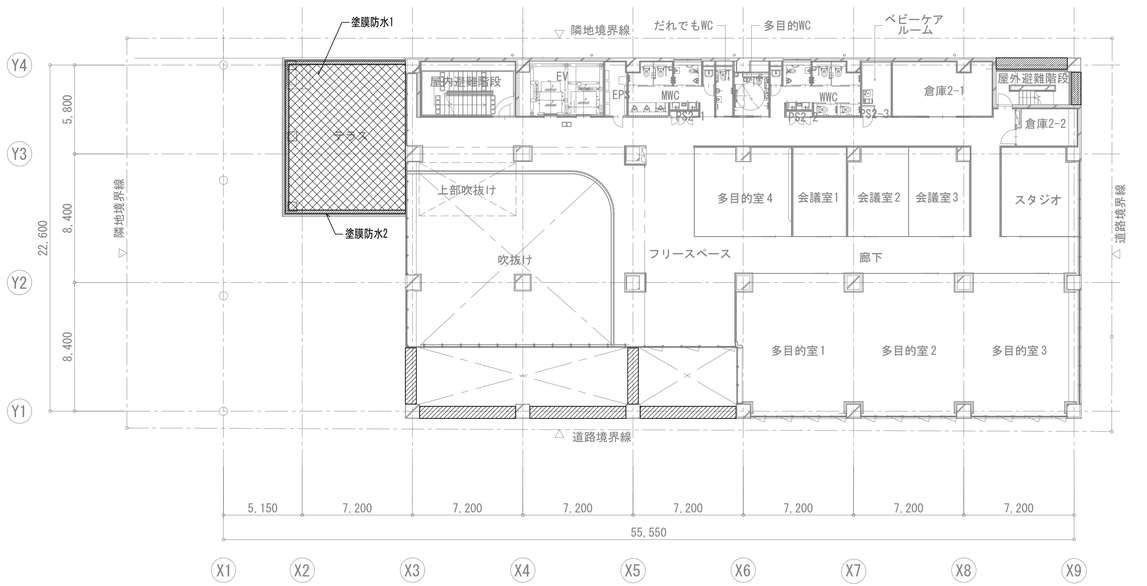

凡例			
	塗膜防水1 ウレタンゴム複合塗膜防水		塗り床材1 防滑性ウレタン樹脂系防水仕上材
	塗膜防水2 ウレタン樹脂系塗膜防水		塗り床材2 厚膜型エポキシ樹脂系塗り床材
	塗膜防水3 ケイ酸質系塗布膜防水		

明石市政策局 プロジェクト推進室

〈代表設計者〉 一級建築士 国土交通大臣登録 第300703号
森 雅章

西明石地域交流センター icotto 建設工事

A 建築工事

45 防水範囲図(1) A1 1:200 A3 1:400

安井建築設計事務所

最終版 見積版 2024.12.16 最終契約版

(2023年版)

20230220

02 屋上平面図 －

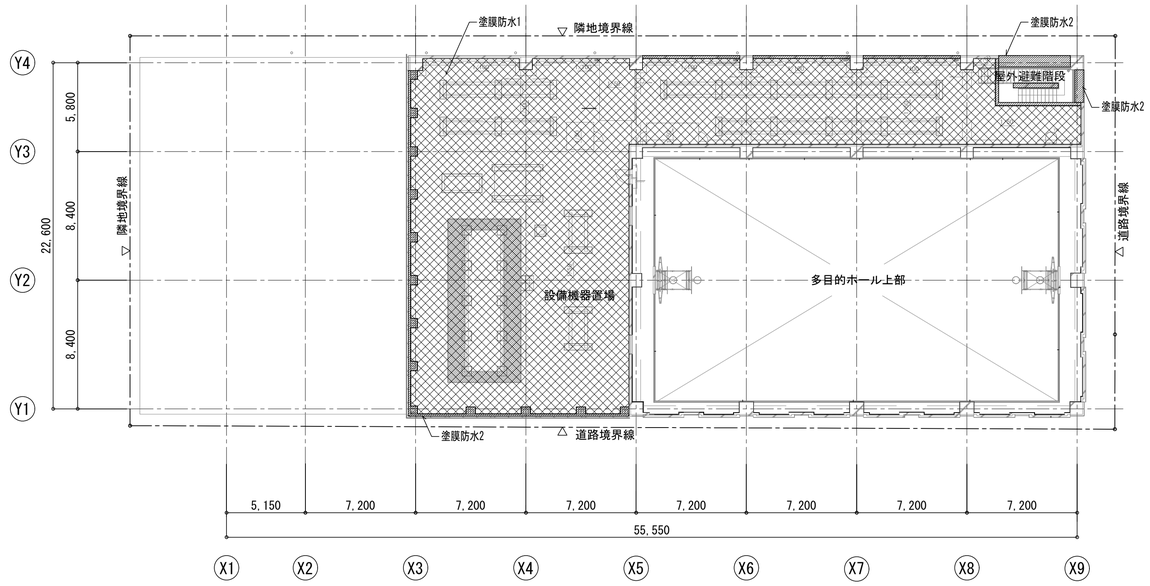

04 －

01 4階平面図 －

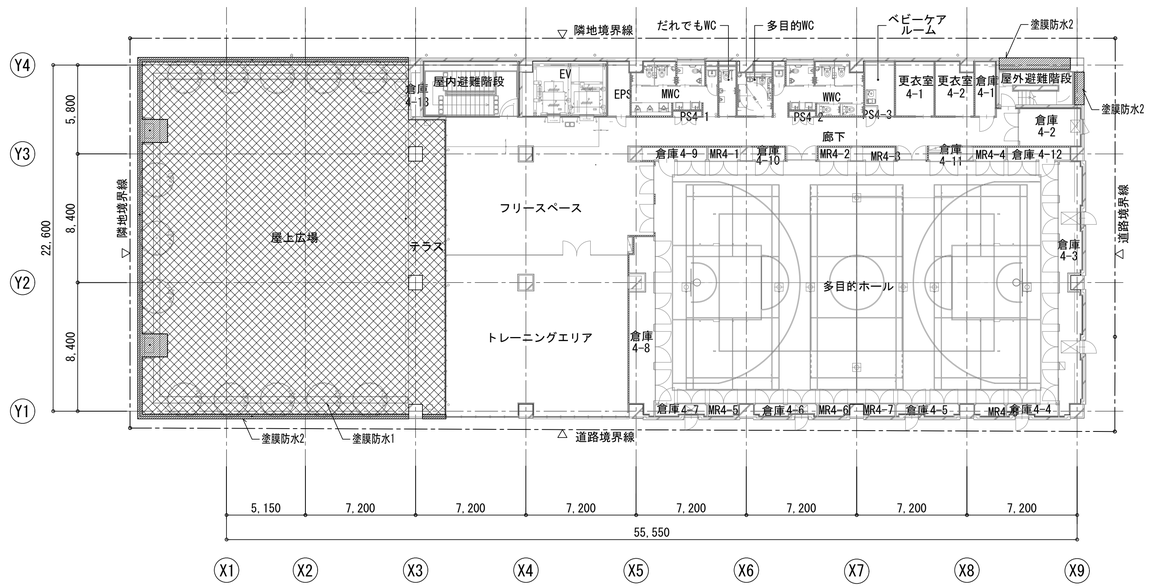

03 屋根伏せ図 －

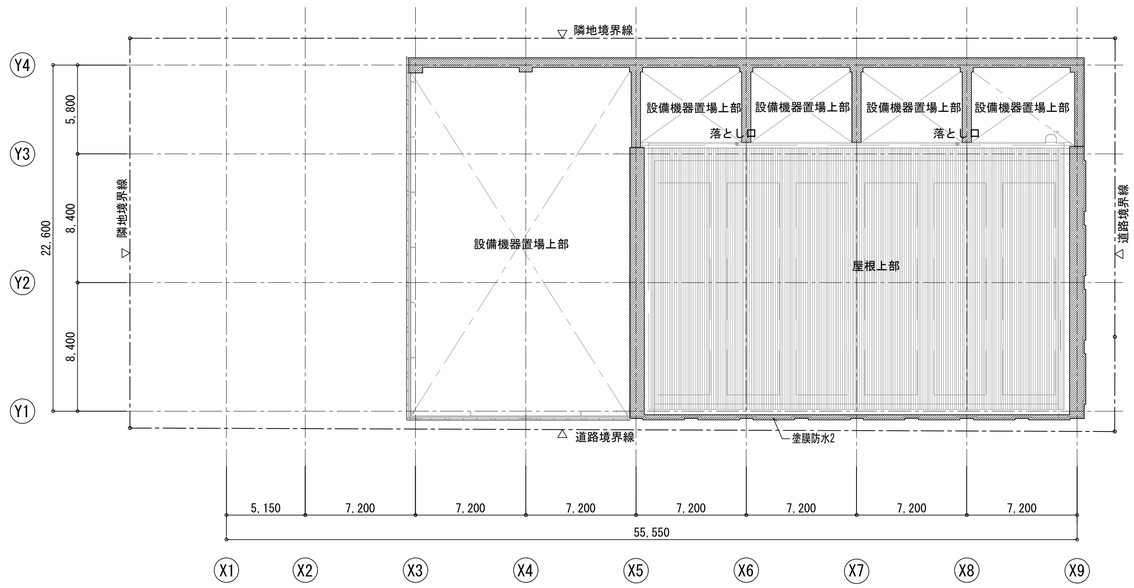

凡例			
	塗膜防水1　ウレタンゴム複合塗膜防水		塗り床材1　防滑性ウレタン樹脂系防水仕上材
	塗膜防水2　ウレタン樹脂系塗膜防水		塗り床材2　厚膜型エポキシ樹脂系塗り床材
	塗膜防水3　ケイ酸質系塗布膜防水		

明石市政策局　プロジェクト推進室

〈代表設計者〉　一級建築士　国土交通大臣登録　第300703号
森　雅章

西明石地域交流センター icotto 建設工事

A	建築工事		最終版
46	防水範囲図(2)	A1 1:200 A3 1:400	見積版　2024.12.16
	安井建築設計事務所		最終契約版

(2023年版)

20230220

02 1階平面図 -

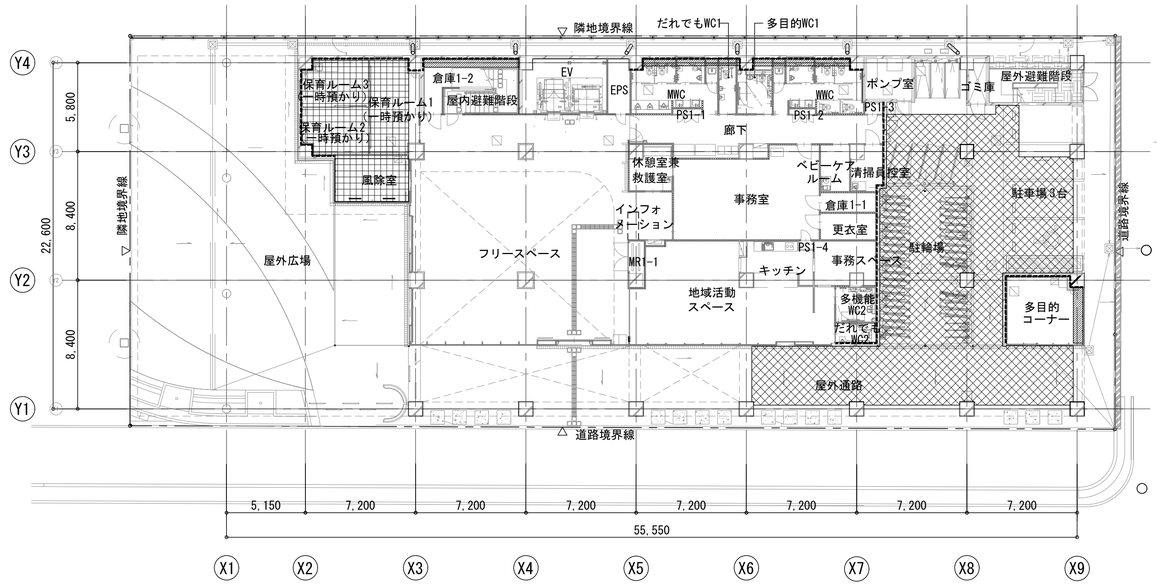

04 3階平面図 -

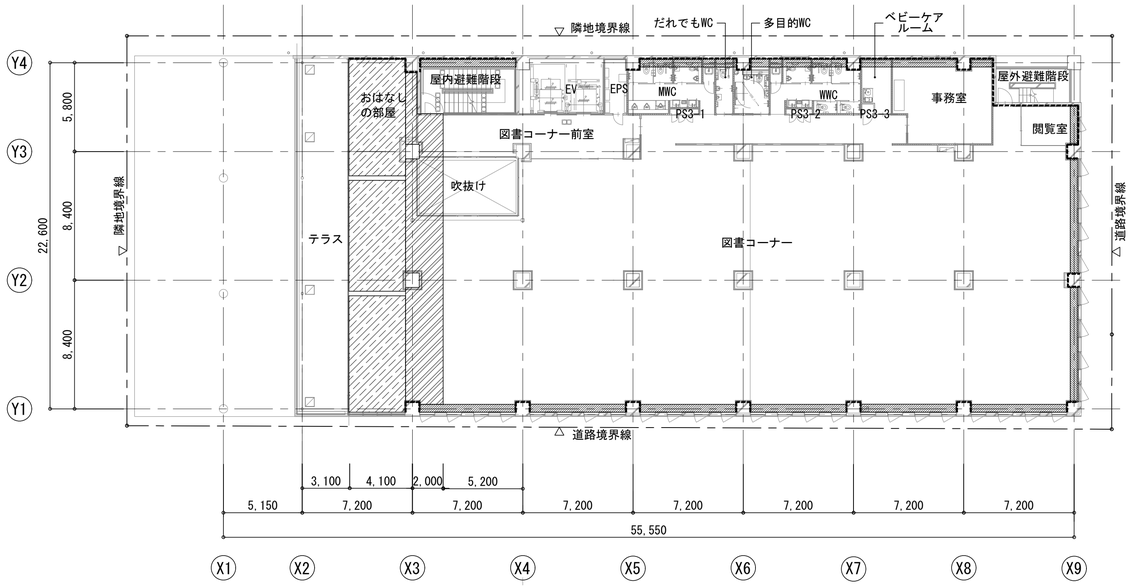

01 ピット平面図 -

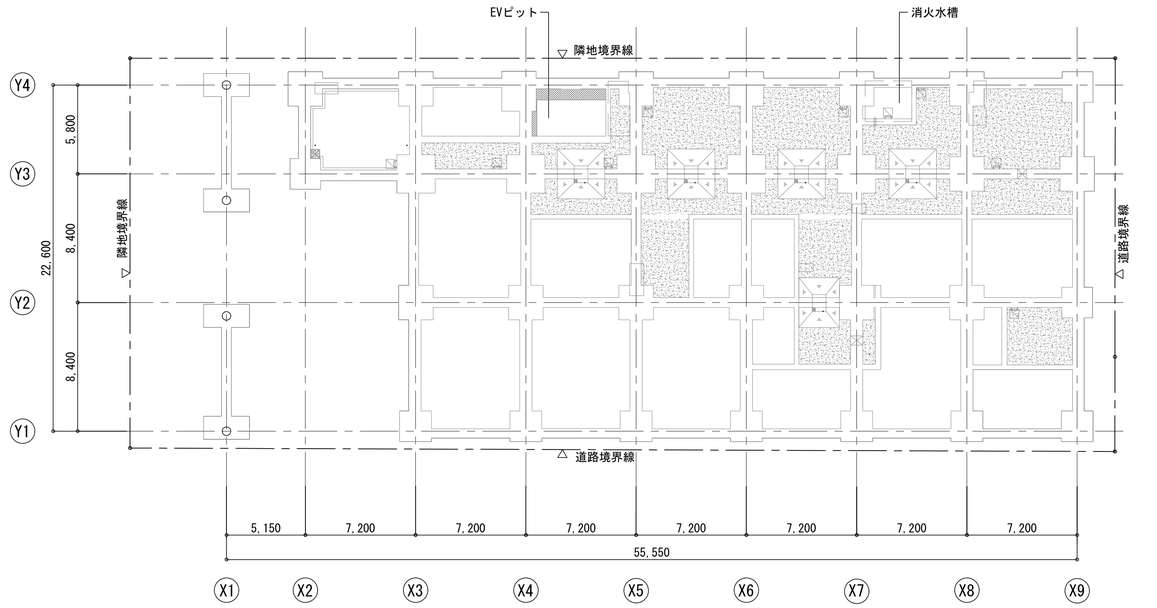

03 2階平面図 -

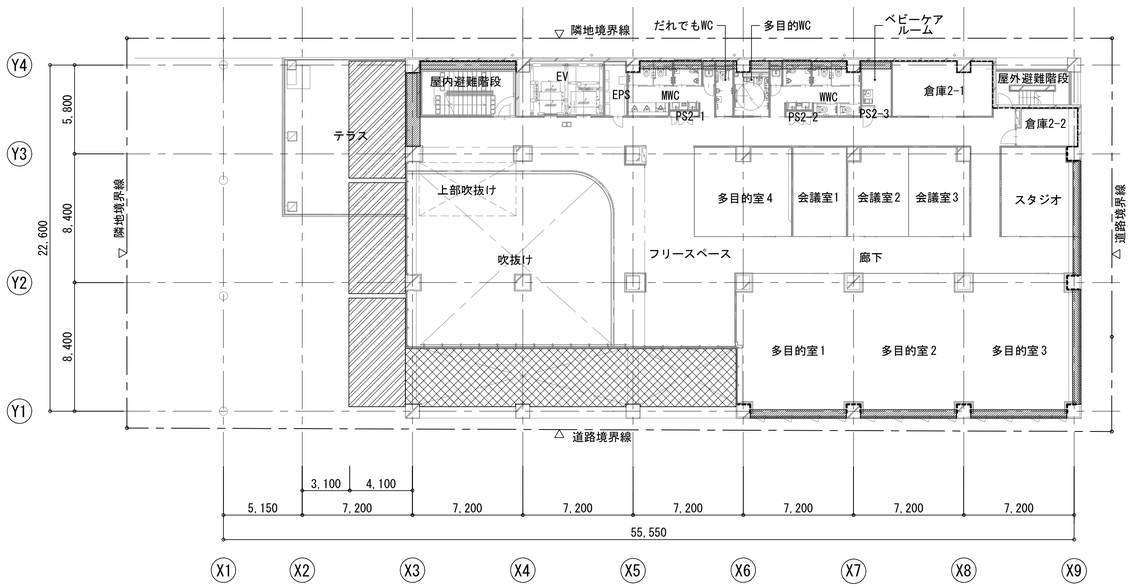

凡例					
	断熱1 押出法ポリスチレンフォーム3種b t60（床下）		断熱5 吹付硬質ウレタンフォームA種1H t50（屋根）	特記	特記なき限り本図は見上げ図とする
	断熱2 押出法ポリスチレンフォーム3種b t50（屋根）	外壁面	断熱6 吹付硬質ウレタンフォームA種1H t25（外壁）		
	断熱3 吹付硬質ウレタンフォームA種1H t60（床下）				
	断熱4 吹付硬質ウレタンフォームA種1H t25（屋根）				

明石市政策局 プロジェクト推進室

〈代表設計者〉 一級建築士 国土交通大臣登録 第300703号
森 雅章

西明石地域交流センター icotto 建設工事

A 建築工事

47 断熱範囲図(1)

A1 1:200
A3 1:400

最終版
見積版 2024.12.16
最終契約版

安井建築設計事務所

（2023年版）

20230220

02 屋上平面図 －

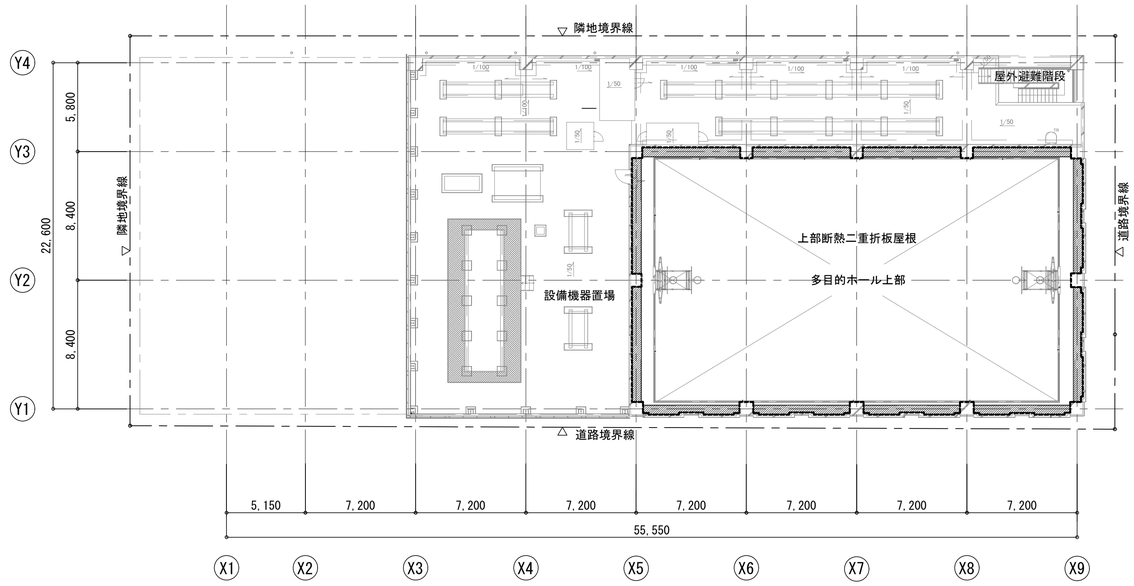

04 －

01 4階平面図 －

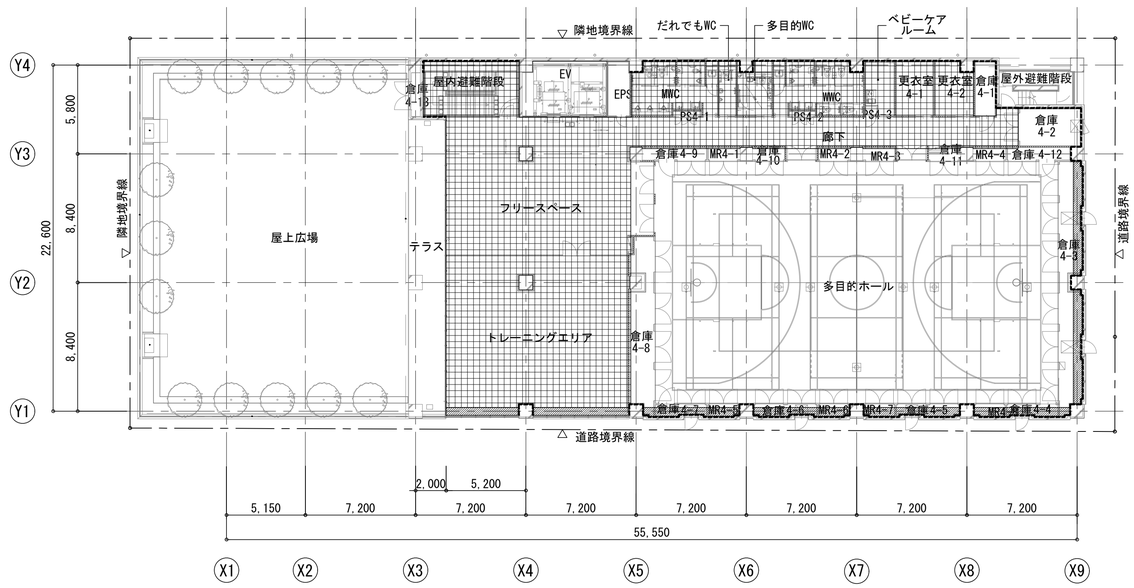

03 屋根伏せ図 －

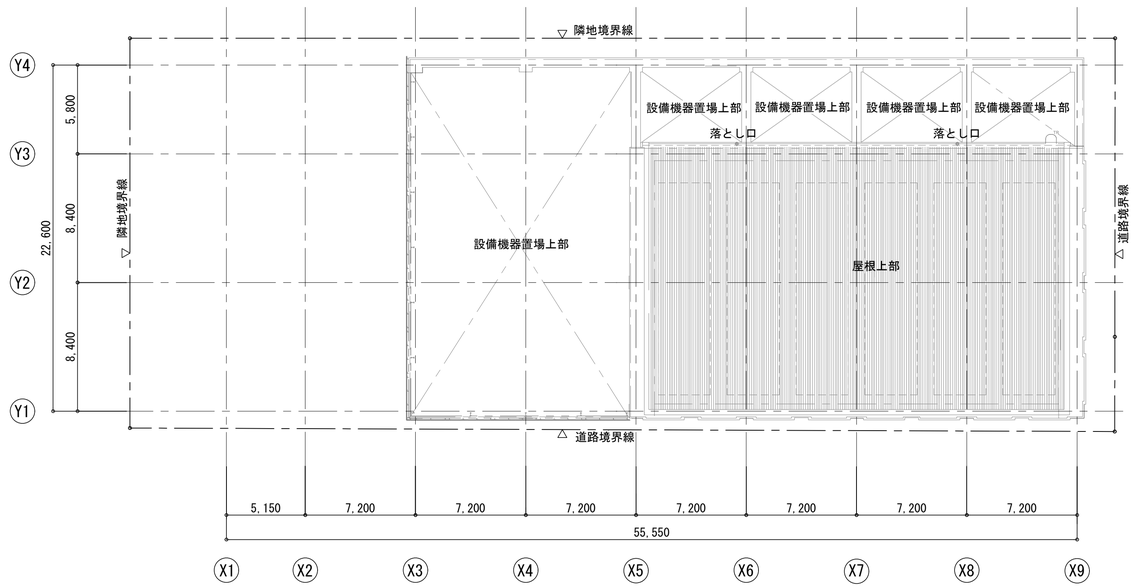

凡例					
	断熱1 押出法ポリスチレンフォーム3種b t60（床下）		断熱5 吹付硬質ウレタンフォームA種1H t50（屋根）	特記	特記なき限り本図は見上げ図とする
	断熱2 押出法ポリスチレンフォーム3種b t50（屋根）	外壁面	断熱6 吹付硬質ウレタンフォームA種1H t25（外壁）		
	断熱3 吹付硬質ウレタンフォームA種1H t60（床下）				
	断熱4 吹付硬質ウレタンフォームA種1H t25（屋根）				

明石市政策局 プロジェクト推進室

〈代表設計者〉 一級建築士 国土交通大臣登録 第300703号 森 雅章

西明石地域交流センター icotto 建設工事

A	建築工事		最終版
48	断熱範囲図(2)	A1 1:200 A3 1:400	見積版 2024.12.16
	安井建築設計事務所		最終契約版

（2023年版）

20230220

耐火被覆範囲・仕様(建築基準法施工令107条の1に基づく)

		壁									耐火被覆の厚さ Dmm	
		間仕切壁		外壁							半湿式吹付岩綿	
					非耐力壁							
		耐力壁	非耐力壁	耐力壁	延焼部分	延焼部分以外	柱	床	梁	屋根	階段	柱	梁
構造耐力上支障のある変形・溶融破壊その他の損傷を生じないもの	3階～1階 地下1階	1時間	－	1時間	－	－	1時間	1時間	1時間	30分間	30分間	25	25
加熱面以外屋内面が可燃物燃焼温度以上に上昇しないもの		1時間	1時間	1時間	1時間	30分間	－	1時間	－	－	－		
屋内に火災を出す原因となるき裂その他の損傷を生じないもの		－	－	1時間	1時間(30)	30分間(20)	－	－	－	30分間(10)	－		

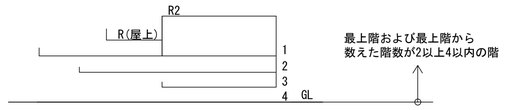

1)吹付耐火被覆の仕様場所
- 梁
- ALCファスナー
- 開口部補強(外壁開口部補強部材)は耐火被覆不要

2)ECP、ALCと他部材が取り合う部分には、ロックウールを充填し、指示金物は耐火被覆を行う

3)以下の部分のでは、落下、粉塵の発生などにより室内環境または機器等へ影響を及ぼすおそれがあるため半乾式(半湿式)ロックウール吹付けを行う場合は、表面硬化処理を行う
- エレベーター昇降路内
- エアチャンバーとして用いられる天井裏(屋上設備取出し口)
- エアチャンバー
- PS・DS・EPS

4)耐火材は全てのんアスベスト品とし、国土交通省の認定品とする。

耐火リスト

部位	壁					
	外壁(非耐力壁)		間仕切壁			
仕様	ALC 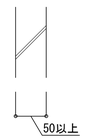 	RC 	GB-F21＋21片面貼り 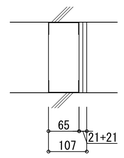 	GB-F12.5＋9.5両面貼り 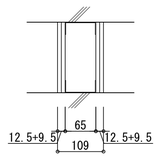 	GB-F12.5＋9.5両面貼り 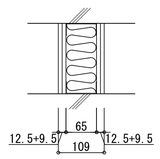 	
階	3階	R2 ～ 1階	4階 ～ 1階	4階 ～ 1階	4階 ～ 1階	
耐火性能	1時間	1時間	1時間	1時間	1時間	
耐火被覆厚さ(T)	－	－	－	－	－	
認定番号	告示1399	告示1399	吉野石膏Sウォール FP060NP-0007	吉野石膏ハイパーウォールZ-T FP060NP-0199	吉野石膏ハイパーウォールZ・WI FP060NP-0200	
部位	床		柱			
仕様	RC 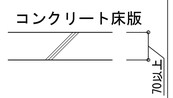 	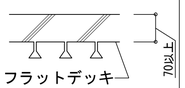 	RC 	耐火塗料1 (準屋外仕様) (ローラー塗りの後パテ処理あり) 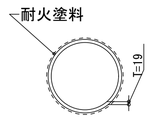 鋼管外形φ558.8	耐火塗料2 (準屋外仕様) (ローラー塗りの後パテ処理あり) 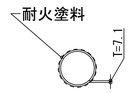 鋼管外形φ165.2	
階	4階 ～ 1階	4階 ～ 1階	R2 ～ 1階	1階		
耐火性能	1時間	1時間	1時間	1時間	1時間	
耐火被覆厚さ(T)	－	－	－	2.0	4.5	
認定番号	告示1399	告示1399	告示1399	SK化研 SK耐火コートHS FP060CN-0788	SK化研 SK耐火コートHS FP060CN-0906	
部位	梁		屋根			
仕様	RC 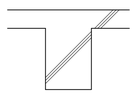	半湿式吹付ロックウール 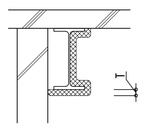 	RC 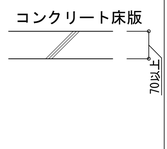 	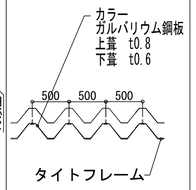 	RC 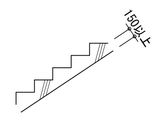 	
階	R2 ～ 1階	4階 ～ 3階	屋根	屋根	4階 ～ 1階	
耐火性能	1時間	1時間	30分	30分	1時間	
耐火被覆厚さ(T)	－	25	－	－	－	
認定番号	告示1399	FP060 BM-9408	告示1399	FP030RF-2017	告示1399	

明石市政策局 プロジェクト推進室	西明石地域交流センター icotto 建設工事		
〈代表設計者〉 一級建築士 国土交通大臣登録 第300703号 森 雅章	A	建築工事	最終版
	49	耐火リスト	見積版 2024.12.16
		安井建築設計事務所	最終契約版

(2023年版)

20230220

List

サインリスト

名称	1F	2F	3F	4F	5F	総数	取付	照明	基礎	下地	サンプル	製作図	備考
OS1.外壁施設名称サイン	-	-	-	-	1	1	外壁	◎			●	●	
OS2.欠番													
OS3.駐車場サイン(ピクト)	3	-	-	-	-	3	壁面						
OS4.注意書きサイン	3	-	-	-	-	3	壁面						
OS5.施設名称サイン	4	-	-	-	-	4	ガラス面						
OS6.名称サイン	2	-	-	-	-	2	ガラス面						
OS7.営業時間案内	2	-	-	-	-	2	ガラス面						
OS8.返却ボックスプレート	1	-	-	-	-	1	壁面						
S1a.総合案内サイン	1	-	-	-	-	1	壁面				●	●	
S1b.総合案内サイン	1	-	-	-	-	1	壁面				●	●	
S2.フロア案内サイン	1	1	1	1	-	4	壁面				●	●	
S3.EV前各階案内サイン	1	1	1	1	-	4	壁面				●	●	
S4.informationサイン	1	-	-	-	-	1	壁面				●	●	
S5a.掲示板サイン	5	1	1	1	-	8	壁面				●	●	
S5b.掲示板サイン	1	1	1	1	-	4	壁面				●	●	
S6.名称サイン	5	-	1	3	-	9	壁面				●	●	
S7.EV内各階案内サイン	2	-	-	-	-	2	壁面				●	●	
S8.室名サイン(ペーパークリップ)	-	5	-	4	-	9	壁面				●	●	
S9.室名サイン(在空)	-	3	-	-	-	3	壁面				●	●	
S10.突出サイン	7	5	5	5	-	22	突出				●	●	
S11.ピクトサイン	9	5	5	5	-	24	壁面				●	●	
S12.自動扉サイン	3	-	-	-	-	3	ガラス面						
S13.バックヤード	21	9	7	40	-	77	壁面						
S14.衝突防止	8(一式)	1(一式)	3(一式)	1(一式)	-	13(一式)	ガラス面				●		※プロットより計測
S15.階数表示(当階)	3	3	3	3	1	13	壁面				●	●	
S16.利用案内サイン	3	2	-	10	-	15	壁面						
S17.手摺点字	1	2	2	2	1	8	手摺						
S18.触知サイン	2	1	1	1	-	5	壁面				●		
S19.消火器・消火栓サイン	3	3	3	2	-	11	壁面				●		

※照明:◎=電源が必要　○=外部照明にて照射

サイン工事　特記事項

1.総記

本設計図書は、サインリスト、特記事項、サインプロット図、意匠図から成る。

2.共通事項

適用範囲

本計画に付設される案内板・室名札等のサイン及び移動式サインの全てに適用する。

一般事項

a.屋外大型サイン等の場合に 当該特記事項の仕様を超える範囲は、
日本建築学会建築工事標準仕様書(JASS)及び
日本建築学会制定各種指針の規定を基準とする。
b.仕上げ材は、工事に先立ち見本を提出して、監督職員の承諾を受ける。
c.設計図に基づき必要な製作図、施工図を作成し、監督職員の承諾を受ける。
d.サイン施工前に、原寸出力、実仕様サンプルの作成(費)を見込み、監督職員の承諾を受ける。
e.サイン施工前に、現場検証を監督職員等参加のうえで行い承諾を受ける。
f.サイン施工前に、現場調査をし、設計及び監督職員に報告すること。
g.特定の製品の指示がある場合は、そのメーカー仕様による。
h.耐震施工は、建築設備耐震設計・施工指針(日本建築センター)による。

官公署その他への手続き

工事の施工、建物の使用の開始に必要な官公署その他への手続きは速やかにおこなう。

3.施工基準

関係法令

a.設計図書及び監督職員の指示に従い、建築基準法消防法、その他関係ある法令、
指針を厳守しかつ電気設備技術基準及び内線規定ならびに配線規程に適合
するように施工する。
b.電気用品取締法の適応を受けるものは形式認可済みのものを使用する。
ただし制限外申請にて許可されたものはこの限りでない。
また規格制定なきものは官公署及び所轄電力会社の検査合格及び監督職員の
承諾を受ける。
c.JIS・JEC(電気規格調査会標準規格)・JEM(日本電気工業会標準規格)に
制定のあるもので特記が無い場合はこれに適合したものを使用する。

電照型の仕様

a.電灯、コンセント類
LED、白熱灯、蛍光灯、コンセント、スイッチ等の形式は特記による。
使用する部品のカタログ等を提出し監督職員の承諾を受ける。
1.配線の経路、コードの種類は監督職員と協議して決定する。
2.器具の取付けに当っては器具内の温度が過度に上昇しないよう、空気抜き等を設け、
電球の性能低下や寿命の低下の無いよう注意する。
3.放電灯器具の金属部には全てD種接地工事を施す。
4.工事完了後、点灯試験及び絶縁抵抗測定を行い、その結果を報告する。
b.電照式サインの指定色は照射及び透過された光が肉眼で知覚された色とする。
したがって指定の光源を用いた実験体により色彩を調整し、サンプルにて
監督職員の承諾を受ける。

4.材料及び工法

鋼　材

特記が無い場合以下を標準とする
a.鋼材はJIS規格品を使用する。
b.屋外部に使用される場合の防錆処理は溶融亜鉛メッキとするか、
電気亜鉛メッキ鋼板を使用すること。その他の処理とする場合は、
監督職員と協議して決定する。
c.ステンレスはSUS304とする。

アルミ材

特記が無い場合以下を標準とする
a.アルミニウム合金板はJIS-H-4000-1970「アルミニウム及び
アルミニウム合金の板及び条」二種(A-5052-H-32)とする。
b.異種金属による電気腐食の防止法は絶縁処理を施す。

粘着シート材

特記が無い場合以下を標準とする
a.外部に使用するシート類は耐候性能(5年間色の変化、ひび割れ、
はがれ、ゆがみが生じない)を有するものとする。

樹脂板

特記が無い場合以下を標準とする
a.メタアクリル樹脂板はJIS-K-6718とする。
1.切断面、切り抜き部分の見えがかり部はバフ仕上げとする。
2.接着材は融合型接着材を使用し、接着面に気泡、ゴミが入らないものとする。
3.静電気防止処理は監督職員の指示による。
b.硬質塩化ビニール板はJIS-K-6745とする。
c.アクリル変性高衝撃塩化ビニール板の加工はメーカー仕様とする。
d.偏光アクリル樹脂板の加工はメーカー仕様とする。
e.アルミポリエチレン積層板の表面加工はアルミ材料に準ずる。
f.強化ポリエステル材はガラス繊維補強法、仕上げを含めメーカー仕様及び
特記による。
g.切り文字は糸面取りとする。

ガラス

特記が無い場合以下を標準とする
a.板ガラスは普通板、フロート、みがき、型板、合わせ、
強化など全ての種類はJIS規格製品とする。
b.ガラスの取付け用材のすべては見本を提出し監督職員の承諾を受ける。
c.ガラスの接着方法は接着剤、粘着シート、テープ類を含め監督職員と協議の上
決定する。
d.人が触れる部分の仕上げに関しては安全性を十分に考慮して制作すること。

表面処理

a.スチール鋼材は全てサビ止め塗装(2液エポキシ塗料)を施した上で、
指定された仕上げを施すこと。

塗　装

a. 外部設置アイテムは指定色フッ素樹脂焼付塗装とすること。
b. 内部設置アイテムは指定色ポリウレタン樹脂焼付塗装とすること。

5.表示面その他

文字・ピクトグラム

a.サインに使用する書体はタイプフェイスの通りとする。
b.文字の高さについては和字は「木」の高さ,英字は「H」の高さ、
数字は「1」の高さをそれぞれ基準とする。
c.文字間隔については文章は詰め送りとし、室名などの短い文字組は別紙の
レイアウトを基本とする。
また字の間隔は視覚的に等しく見えるように調整配列する

レイアウト図

図は特記の無い場合以下の要領で作成する。
a.文字及び図形等の拡大縮小指定原版を用い写真操作によって忠実に再現する。
また拡大時における変形は入念に修正し監督職員の承諾を受ける。

デジタル出力

デジタル出力品は特記のない場合下記による。
a.色については現物見本を提出して、監督職員の承諾を受ける。
b.出力画像を保護し耐候性や耐水性、防汚性を高める専用フィルムで
ラミネートする。
c.設置する場所に応じ出力機の選定を行う。
d.透明フィルム使用の際はPET素材とし、白インキ対応の出力機とする。

グラフィック原稿

a.多言語表記に応じた、翻訳の費用を見込むこと。
b.点字サインに必要な点訳の費用を見込むこと。

6.工事範囲

基礎工事

サイン本体を設置するにあたり必要な基礎工事はサイン工事とする。

下地工事

サイン本体を設置するにあたりサインに必要な下地工事はサイン工事とする。

足場架設工事

サイン本体を設置するにあたりサインに必要な足場架設工事はサイン工事とする。

照明工事

一次側電源は別途工事(電気工事)とする(タイマー、スイッチ、コンセント設置を含む)。
二次側結線及び配線はサイン工事とする。
内照式サイン(照明内蔵タイプ)の二次側結線及び照明器具はサイン工事とする。

7.その他

サインデザインの再検討

本施設に設置するサインは、A-54「サイン詳細図(1)」、A-55「サイン詳細図(2)」を見込んでいるが、契約後、発注者と協議の上、各サインデザインの再検討を実施すること。
再検討により発生するサイン整備費の増減については、発注者と協議の上、設計変更の対象とする。
なお、サインデザインの再検討は、過去に公益社団法人日本サインデザイン協会が主催するSDA賞で、金賞・大賞・最優秀賞のいずれかを受賞したことがある作品代表者（事業者）が実施すること。

明石市政策局　プロジェクト推進室		西明石地域交流センター icotto 建設工事		
〈代表設計者〉　一級建築士　国土交通大臣登録　第300703号 森　雅章	A	サインリスト	最終版	2024.01.31
	50		見積版	2024.01.31
		安井建築設計事務所	最終契約版	

Plot_1F

1Fサインプロット図

- OS1 外壁施設名称サイン
- OS3 駐車場サイン(ピクト)
- OS4 注意書きサイン
- OS5 施設名称サイン
- OS6 名称サイン
- OS7 営業時間案内
- OS8 返却ボックスプレート
- OS9 公開空地
- OS10 防火水槽
- S1 総合案内サイン
- S2 フロア案内サイン
- S3 EV前各階案内サイン
- S4 informationサイン
- S5 掲示板サイン
- S6 名称サイン
- S7 EV内各階案内サイン
- S8 室名サイン(ペーパークリップ)
- S9 室名サイン(在空)
- S10 突出サイン
- S11 ピクトサイン
- S12 自動扉サイン
- S13 バックヤード
- S14 衝突防止
- S15 階数表示(当階)
- S16 利用案内サイン
- S17 手摺点字
- S18 触知サイン
- S19 消火器・消火栓サイン

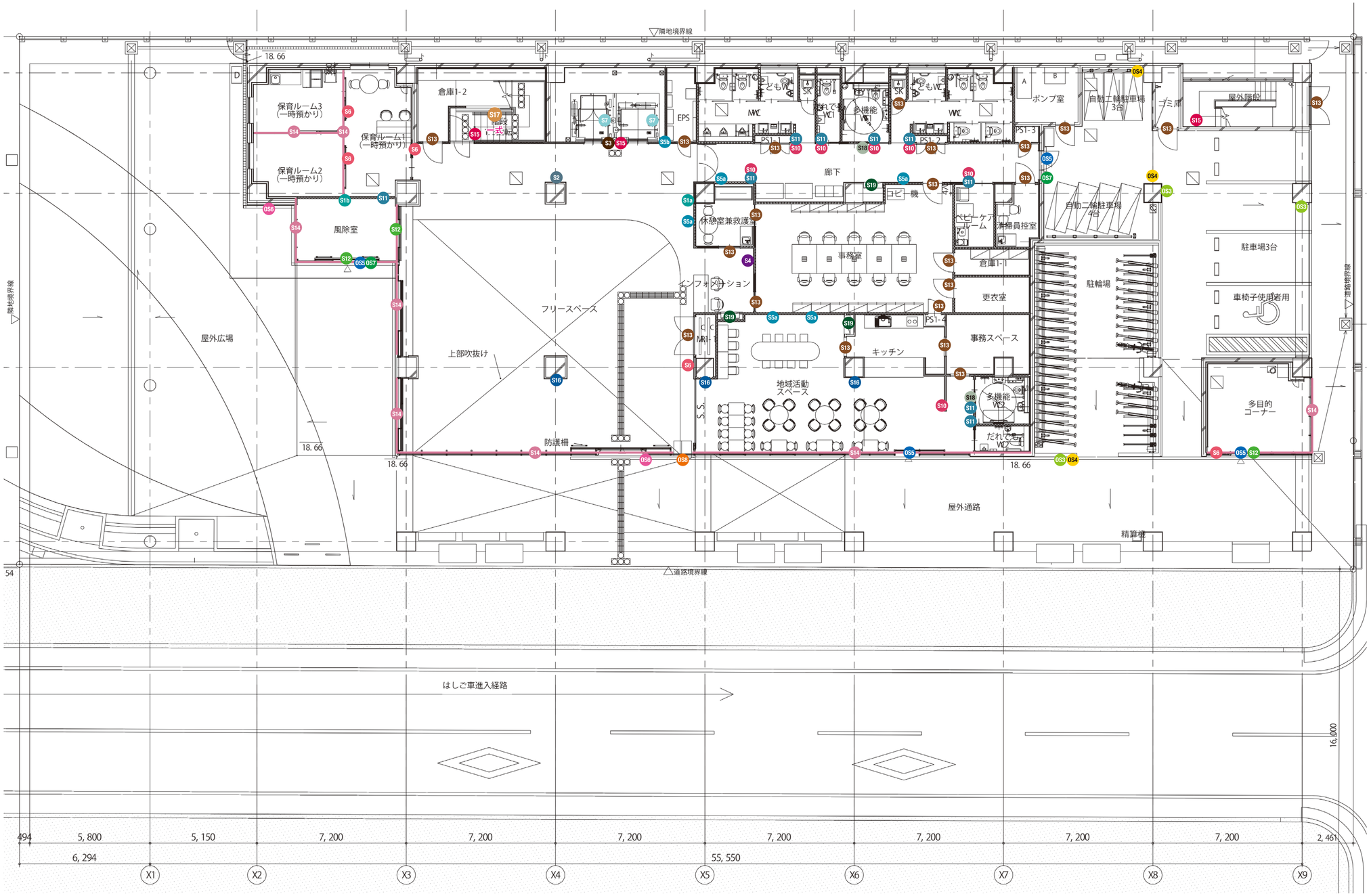

S=1/100(A1)

明石市政策局 プロジェクト推進室	西明石地域交流センター icotto 建設工事		
〈代表設計者〉 一級建築士 国土交通大臣登録 第300703号 森 雅章	A	1階サイン配置図	最終版
	51		見積版 2024.12.16
		安井建築設計事務所	最終契約版

20230220

Plot_2F・3F

2F・3Fサインプロット図

- OS1 外壁施設名称サイン
- OS3 駐車場サイン(ピクト)
- OS4 注意書きサイン
- OS5 施設名称サイン
- OS6 名称サイン
- OS7 営業時間案内
- OS8 返却ボックスプレート
- OS9 公開空地
- OS10 防火水槽
- S1 総合案内サイン
- S2 フロア案内サイン
- S3 EV前各階案内サイン
- S4 informationサイン
- S5 掲示板サイン
- S6 名称サイン
- S7 EV内各階案内サイン
- S8 室名サイン(ペーパークリップ)
- S9 室名サイン(在空)
- S10 突出サイン
- S11 ピクトサイン
- S12 自動扉サイン
- S13 バックヤード
- S14 衝突防止
- S15 階数表示(当階)
- S16 利用案内サイン
- S17 手摺点字
- S18 触知サイン
- S19 消火器・消火栓サイン

2F

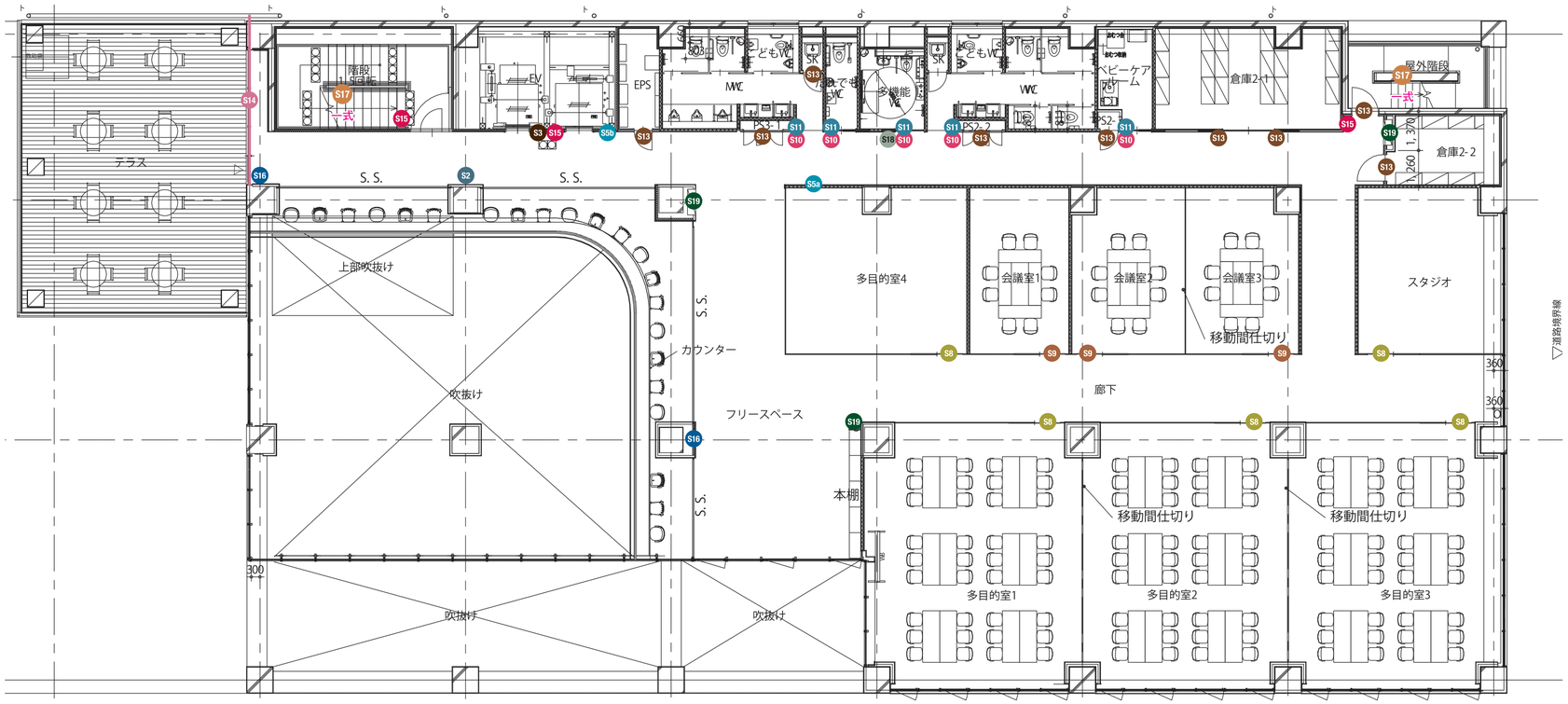

3F

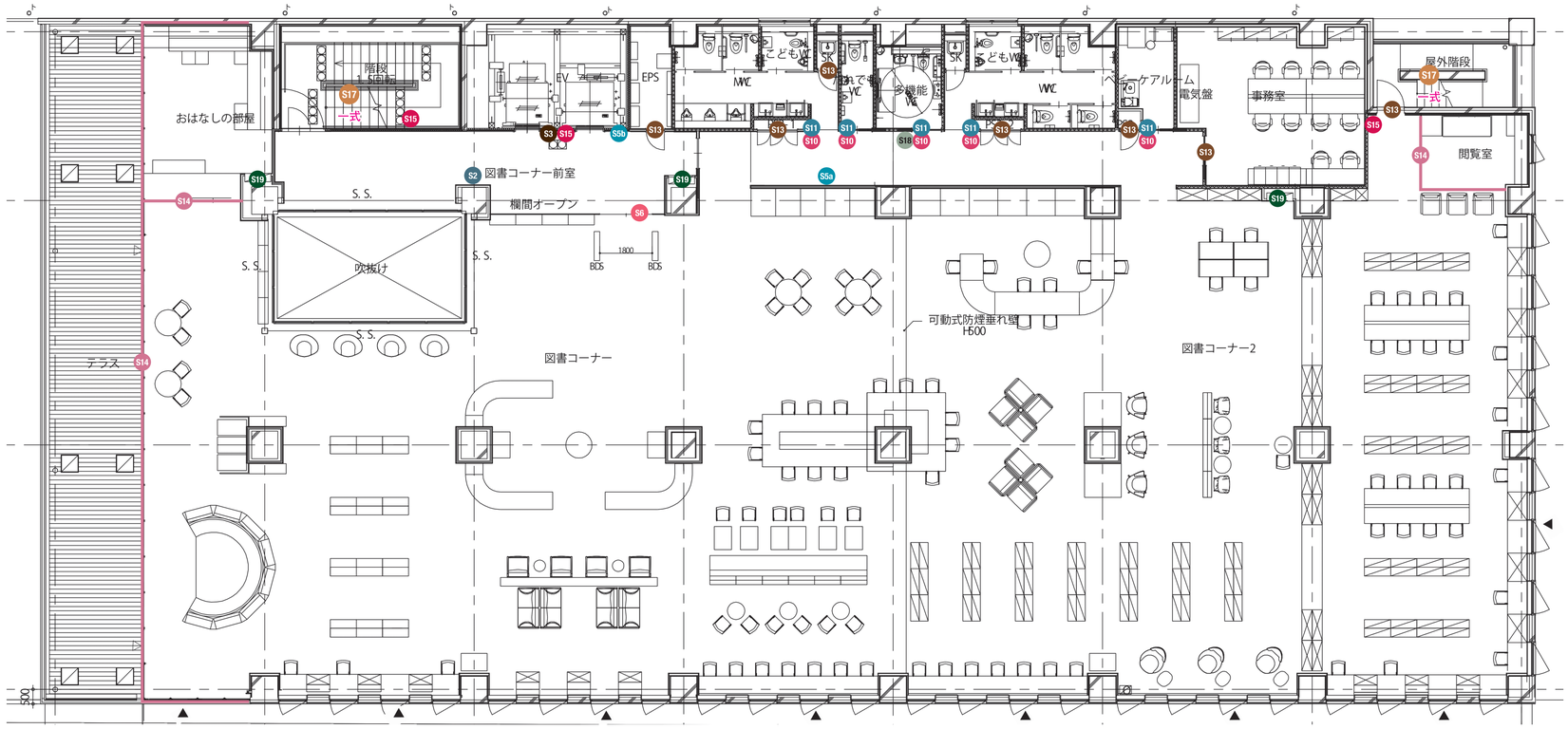

S=1/100(A1)

明石市政策局 プロジェクト推進室	西明石地域交流センター icotto 建設工事		
〈代表設計者〉 一級建築士 国土交通大臣登録 第300703号 森 雅章	A	2階・3階サイン配置図 A1 1/100 A3 1/200	最終版 2024.01.31
	52		見積版 2024.01.31
		安井建築設計事務所	最終契約版

(2023年版)

20230220

Plot_4F・5F

4F・5Fサインプロット図

- OS1 外壁施設名称サイン
- OS3 駐車場サイン(ピクト)
- OS4 注意書きサイン
- OS5 施設名称サイン
- OS6 名称サイン
- OS7 営業時間案内
- OS8 返却ボックスプレート
- OS9 公開空地
- OS10 防火水槽
- S1 総合案内サイン
- S2 フロア案内サイン
- S3 EV前各階案内サイン
- S4 informationサイン
- S5 掲示板サイン
- S6 名称サイン
- S7 EV内各階案内サイン
- S8 室名サイン(ペーパークリップ)
- S9 室名サイン(在空)
- S10 突出サイン
- S11 ピクトサイン
- S12 自動扉サイン
- S13 バックヤード
- S14 衝突防止
- S15 階数表示(当階)
- S16 利用案内サイン
- S17 手摺点字
- S18 触知サイン
- S19 消火器・消火栓サイン

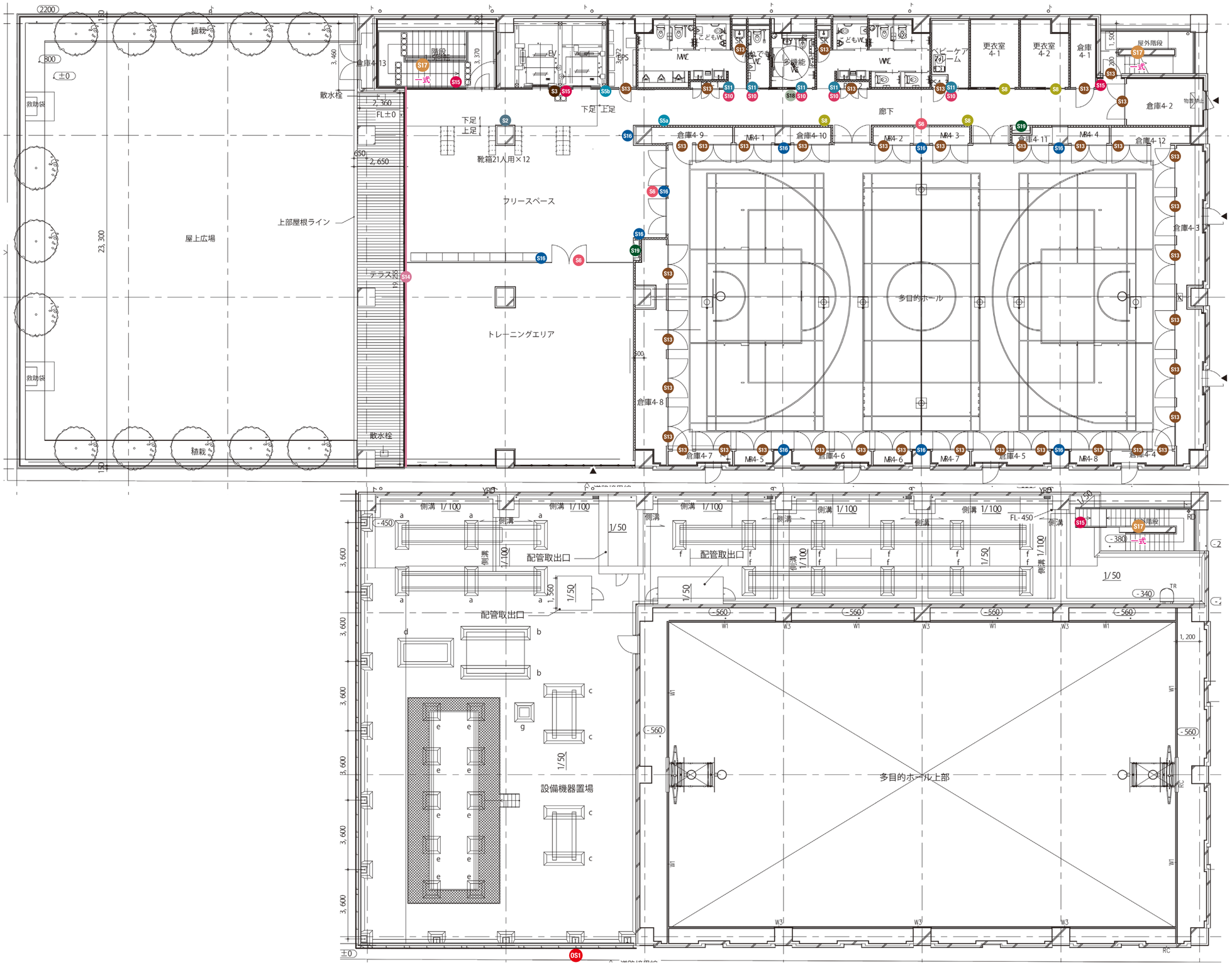

S=1/100(A1)

明石市政策局 プロジェクト推進室	西明石地域交流センター icotto 建設工事		
〈代表設計者〉 一級建築士 国土交通大臣登録 第300703号 森 雅章	A	4階・屋上サイン配置図 (4F・5F)	最終版
	53		見積版 2024.12.16
		安井建築設計事務所	最終契約版

(2023年版)

20230220

OS1 外壁施設名称サイン

S=1/400,1/40,1/10,(A1)

本　体：SUS 箱文字　焼付塗装仕上　アクリル押え枠仕様
照　明：LED モジュール　内照式　正面発光
表示板：t5.0 アクリル乳半
下　地：横胴縁
電　源：2 次側電源源配管＋プラボックス
（一次側電源別途）

S=1/40

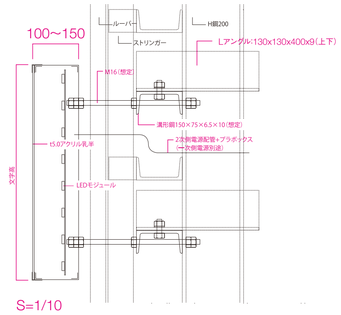

S=1/10

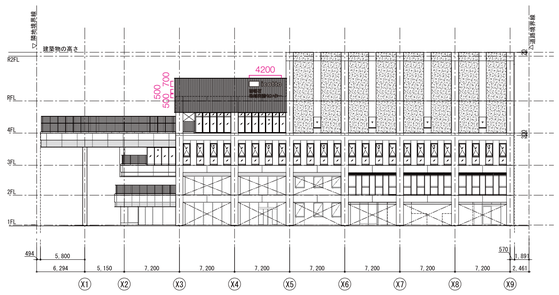

S=1/400

OS3 駐車場サイン(ピクト)

S=1/20(A1)

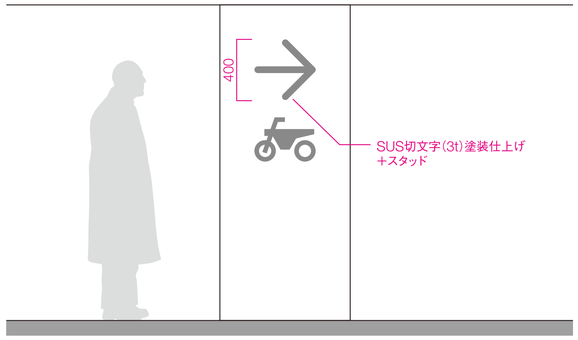

OS4 注意書きサイン

S=1/20,1/10(A1)

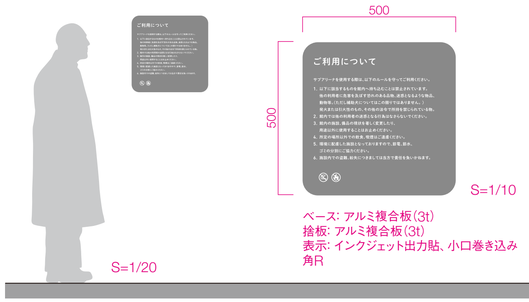

OS5 施設名称サイン

S=1/20(A1)

OS6 名称サイン

S=1/20(A1)

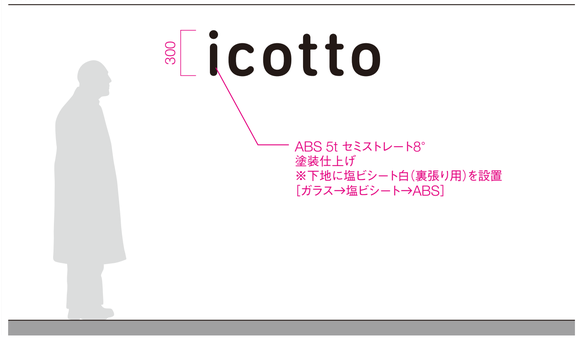

OS7 営業時間案内

S=1/20,1/10(A1)

OS8 返却ボックスプレート

S=1/20,1/10(A1)

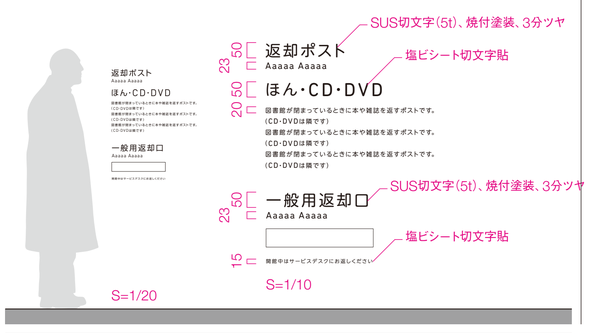

S1a 総合案内サイン

S=1/20(A1)

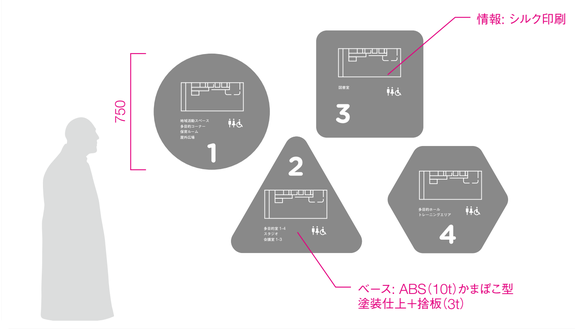

S1b 総合案内サイン

S=1/20(A1)

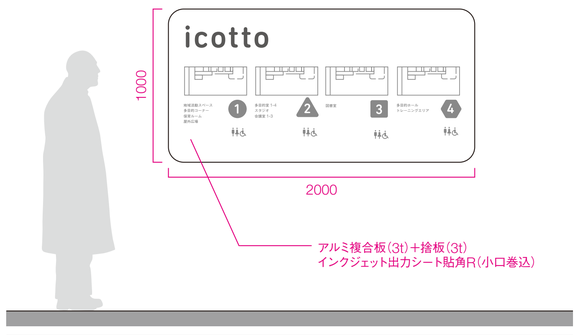

S2 フロア案内サイン

S=1/20(A1)

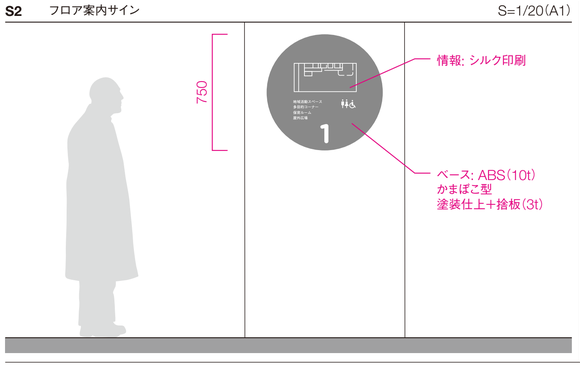

S3 EV前各階案内サイン

S=1/20(A1)

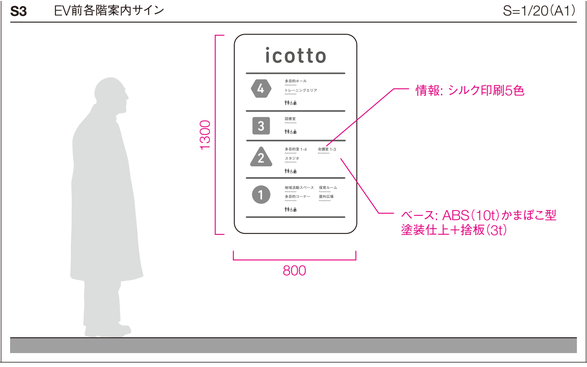

S4 informationサイン

S=1/20(A1)

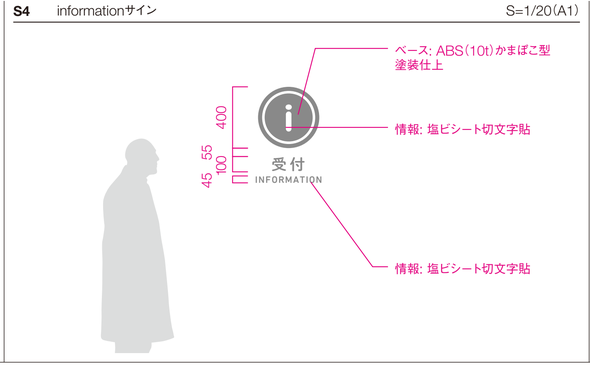

S5 掲示板サイン

S=1/20(A1)

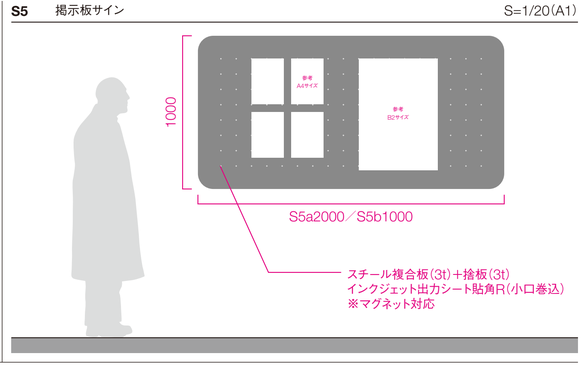

明石市政策局　プロジェクト推進室		西明石地域交流センター icotto 建設工事	
〈代表設計者〉　一級建築士　国土交通大臣登録　第300703号 森　雅章	A	サイン詳細図(1)	最終版
	54		見積版　2024.12.16
		安井建築設計事務所	最終契約版

20230220

S6 名称サイン　S=1/20(A1)

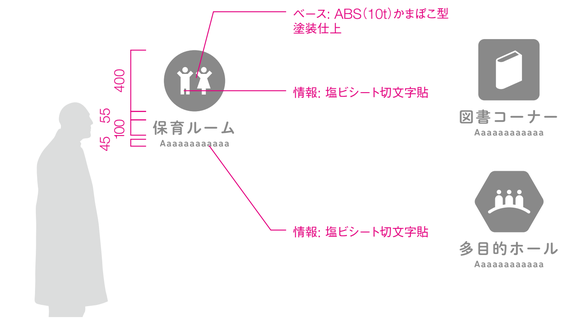

S7 EV内各階案内サイン　S=1/20(A1)

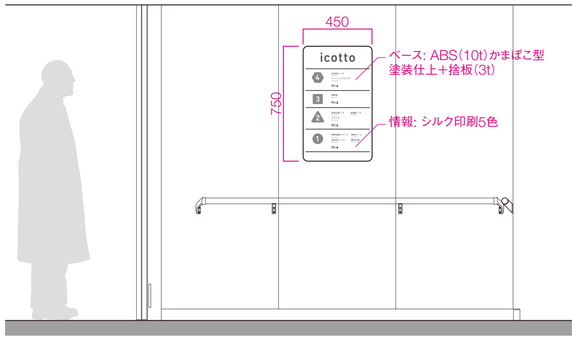

S8 室名サイン(ペーパークリップ)　S=1/20,1/4(A1)

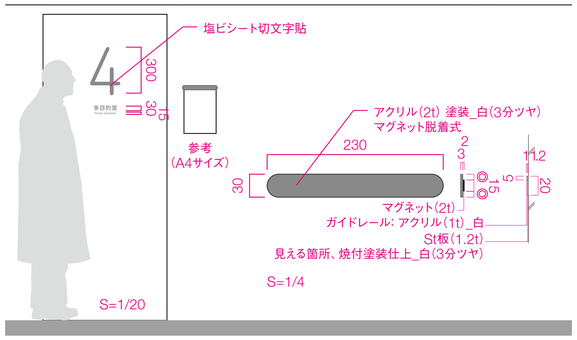

S9 室名サイン(在空)　S=1/20,1/4(A1)

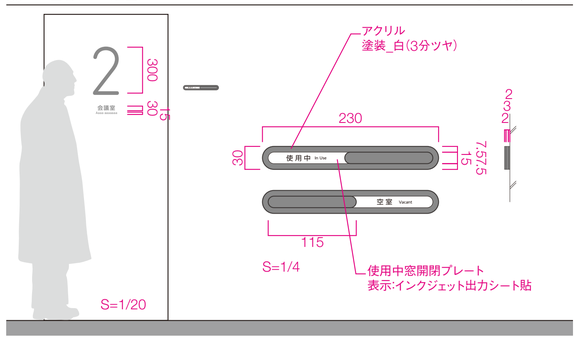

S10 突出サイン　S=1/20,1/10(A1)

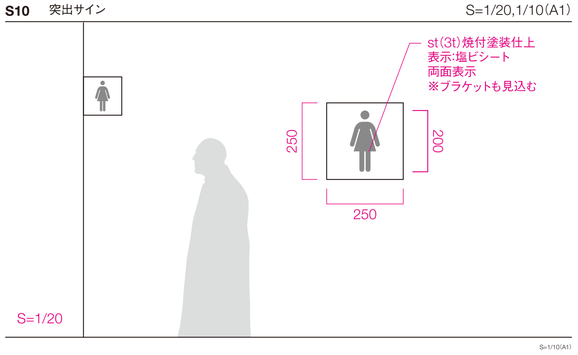

S11 ピクトサイン　S=1/20(A1)

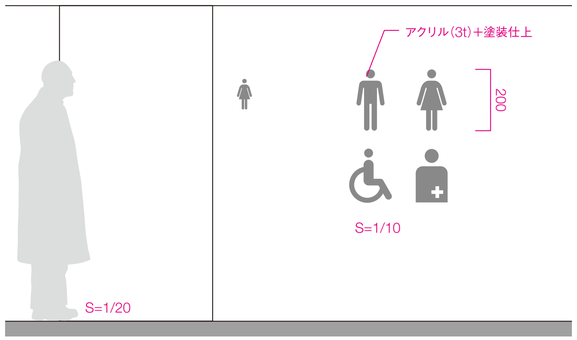

S12 自動扉サイン　S=1/20,1/5(A1)

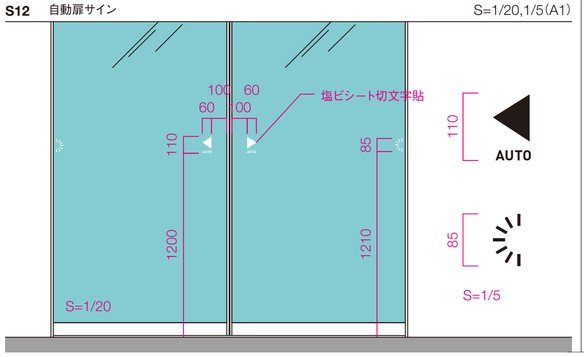

S13 バックヤード　S=1/20,1/2(A1)

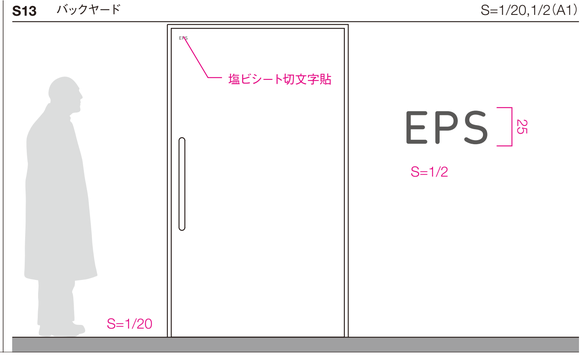

S14 衝突防止　S=1/20(A1)

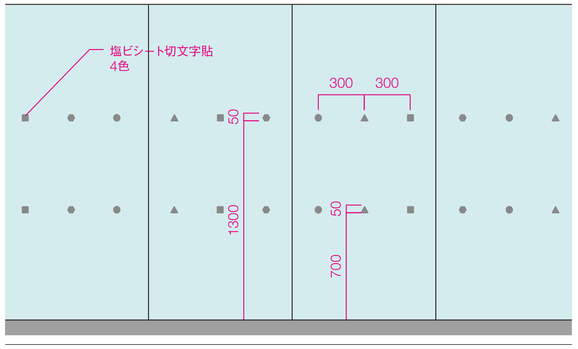

S15 階数表示(当階)　S=1/20(A1)

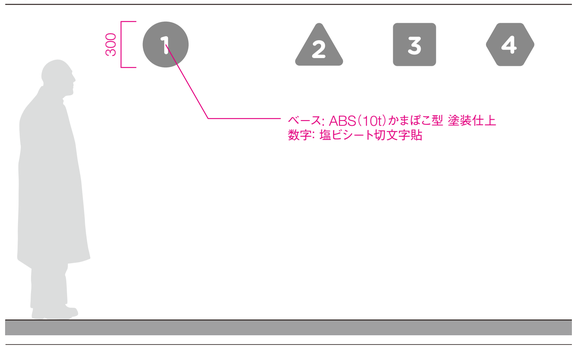

S16 利用案内サイン　S=1/20,1/10(A1)

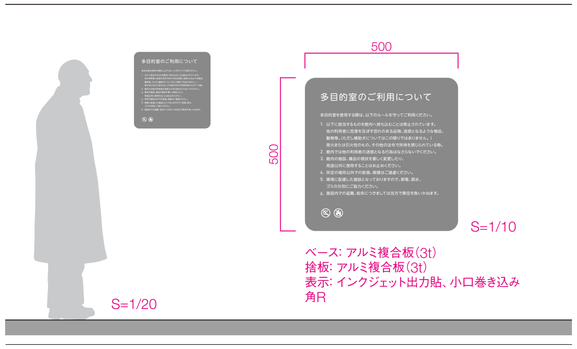

S17 手摺点字　S=1/20(A1)

※テキスト原稿の点訳化にともなう費用を見込むこと

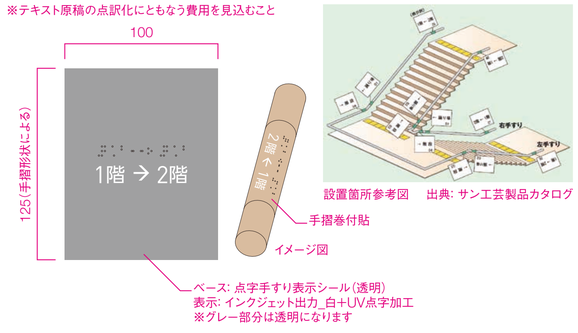

S18 触知サイン　S=1/20,1/10(A1)

※テキスト原稿の点訳化にともなう費用を見込むこと

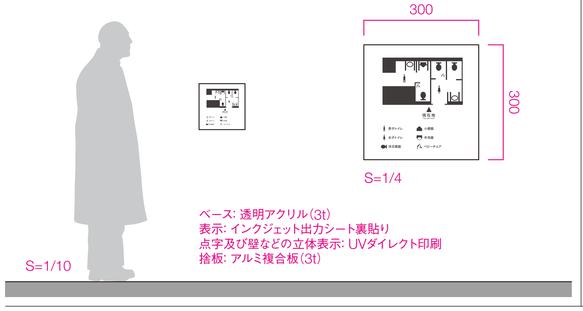

S19 消火器・消火栓サイン　S=1/20,1/10(A1)

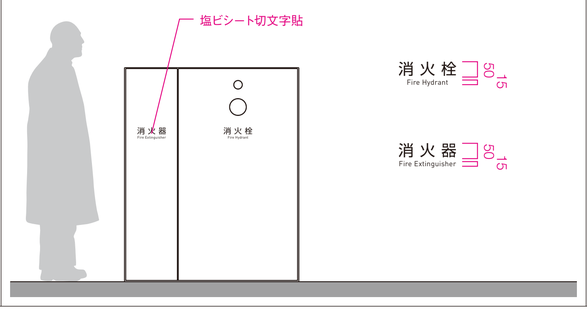

明石市政策局 プロジェクト推進室	西明石地域交流センター icotto 建設工事		
〈代表設計者〉 一級建築士 国土交通大臣登録 第300703号 森 雅章	A	サイン詳細図(2)	最終版
	55		見積版 2024.12.16
		安井建築設計事務所	最終契約版

(2023年版)

20230220

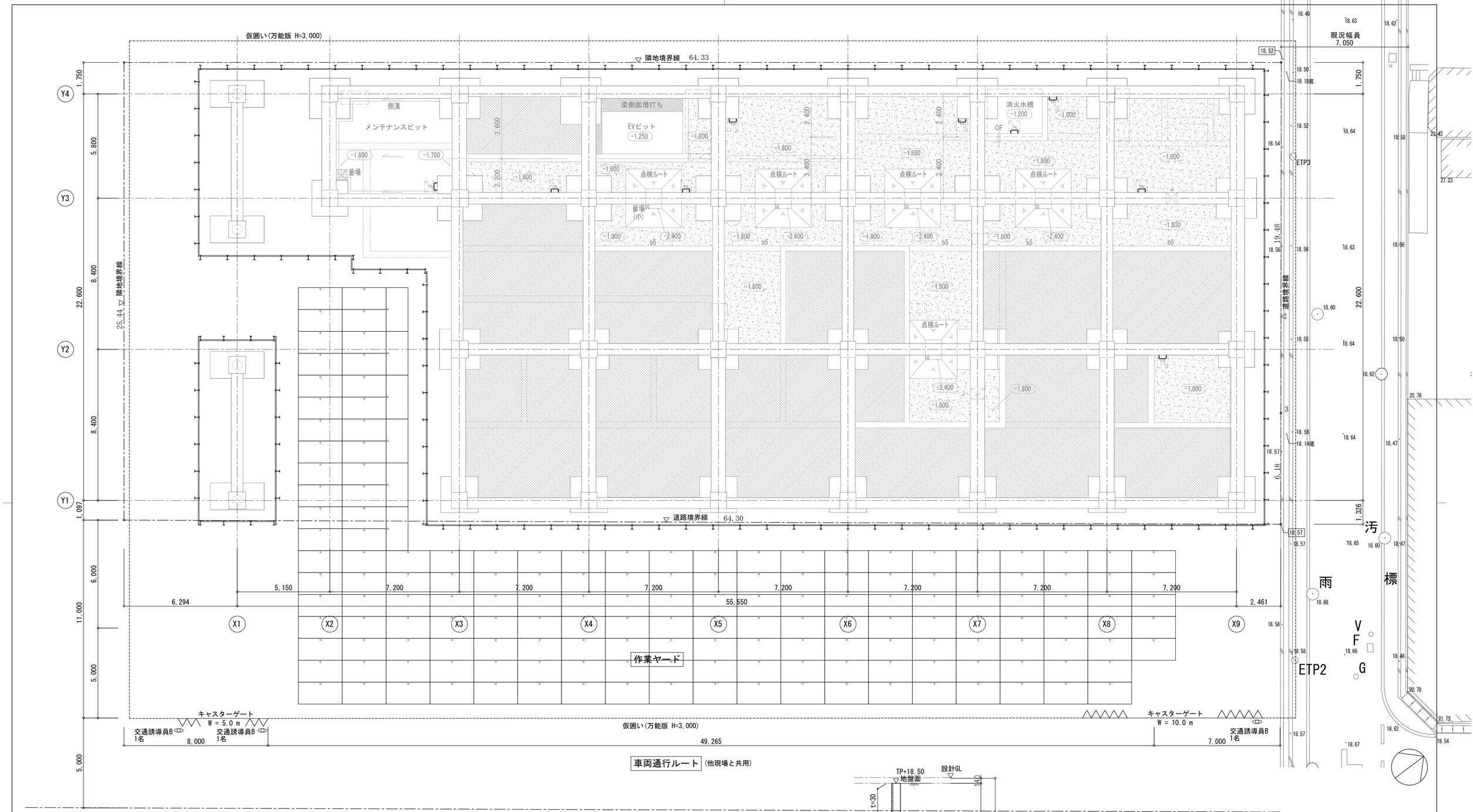

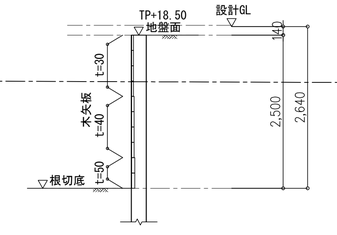

親杭断面図

仮設資材

仮囲い	鋼製万能板 H= 3.00 m
親杭	H-250×125×9×6　L= 5.00 m @1.50m (根入れ 2.50 m)
横矢板	木矢板 W= 250　t= 30 D= 0.00～1.00
	木矢板 W= 250　t= 40 D= 1.00～2.00
	木矢板 W= 250　t= 50 D= 2.00～2.50
敷き鉄板	t25 ×1,219 × 2,438 (4×8)

凡例

-------	万能版 H=3,000
	交通誘導員

備考

・着工時地盤高さはTP+18.50(設計GL-140)とする

明石市政策局 プロジェクト推進室

〈代表設計者〉 一級建築士　国土交通大臣登録　第300703号
森　雅章

西明石地域交流センター icotto 建設工事

A	建築工事	最終版
56	仮設計画図 1/100(A1) 1/200(A3)	見積版 2024.12.16
	安井建築設計事務所	最終契約版

(2023年版)

20241213更新　20241211作図

仕様一覧

		1号機	2号機
号機		1号機	2号機
用途		乗用（車いす仕様）	乗用（車いす仕様）
機種		XIOR（エクシオール／機械室レス）XIO2 同等品	XIOR（エクシオール／機械室レス）XIO2 同等品
制御方式		インバータ制御方式（電力回生無し）	インバータ制御方式（電力回生無し）
運転操作方式		群乗合全自動方式	群乗合全自動方式
積載		750 kg 11 名	900 kg 13 名
速度		60 m/min	60 m/min
動力用電源		三相3線 210 V 60 Hz	三相3線 210 V 60 Hz
照明用電源		単相 100 V 60 Hz	単相 100 V 60 Hz
巻上電動機		4.6 kW	5.6 kW
停止階及び数		（正面） 1−4 階 4 個所 （背面） 階 個所	（正面） 1−4 階 4 個所 （背面） 階 個所
かご内法		（間口）1400 mm（奥行）1350 mm（高さ）2250 mm	（間口）1600 mm（奥行）1350 mm（高さ）2250 mm
出入口寸法		（間口） 800 mm（高さ） 2100 mm	（間口） 900 mm（高さ） 2100 mm
戸の方式		2枚 両引き（電動式）	2枚 両引き（電動式）
おもり		50 %バランス	50 %バランス
荷重条件	※1	250 kg以下	250 kg以下
管制運転	地震時管制運転	●：（P・S波）リスタート運転機能付	●：（P・S波）リスタート運転機能付
	火災時管制運転	●	●
	停電時自動着床	●	●
	冠水時管制運転	●	●
	自家発時管制運転	−	−
	緊急地震速報連動	−	−
	長周期地震時管制運転	−	−
セーフティ機能	カードアポケットセンサー	●	●
	光電式ドアニック	●：（光電式）	●：（光電式）
	光電式多光軸ドアセンサー	●	●
	ドアエッジセンサー	−	−
	ドアウインカー	−	−
ユニバーサルデザイン	車いす仕様	●	●
	音声案内装置	●：四ヶ国語対応（通常時：日英、緊急時：日英中韓）	●：四ヶ国語対応（通常時：日英、緊急時：日英中韓）
	福祉対応 視覚障がい者仕様（点字）	●	●
	福祉対応 聴覚障がい者仕様（応答灯付インターホン呼びボタン）	●	●
	福祉対応 発音機能付タクタイルボタン	●	●
	福祉対応 走行お知らせ音	●	●
	福祉対応 敷居隙間 10mm	●	●
乗場	三方枠	全階 大枠 鋼板塗装仕上（指定塗色）	全階 大枠 鋼板塗装仕上（指定塗色）
	幕板		
	扉	全階 鋼板塗装仕上（指定塗色）	全階 鋼板塗装仕上（指定塗色）
	遮煙乗場ドア	●：1−4階	●：1−4階
	防犯窓 ※2	●：段差無（大型）：1−4階	●：段差無（大型）：1−4階
	敷居	全階 硬質アルミ製	全階 硬質アルミ製
	乗場意匠機器 表示機器	全階 液晶表示（湿度表示付）／押ボタン組込	全階 1号機と共通
	乗場意匠機器 押ボタン	全階 60角クリアタクタイルボタン	全階 60角クリアタクタイルボタン
	乗場意匠機器 フェースプレート	全階 ステンレスヘアライン仕上	全階 ステンレスヘアライン仕上
かご	天井	デラックスタイプ	デラックスタイプ
	袖壁	ステンレスバイブレーション仕上（入口柱一体）	ステンレスバイブレーション仕上（入口柱一体）
	入口柱	−	−
	側壁	鋼板塗装仕上（客先指定塗色）	鋼板塗装仕上（客先指定塗色）
	幕板	鋼板塗装仕上（客先指定塗色）	鋼板塗装仕上（客先指定塗色）
	扉	鋼板塗装仕上（客先指定塗色）	鋼板塗装仕上（客先指定塗色）
	幅木	ステンレスヘアライン仕上	ステンレスヘアライン仕上
	床	t=6.0 ゴムタイル	t=6.0 ゴムタイル
	敷居	硬質アルミ製	硬質アルミ製
	換気装置	クロスフローファン	クロスフローファン
	主操作盤 表示機器	液晶表示／操作盤組込	液晶表示／操作盤組込
	主操作盤 押ボタン	60角クリアタクタイルボタン	60角クリアタクタイルボタン
	主操作盤 フェースプレート	ステンレスバイブレーション仕上	ステンレスバイブレーション仕上
	手すり	32φ ステンレスヘアライン仕上（端部亜鉛ダイカスト製）	32φ ステンレスヘアライン仕上（端部亜鉛ダイカスト製）
	鏡	標準ステンレス鏡（周囲ビス止め）	背面中央パネル：3tステンレス鏡面仕上
	ガード	ステンレスヘアライン仕上（H＝300）	ステンレスヘアライン仕上（H＝300）
	保護幕	●：標準品（取付：磁石式）	●：標準品（取付：磁石式）
	床マット	●	●
	ITVカメラ	●：122万画素、メンテナンスカメラ兼用	●：122万画素、メンテナンスカメラ兼用
特記仕様		抗菌仕様ボタン（乗場／かご）	抗菌仕様ボタン（乗場／かご）
		非常呼信号 1A	非常呼信号 1A
		かごドア面側セーフティ付	かごドア面側セーフティ付
		行先階キャンセル機能	行先階キャンセル機能
		放送用スピーカー	放送用スピーカー
		映像分配器	映像分配器
		車いす・視覚障がい者用一体型注意銘板	車いす・視覚障がい者用一体型注意銘板
		車いす国際シンボルマーク	車いす国際シンボルマーク
		聴覚障がい者対応システム	聴覚障がい者対応システム
		かご内キーシリンダー（3階初構設置）	かご内キーシリンダー（3階初構設置）
	監視盤	−	−
高調波対策	EMIフィルタ 零相リアクトル（標準）	● （回路分類NO.31 換算係数Ki＝3.4）	● （回路分類NO.31 換算係数Ki＝3.4）
	標準＋ACリアクトル	− （回路分類NO.32 換算係数Ki＝1.8）	− （回路分類NO.32 換算係数Ki＝1.8）
	標準＋DCリアクトル	− （回路分類NO.33 換算係数Ki＝1.8）	− （回路分類NO.33 換算係数Ki＝1.8）
	標準＋AC・DCリアクトル	− （回路分類NO.34 換算係数Ki＝1.4）	− （回路分類NO.34 換算係数Ki＝1.4）

基本仕様

最寄階救出運転
戸開き不能時救出運転
乗り過ぎ検出（警報ブザー及び音声案内）
各階強制停止運転（各停運転）
昇降機耐震設計・施工指針（2016年版）対応
戸開走行保護装置
イオンフル（プラズマクラスター技術搭載／シャープ（株）商標）
耐震クラス（ A14 ）

エコロジー機能

かご天井 LED照明（液晶インジケータのバックライトもLED化）
シックハウス対策（法令（建基）に基づいたシックハウス対策に対応）
かご照明の自動休止

※1 輪手押し台車等で荷物を積み込む場合は、台車の重量を含んで、荷重条件以下に分けて積み込むこと。
※2 特定防火設備の区画では、防犯窓付きの扉は設置不可。

1,2号機

車いす仕様

乗場	車いす専用乗場ボタン
かご内室	車いす専用かご主副操作盤（主側のみインジケータ付）
	鏡
	手すり
セーフティ機能	戸開放時間の延長
	戸開速度の低減
	自動着床修正装置
	光電式多光軸ドアセンサー

1,2号機

遮煙エレベータ乗場ドア

認定番号 CAS-0599（国住指第4108号）
1~4 階 乗場ドアは、上記認定品とする。
認定条件通り 停電時自動着床装置と火災管制運転（自動）を合わせて設置。

遮煙エレベータ乗場ドア設置上の注意事項

・遮煙エレベータ乗場ドア設置条件として、建物の火災感知信号をエレベータ制御盤へ供給すること。
・建物側で自動火災報知設備の設置義務が無い場合においても、遮煙エレベータ乗場ドア設置階のエレベータホールに煙感知器などの火災感知器を設置の上火災感知信号をエレベータ制御盤へ供給すること。

1,2号機 ※昇降路内温度の制約

下記いずれかの場合は、「換気上有効な開口部、換気設備又は空気調和設備」を設けること。
・昇降路内温度が40℃を超える場合
（エレベータ機器の発熱や昇降路外からの入射熱等による）
・エレベータ機器発熱量による昇降路内温度上昇が7℃を超える場合

エレベータ機器発熱量 ~~（かご用クーラー含む）~~	2559 W
エレベータ機器発熱量による昇降路内温度上昇	7℃以下

※エレベータ機器の発熱や昇降路外からの入射熱等により、昇降路内温度が40℃を超えないこと。

エレベータ除外工事

建築工事関係除外工事

1．昇降路の築造工事。
（コンクリート打ち誤差により必要となるはつりまたは肉付け工事）
・昇降路のコンクリート強度は 21N/mm²（FC21）以上。
・昇降路のコンクリート壁厚は 150mm 以上。
・昇降路の壁（囲い）は、5cm² の任意の面に直角方向の外力（300N）が作用しても15mmを超える変形及び塑性変形を生じない構造とする。
2．各階出入口（インジケータ、押釦用孔含む）の孔あけ工事。
3．各階乗場出入口枠周囲のモルタル詰め もしくはロックウール詰め工事。
4．乗場据付後の出入口廻りの壁・床及び建築物補修仕上工事。
5．屋上・階放廊下等直接外気と接する乗場における雨水よけ設備工事。
（排水口・水勾配・庇など）
6．ピット内防水仕上工事、およびピットが深い場合の埋め戻し工事。
（エレベータ工事の着工前に完了のこと）
・防水厚は 25mm 以下。
7．昇降路頂部の荷吊り用ビーム（ 20 kN）設置工事。
8．鉄骨構造の昇降路に於ける鉄骨材の耐火処理工事及び耐火材の飛散防止処理工事。
9．レール支持用（ ファスナープレート）の設置工事。
10．敷居受材設置工事。

設備工事関係除外工事

1．エレベータ受電箱までの動力電源・照明電源・接地線の引込み、並びにつなぎ込み工事。
2．昇降路外のインターホン・非常ベル、その他エレベータに必要な配管配線工事。
3．ピット点検用コンセント設置工事。
4．昇降路頂部の煙感知器設置工事。（昇降路頂部より点検が可能な事）
5．エレベータ遠隔監視用電話線（電話中継盤から監視ユニット設置場所まで）の配管配線工事。

注意事項

1．昇降路内に他の用途の配管、ダクトを設けないこと。昇降機に必要な配管設備にあっては、昇降機の機能に支障無きようにすること。また、昇降路壁には、エレベータ以外の電気・水道等の配管・器具類を埋め込まないこと。
2．エレベータ受電盤における電源電圧の変動は±5%以内、照明用は±2%以内、電圧不平衡率は5%以内に保つよう電源を設置すること。
3．昇降路内温度は40℃、湿度は月平均90%・日平均95%を超えないこと。
4．昇降路には有毒ガスや甚だしい塵あい等が入らないようにすること。
5．昇降路および出入口は風雨に直接さらされたり、塩分の影響を受けないようにすること。
6．エレベータ機器の搬入に支障のない経路を確保すること。
（必要に応じてコンクリート孔あけ、および埋戻し工事）
7．据付工事用仮設電源、試運転用電力、砂、セメント、水等は無償供給すること。
8．工事現場におけるエレベータ部品、据付材料の保管場所を無償貸与すること。

明石市政策局 プロジェクト推進室	西明石地域交流センター icotto 建設工事		
〈代表設計者〉 一級建築士 国土交通大臣登録 第300703号 森 雅章	A	建築工事	最終版
	101	昇降機仕様書 二二	見積版 2024. 12. 16
		安井建築設計事務所	最終契約版

（2023年版）

20230220

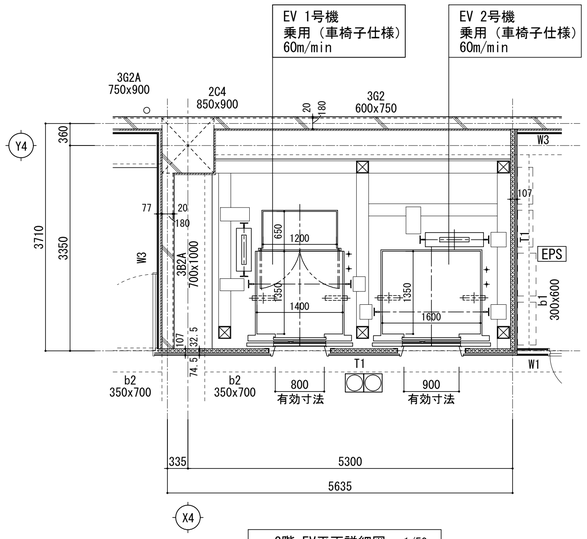

2階 EV平面詳細図　1/50

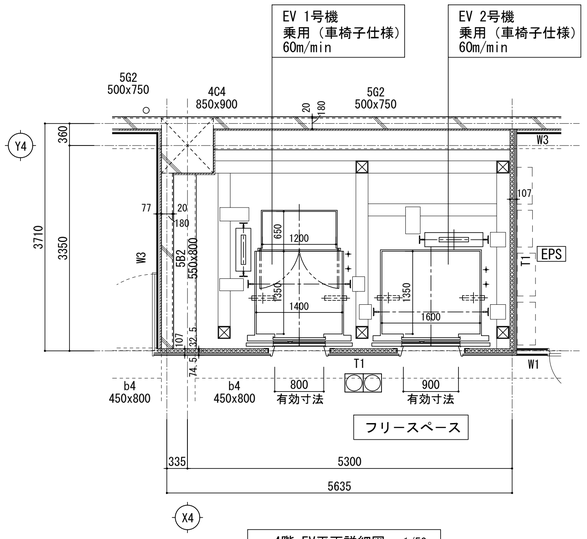

4階 EV平面詳細図　1/50

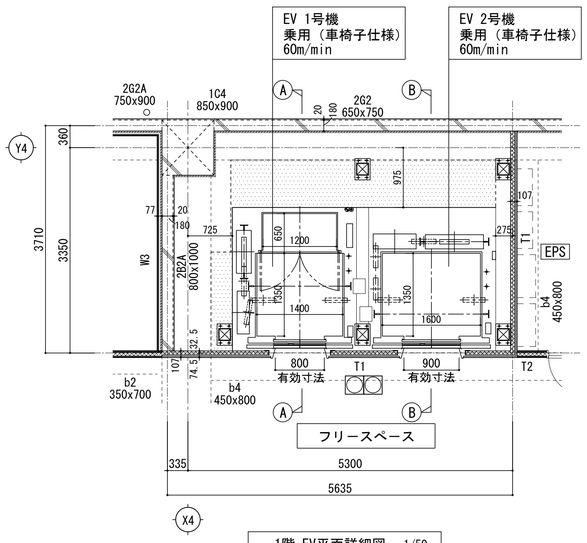

1階 EV平面詳細図　1/50

増打ち部分を示す

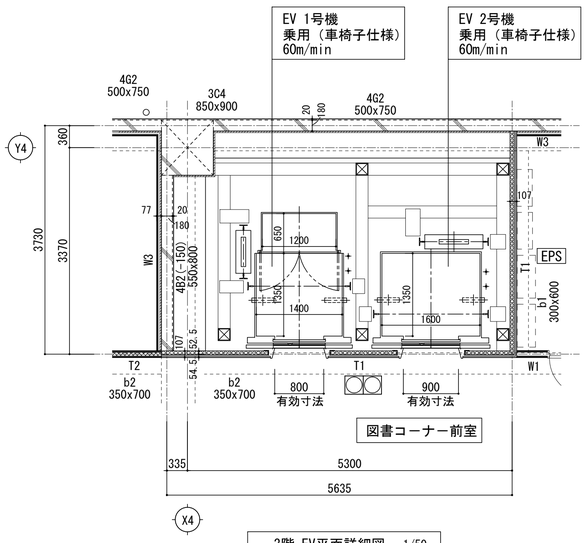

3階 EV平面詳細図　1/50

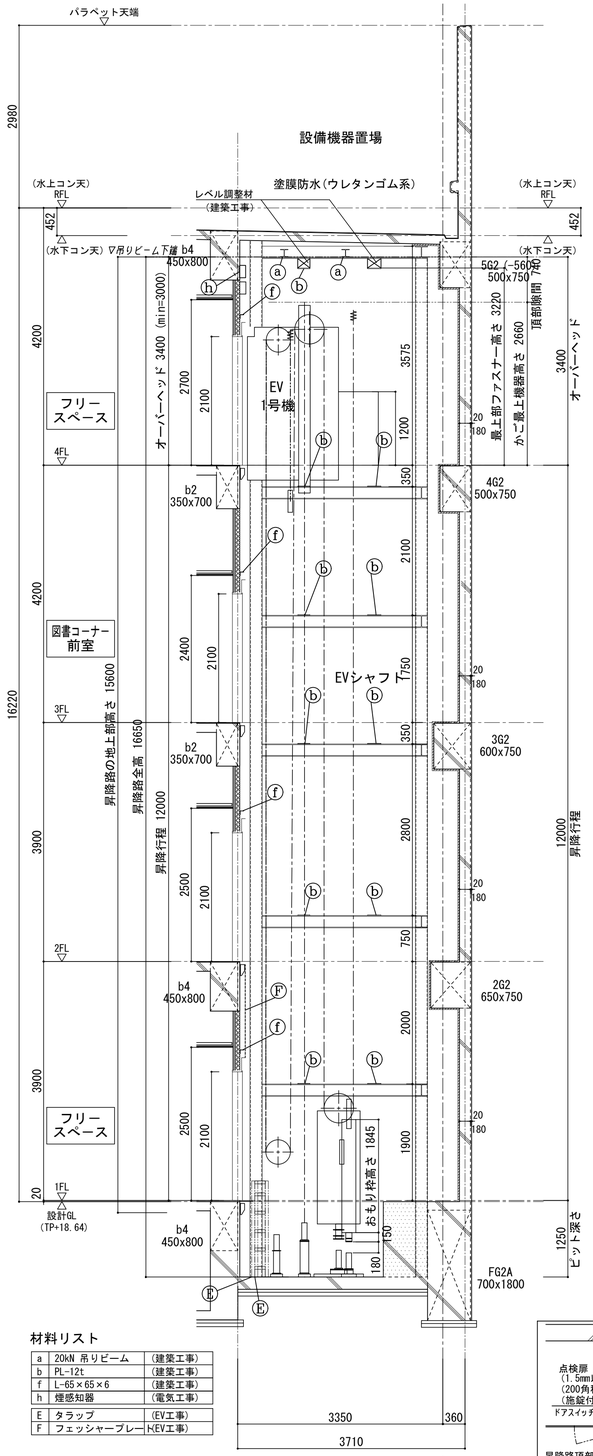

昇降路断面図
1号機側
Ⓐ Ⓐ 断面詳細図 1/50

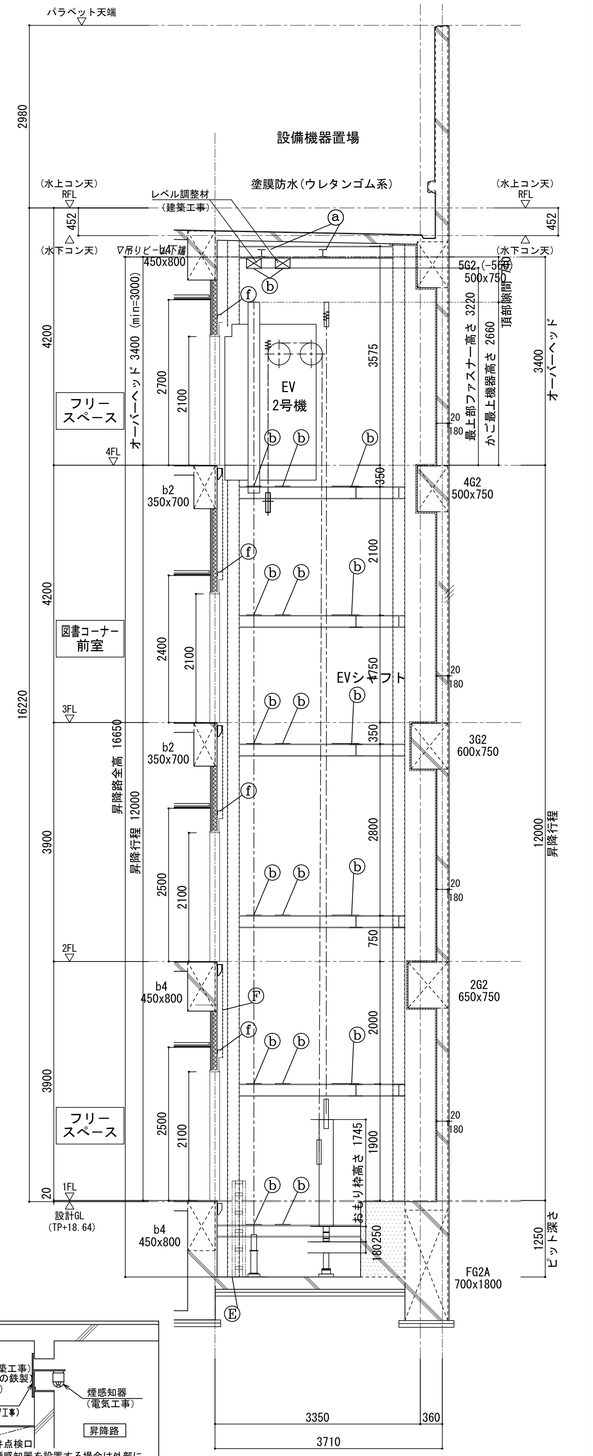

昇降路断面図
2号機側
Ⓑ Ⓑ 断面詳細図 1/50

増打ち部分を示す

材料リスト

a	20kN 吊りビーム	(建築工事)
b	PL-12t	(建築工事)
f	L-65×65×6	(建築工事)
h	煙感知器	(電気工事)
E	タラップ	(EV工事)
F	フェッシャープレート	(EV工事)

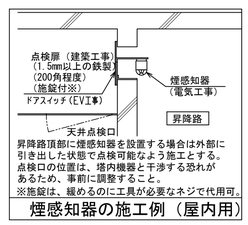

煙感知器の施工例（屋内用）

明石市政策局 プロジェクト推進室		西明石地域交流センター icotto 建設工事	
〈代表設計者〉 一級建築士 国土交通大臣登録 第300703号 森 雅章	A	建築工事	最終版
	102	昇降機詳細図(1) A1 1:50 A3 1:100	見積版 2024.12.16
		安井建築設計事務所	最終契約版

(2023年版)

20230220

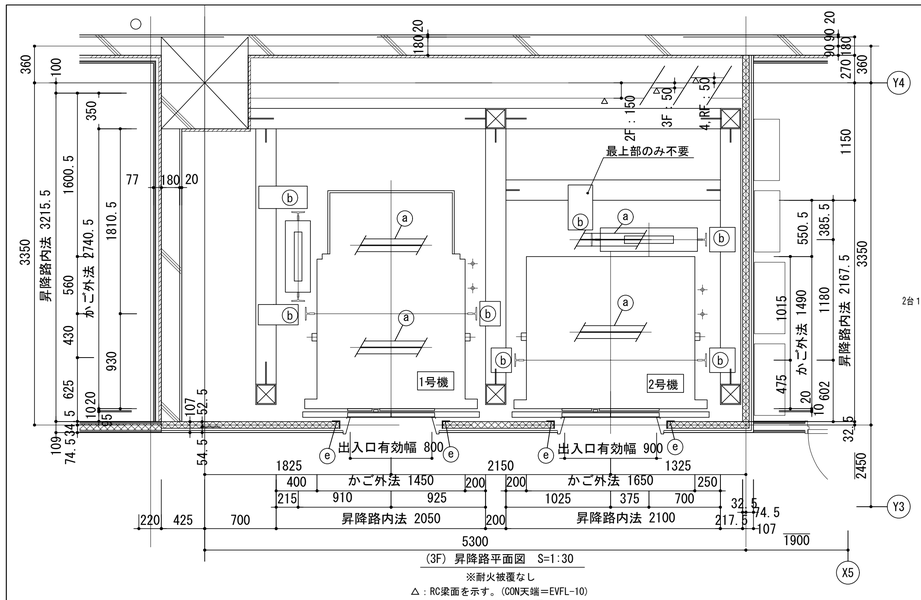

(3F) 昇降路平面図 S=1:30

※耐火被覆なし

△：RC梁面を示す。(CON天端＝EVFL-10)

鉄骨梁天端は断面図に示す。

※2，4階の躯体図は構造図及び昇降機詳細図（1）を参照のこと

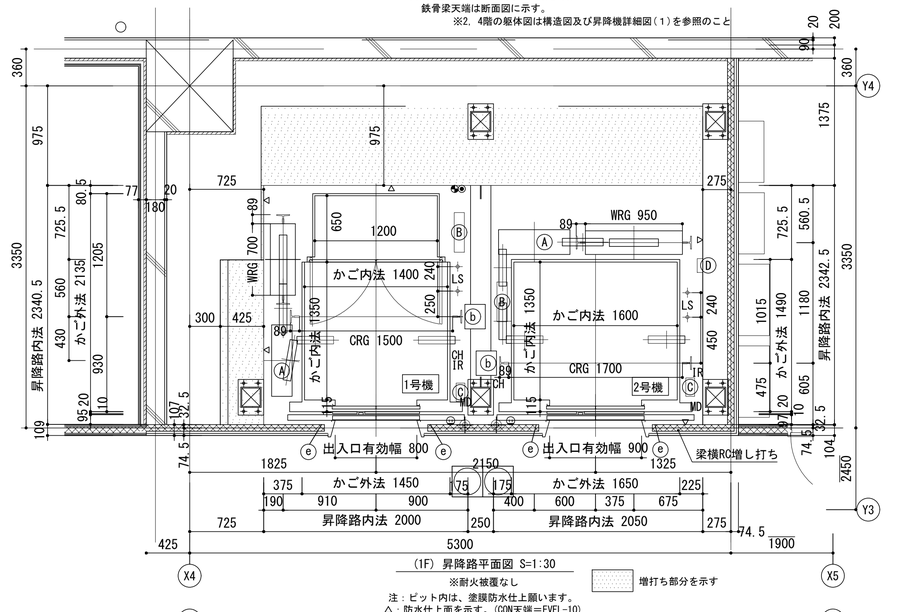

(1F) 昇降路平面図 S=1:30

※耐火被覆なし

増打ち部分を示す

注：ピット内は、塗膜防水仕上願います。

△：防水仕上面を示す。(CON天端＝EVFL-10)

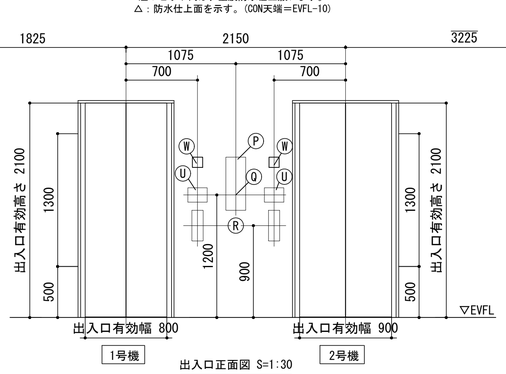

出入口正面図 S=1:30

1号機

電源設備（１台当たり）【電気工事】							
記号	種別	線種等				引込み高さ	引出し線長さ
	動力用電源	3φ 3W AC 210 V 60Hz				1FL-100	3500 mm
		幹線サイズ（mm²）	5.5	8	14		
		幹線こう長（m）	40	57	100		
		電気室ブレーカ（A）	30				
		接地線（mm²）	2.0				
		電源設備容量（kVA）	6.0				
		制御室内関圧トランス容量（kVA）	0.15				
	クーラー用電源	—					
	照明用電源	1φ 2W AC 100 V 60Hz					
		照明用電源容量（kVA）	1.0				
	ピットコンセント	AC100V 10A 1個				1FL-200	
2台1回線	電話回線用配線	弱電配線系統図による				1FL+100	5500 mm
	弱電関係用配線					1FL+100	5500 mm

2号機

電源設備（１台当たり）【電気工事】							
記号	種別	線種等				引込み高さ	引出し線長さ
	動力用電源	3φ 3W AC 210 V 60Hz				1FL-100	3500mm
		幹線サイズ（mm²）	5.5	8	14		
		幹線こう長（m）	35	50	88		
		電気室ブレーカ（A）	40				
		接地線（mm²）	3.5				
		電源設備容量（kVA）	7.0				
		制御室内関圧トランス容量（kVA）	0.15				
	クーラー用電源	—					
	照明用電源	1φ 2W AC 100V 60Hz					
		照明用電源容量（kVA）	1.0				
	ピットコンセント	AC100V 10A 1個				1FL-200	

高調波（高周波ノイズ）への注意事項

電源側遮断器に漏電遮断器等を設置する場合は、下記対応を実施すること。

1. 漏電遮断器等を設置する場合は「インバータ対応型」とし、感度電流値は昇降機1台あたり50mA（感度設定値100mA相当）の漏洩電流として設定すること。
2. 昇降機と同一電源トランスを使用している機器の漏電遮断器、漏電警報器にも「インバータ対応型」を使用すること。

また高周波漏洩電流と高周波ノイズの影響を低減するため、下記対策を複現する。

1. 昇降機の動力線と弱電機器の電源・信号線は、平行に配線しないこと。やむを得ず平行配線する場合は、1m以上離すこと。
2. 昇降機の電源トランスと弱電機器の電源トランスを分離すること。
3. 昇降機のアース線と弱電機器のアース線は、各々独立して配線のうえ、接地すること。
4. 昇降機の昇降路や動力線の近くにラジオや通信機器のアンテナを設置しないこと。

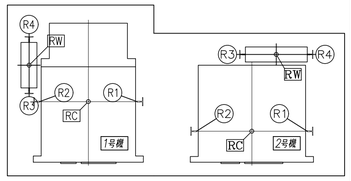

ピット部反力（kN）：長期荷重

R1	R2	R3	R4
25	40	20	15

ピット部反力（kN）：長期荷重

R1	R2	R3	R4
23	24	39	20

ピット床衝撃力（kN）：短期荷重

RC	RW
94	86

ピット床衝撃力（kN）：短期荷重

RC	RW
101	90

レールに作用する荷重値（kN）

		Px	Py
Py / Px	かご	5.9	4.9
	おもり	7.1	3.7

短期荷重による建築部材のたわみは5mm以下

レールに作用する荷重値（kN）

		Px	Py
Py / Px	かご	5.8	3.7
	おもり	8.2	4.1

短期荷重による建築部材のたわみは5mm以下

凡 例

- ⓘ インターホン親機……（エレベータ工事）
- ⓘ インターホン子機……（エレベータ工事）
- Ⓢ 煙感知器……（電気工事）
- 点検用コンセント……（電気工事）
- NTTモジュラージャック……（電気工事）
- スピーカー……（エレベータ工事）
- メンテナンス用カメラ…（エレベータ工事）
- 配管・配線……（電気工事）
- 昇降路内配線……（エレベータ工事）（但し、昇降路内突き出し電線は電気工事）

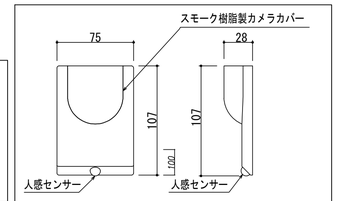

カメラ詳細図 S=1:10

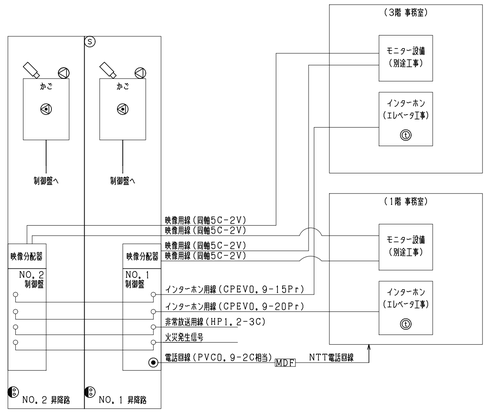

A	巻上機	(EV工事)
B	制御盤	(EV工事)
C	受電箱・ピットタラップ	(EV工事)
D	地震感知器	(EV工事)
a	20kN 吊りビーム	(建築工事)
b	PL-12t	(建築工事)
e	L-75×75×6	(建築工事)

P	インジケータ
Q	一般用押釦芯
R	車いす用押釦芯
U	車いす・視覚障がい者用一体型注意銘板
W	車いすシンボルマーク

1号機　昇降機姿図　S=1:40

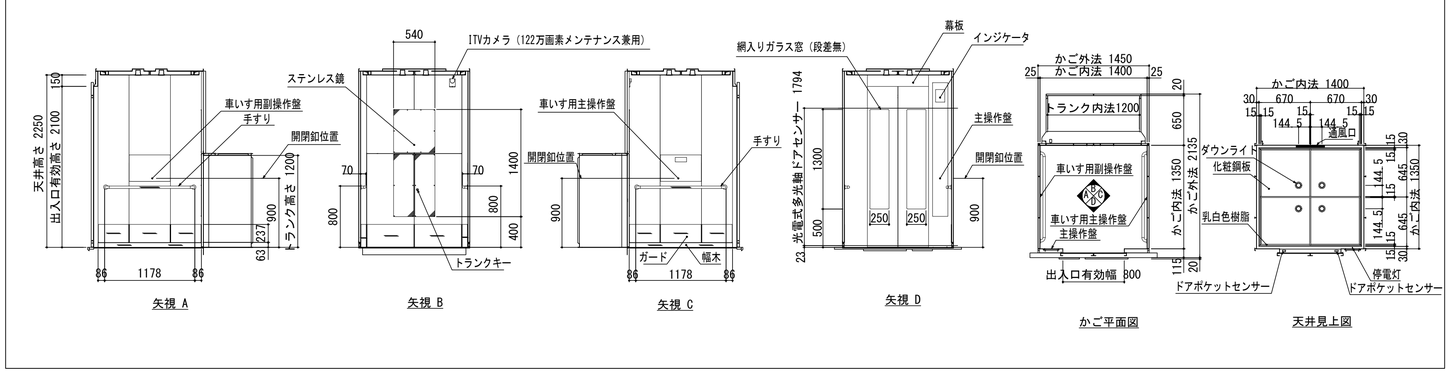

2号機　昇降機姿図　S=1:40

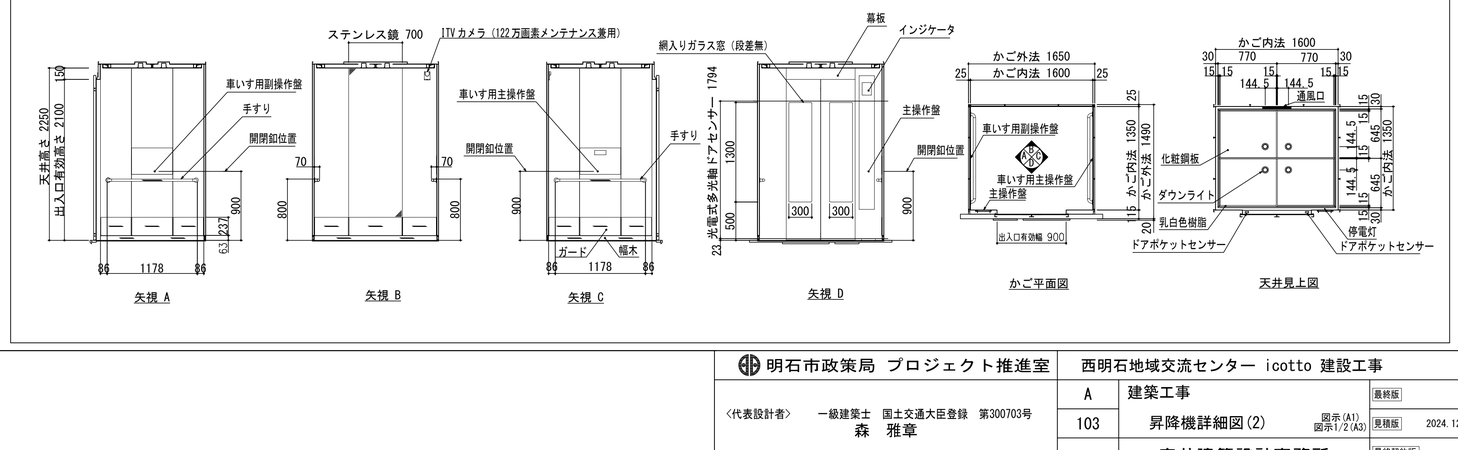

明石市政策局 プロジェクト推進室	西明石地域交流センター icotto 建設工事		
〈代表設計者〉 一級建築士 国土交通大臣登録 第300703号 森 雅章	A	建築工事	最終版
	103	昇降機詳細図(2) 図示(A1) 図示1/2(A3)	見積版 2024.12.16
		安井建築設計事務所	最終契約版

(2023年版)

20230220

水上部分詳細図

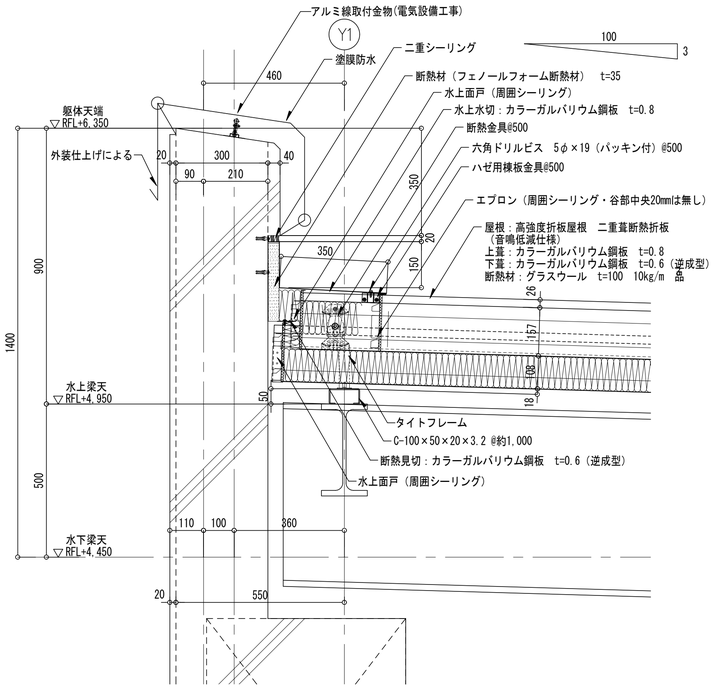

軒先部分詳細図

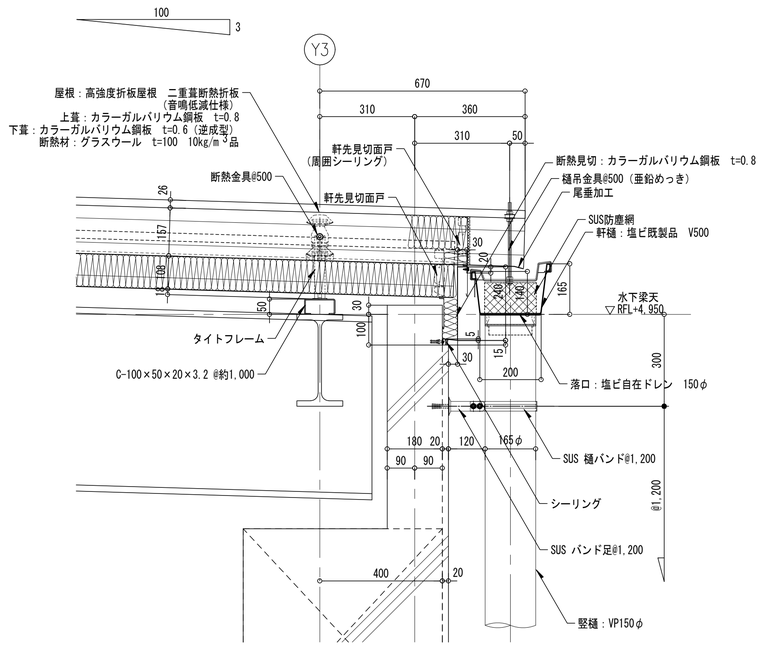

ソーラーパネル取付部分詳細図

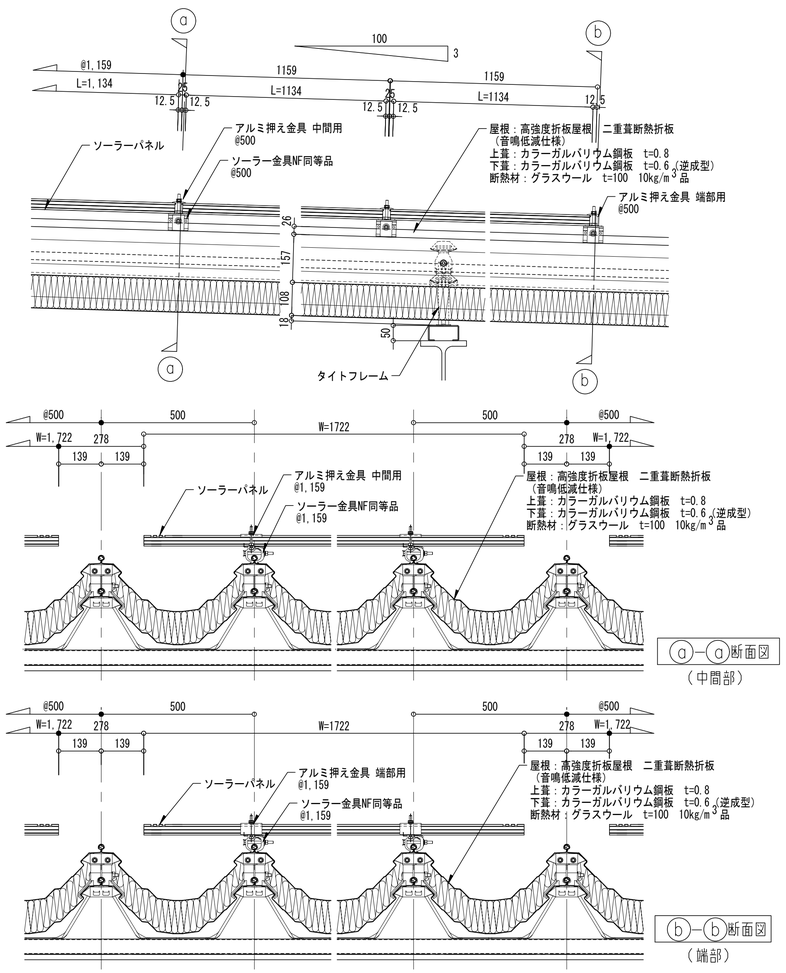

ケラバ部分詳細図

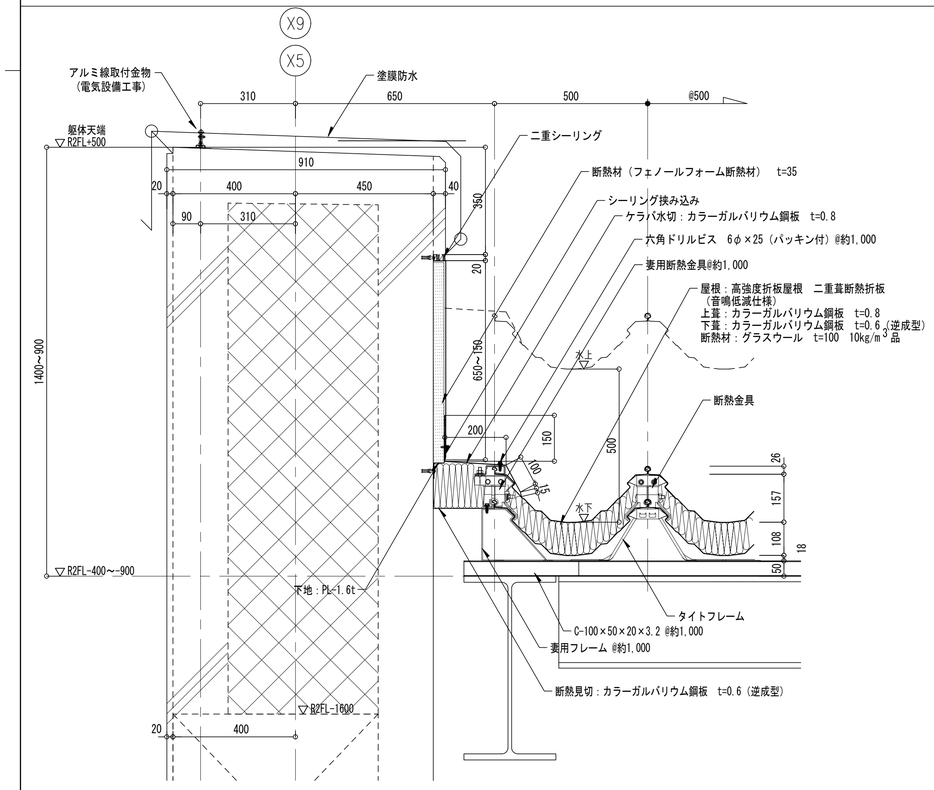

軒先端部スケッチ

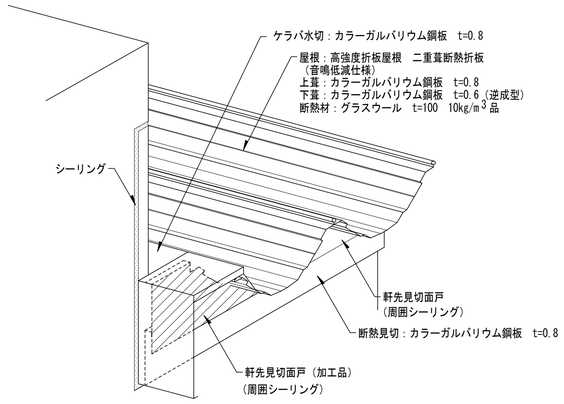

避雷導体取付部分詳細図

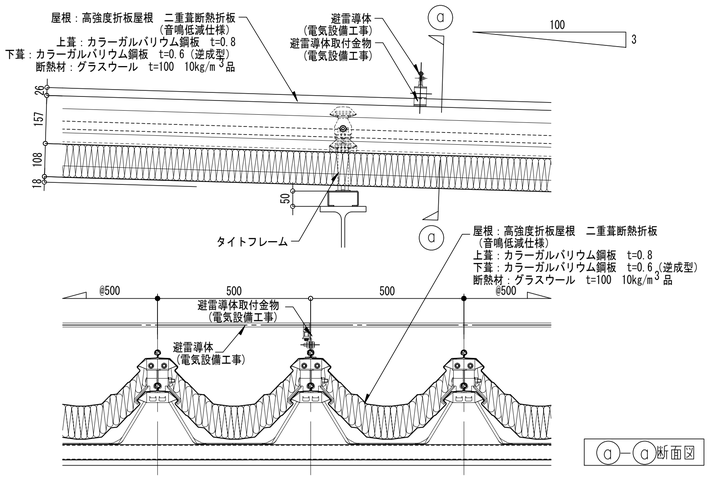

明石市政策局 プロジェクト推進室	西明石地域交流センター icotto 建設工事		
〈代表設計者〉 一級建築士 国土交通大臣登録 第300703号 森 雅章	A	建築工事	最終版
	104	金属屋根詳細図 A1 1:10 A3 1:20	見積版 2024.12.16
		安井建築設計事務所	最終契約版

（2023年版）

20230220

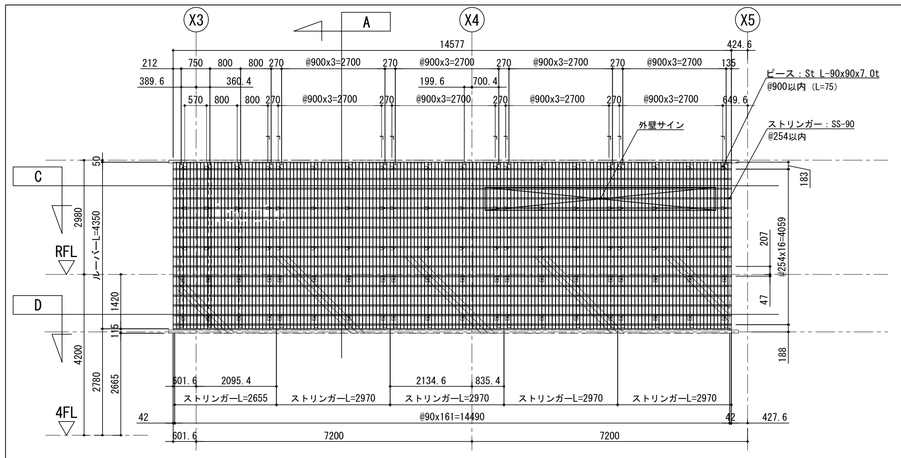

立面図（A-矢視） S=1:80

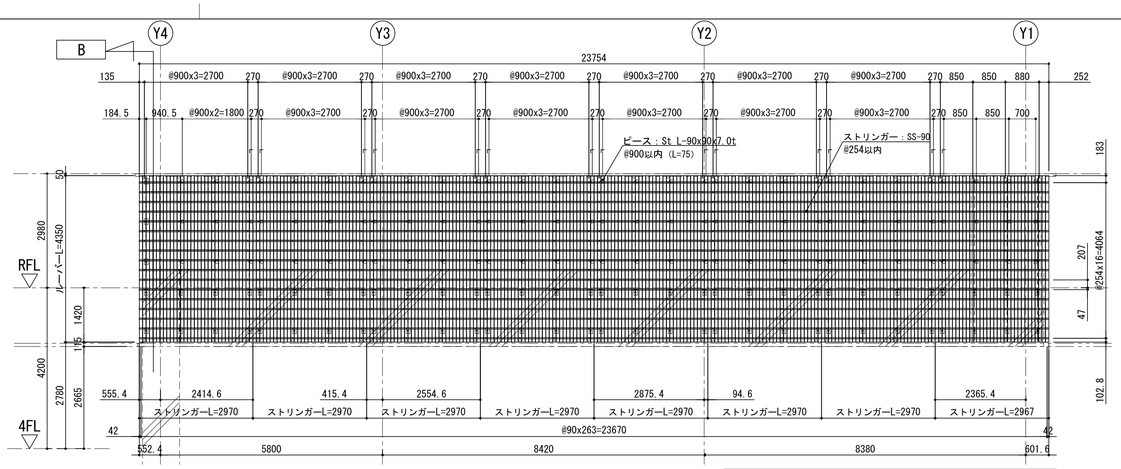

立面図（B-矢視） S=1:80

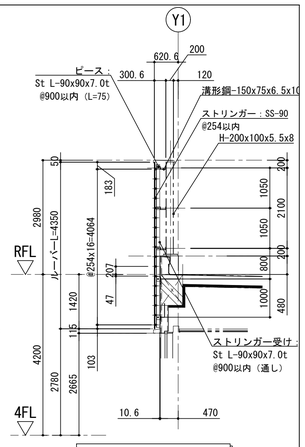

A-A 断面図 S=1:80

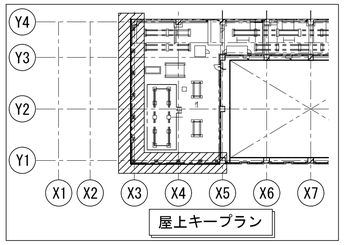

屋上キープラン

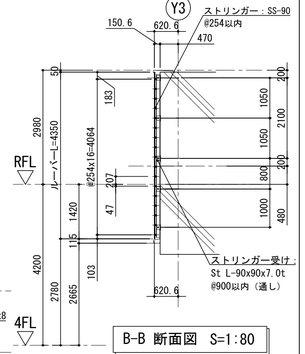

B-B 断面図 S=1:80

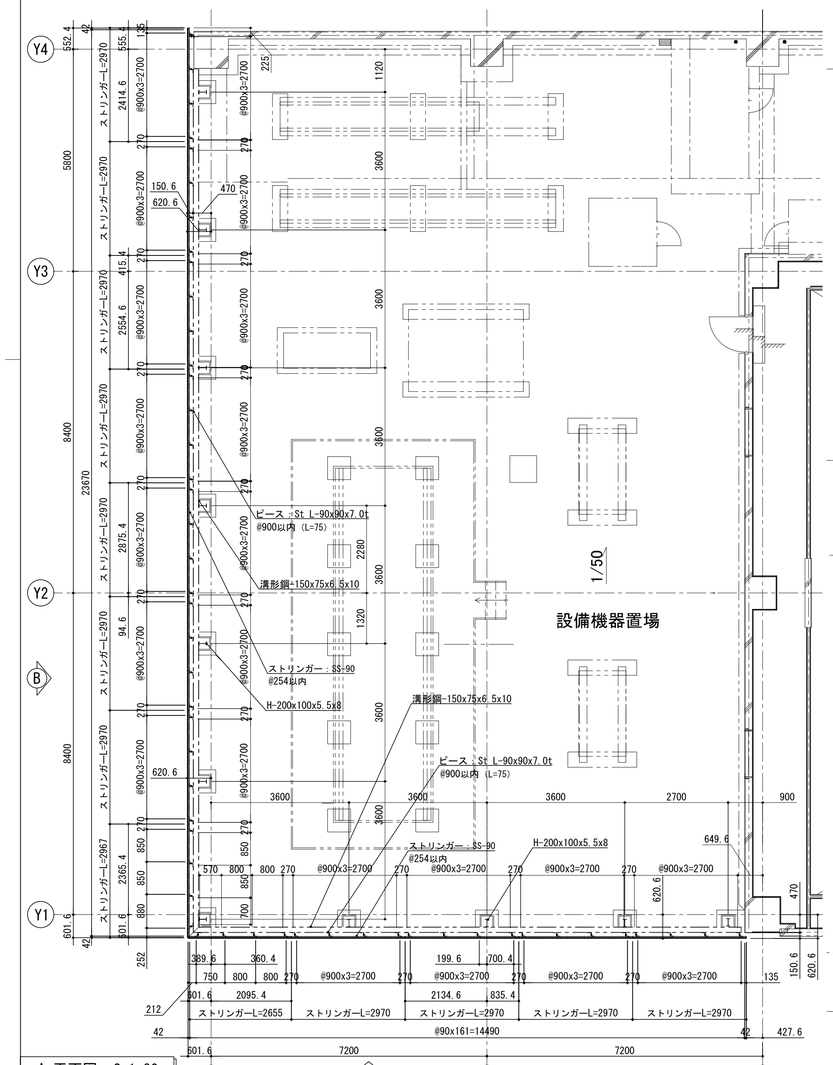

A-平面図 S=1:80

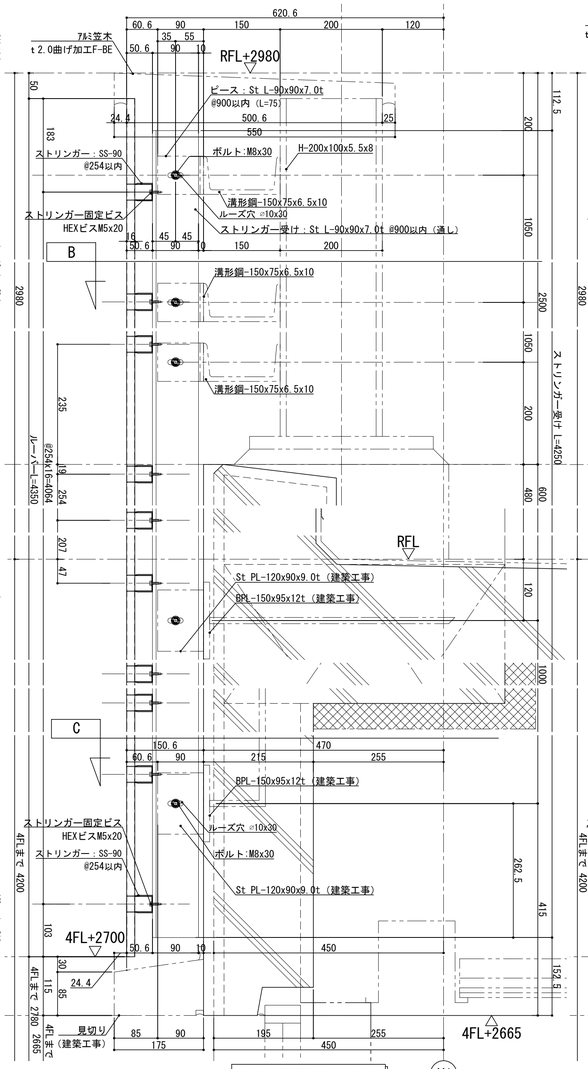

A-断面図 S=1:6

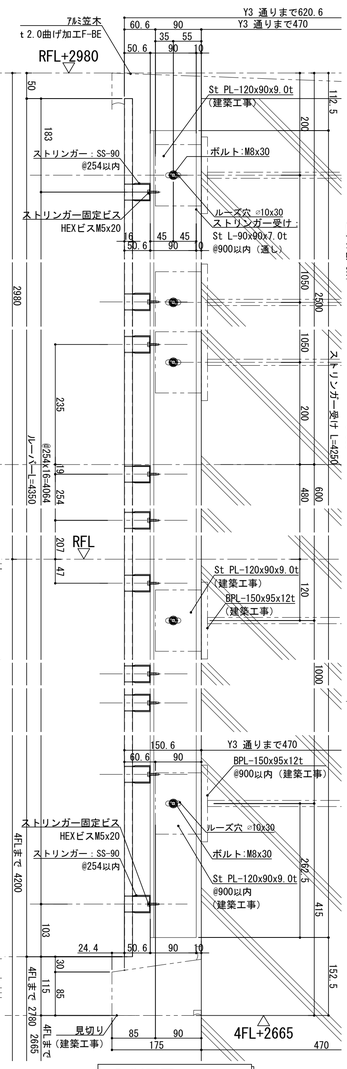

B-断面図 S=1:6

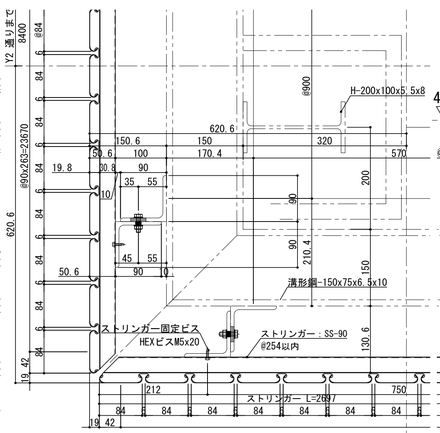

C-断面図 S=1:6

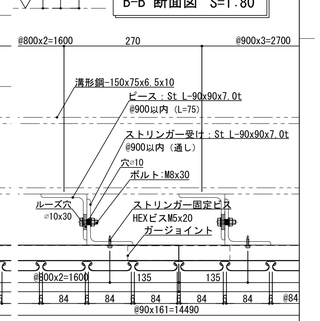

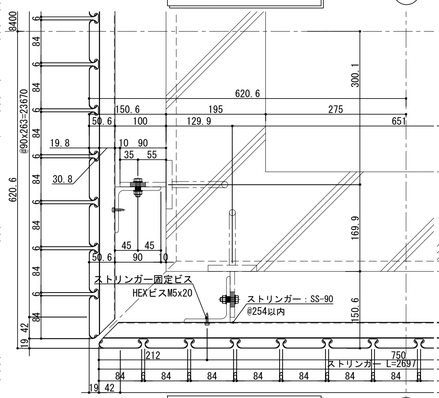

D-断面図 S=1:6

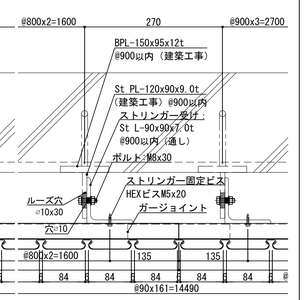

ルーバー：ABC商会 C-Line 84A 同等品とする。

明石市政策局 プロジェクト推進室	西明石地域交流センター icotto 建設工事		
〈代表設計者〉 一級建築士 国土交通大臣登録 第300703号 森 雅章	A	建築工事	最終版
	105	屋上ルーバー詳細図 図示(A1) 図示1/2(A3)	見積版 2024.12.16
		安井建築設計事務所	最終契約版

(2023年版)

20230220

コートライン・支柱基礎配置図　1:100

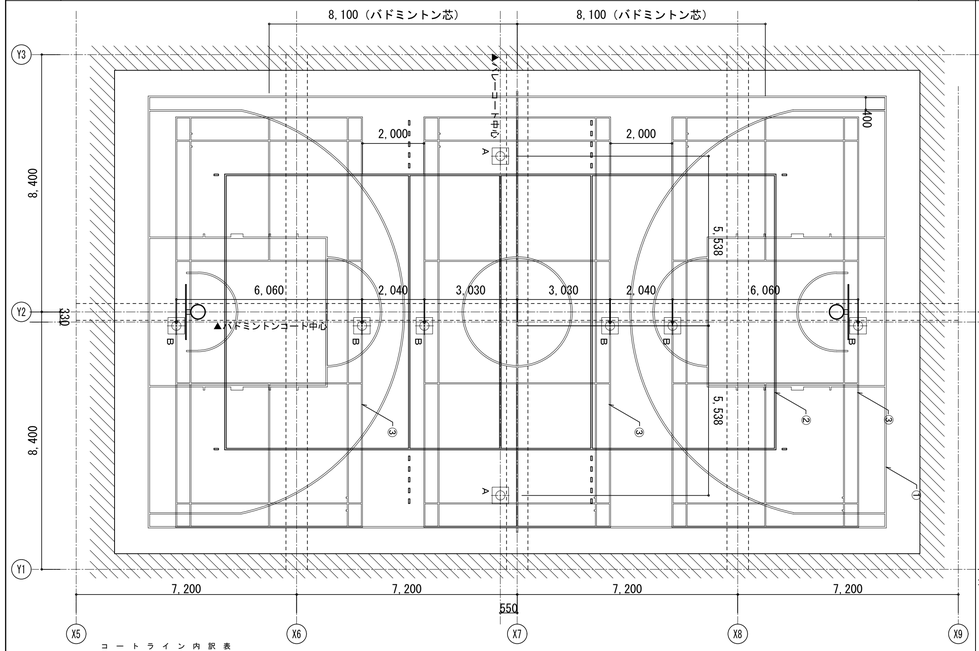

コートライン内訳表

記号	種別	コートサイズ	ライン	ライン幅	面数	色
1	バスケットボールコート	２４０００×１４０００	実線	５０mm	１面	
2	バレーボールコート（６人制）	１８０００× ９０００	実線	５０mm	１面	
3	バドミントンコート	１３４００× ６１００	実線	４０mm	３面	

基礎内訳表

記号	種別	数量
A	バレーボール用基礎	２個
B	バドミントン用基礎	６個

鋼製床配置詳細図　1:100

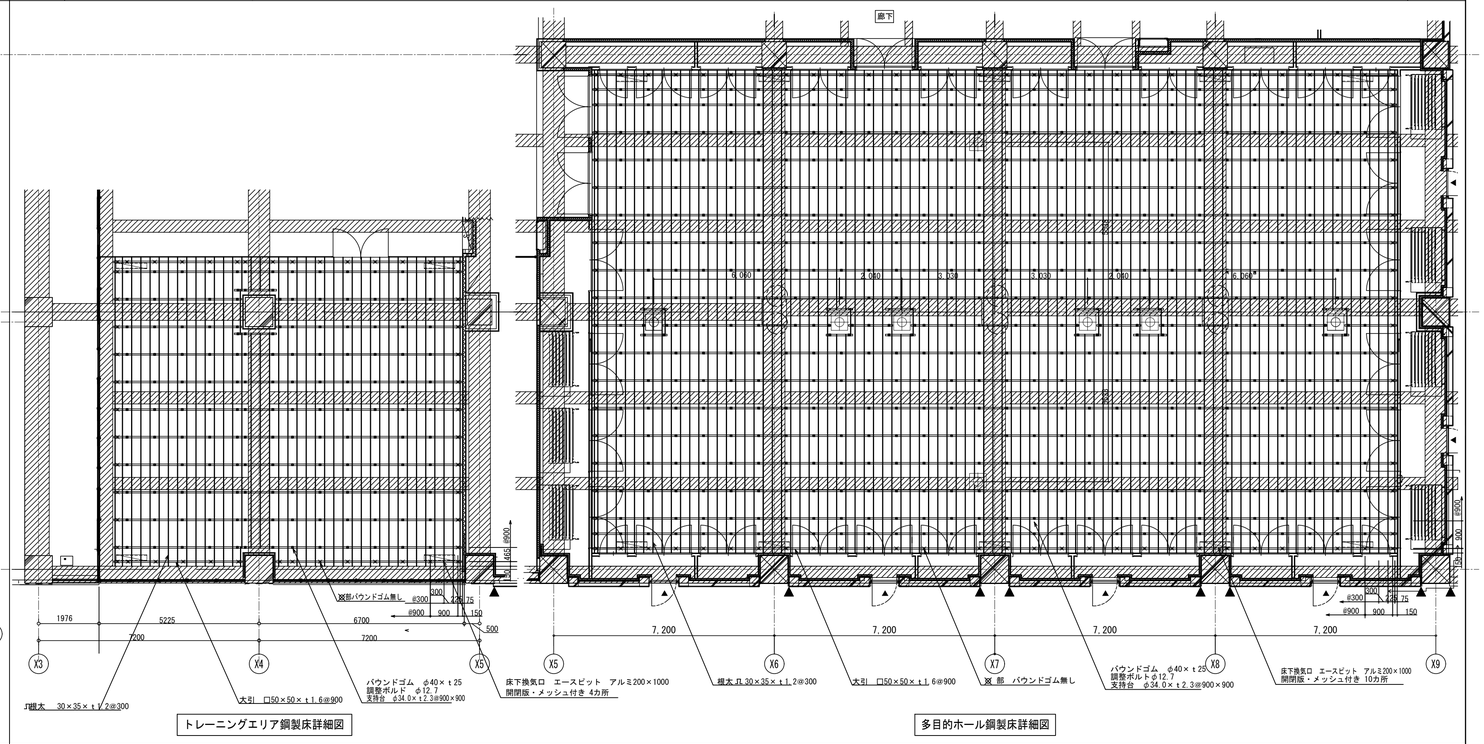

トレーニングエリア鋼製床詳細図

多目的ホール鋼製床詳細図

バレーボール用床金具・バドミントン用床金具　詳細図　1:5

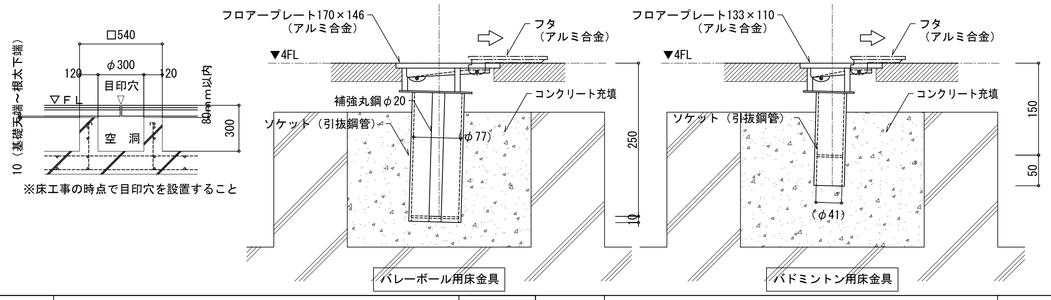

バレーボール用床金具

バドミントン用床金具

バレーボール用具　1:40

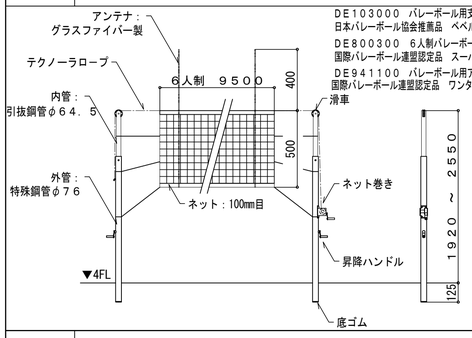

DE103000 バレーボール用支柱
日本バレーボール協会推薦品 ベベルギア式
DE800300 6人制バレーボール用ネット
国際バレーボール連盟認定品 スーパーレックス360本
DE941100 バレーボール用アンテナ
国際バレーボール連盟認定品 ワンタッチ式

バドミントン用具　1:40

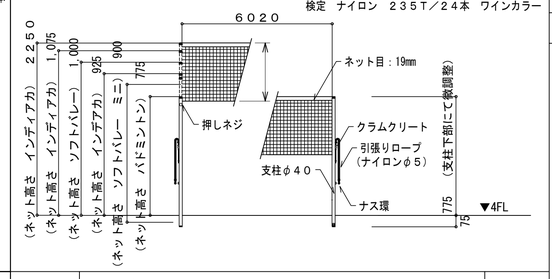

DE453100 兼用支柱（差込式）
日本バドミントン協会検定品
DG801000 バドミントン用ネット
検定 ナイロン 235T／24本 ワインカラー

バスケットゴール詳細図　1:40

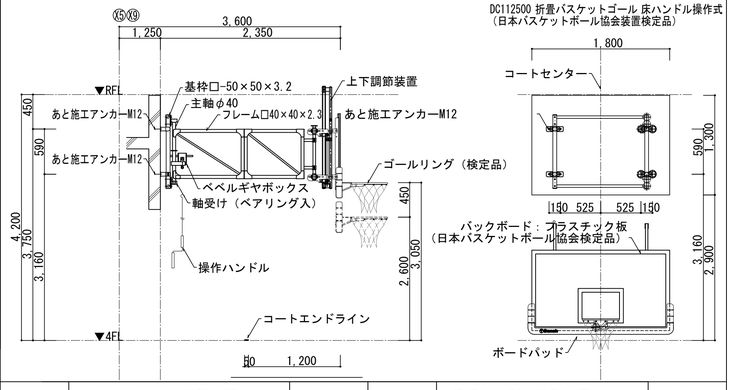

鋼製床断面詳細図　1:10

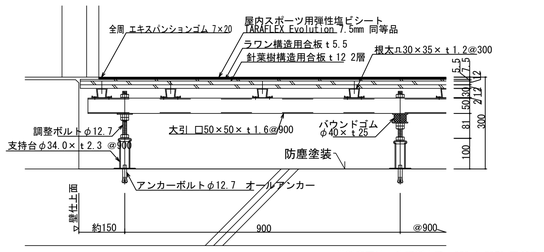

鋼製床下地：染野製作所 900-1-50形 同等品

X通り方向

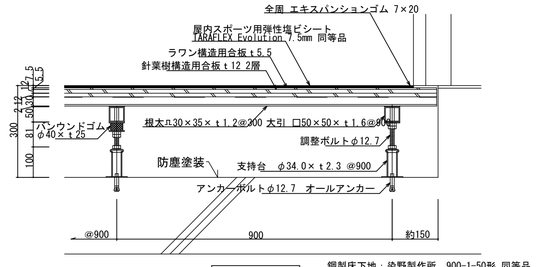

鋼製床下地：染野製作所 900-1-50形 同等品

Y通り方向

※屋内スポーツ用弾性塩ビシートについて
復元性が実現可能なグラスファイバークロス層が含有していること。

床下換気口　断面詳細図　1:10

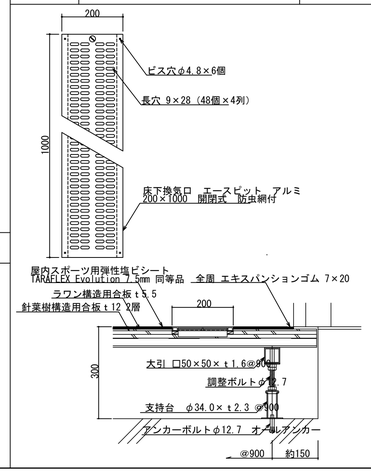

梁段差箇所断面詳細図　1:10

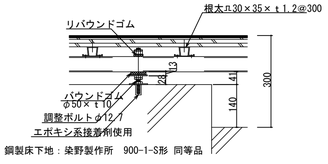

鋼製床下地：染野製作所 900-1-S形 同等品

体育器具基礎廻り補強断面詳細図　1:10

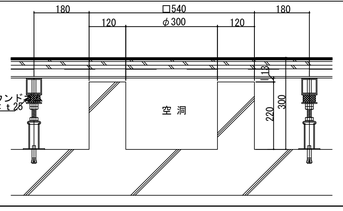

大引ジョイント 断面詳細図　1:10

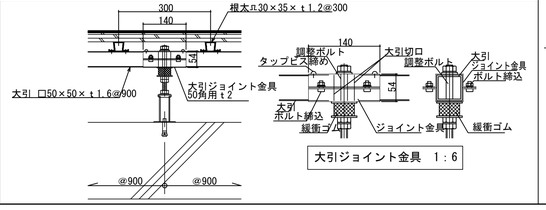

大引ジョイント金具 1：6

明石市政策局 プロジェクト推進室	西明石地域交流センター icotto 建設工事		
〈代表設計者〉 一級建築士 国土交通大臣登録 第300703号 森 雅章	A	建築工事	最終版
	106	体育器具詳細図 A1 図示 A3 図示	見積版 2024.12.16
		安井建築設計事務所	最終契約版

（2023年版）

20230220

◇仕様表

（小松ウオール マイティースマートレール同等品）

項目	部材	材料(板厚mm)
骨材	天井レール	冷間圧延鋼板 1.0mm 【焼付塗装仕上(メーカー標準色)】
	ポール・横桟	冷間圧延鋼板 1.2mm 【焼付塗装仕上(メーカー標準色)】
	上桟・下桟	冷間圧延鋼板 1.0mm 【焼付塗装仕上(メーカー標準色)】
	壁面レール	冷間圧延鋼板 1.0mm 【焼付塗装仕上(メーカー標準色)】
	壁面カバー	冷間圧延鋼板 1.0mm 【焼付塗装仕上(メーカー標準色)】
	壁面レール充填材	ウレタンフォーム
	パネル受け	アルミ押出形材 【焼付塗装仕上(メーカー標準色)】
	パネル開き止め	アルミ押出形材 <アルマイト処理仕上>
	巾木レール	冷間圧延鋼板 1.2mm 【焼付塗装仕上(メーカー標準色)】
パネル	パネル表面材	亜鉛めっき鋼板 0.5mm 【焼付塗装仕上(メーカー標準色)】
	芯材	せっこうボード12.5mm
	充填剤	グラスウール 32kg/m3 厚さ25mm
ガラス	ガラス(ガラス工事)	強化ガラス10mm
	ガラス上枠・下枠・横枠・縦枠	アルミ押出型材 【焼付塗装仕上(メーカー標準色)】
	ガラス押え/ガラス枠カバー	アルミ押出型材 【焼付塗装仕上(メーカー標準色)】
	クリアジョイント	ポリカーボネート(PC) 対応ガラス厚10mm
枠	ドア枠	冷間圧延鋼板 1.2mm 【焼付塗装仕上(メーカー標準色)】
	ドア気密材	エチレン・プロピレンゴム <ブラック色>
開き戸	パネル表面材	亜鉛めっき鋼板 0.6mm 【焼付塗装仕上(メーカー標準色)】
	芯材	防音芯材
	吊金具	ピボットヒンジ(中西SUS-PHD-5A-KW)
	フランス落し	ステンレス
	ドアクローザ	リョービ COU-153ES(コンシールドタイプ)
	ロック	美和 LA錠/ゴール LX錠
	戸当り	床付け戸当り
Wガラス開き戸	ガラスドア表面材	強化ガラス 5mm(両面)
	ドアフレーム・内部補強	アルミ押出形材 【焼付塗装仕上(メーカー標準色)】
	目板	アルミ押出形材 【焼付塗装仕上(メーカー標準色)】
	召し合せ目板	亜鉛めっき鋼板 1.2mm 【焼付塗装仕上(メーカー標準色)】
	下部シール材	ドアボトム(シブタニ DB-400W)
	吊金具	ピボットヒンジ(中西SUS-PHD-5A-KW-G)
	フランス落し	ステンレス
	ドアクローザ	リョービ COU-153/DORMA ITS96
	ロック	美和ロック LA錠/ゴール LG錠
	戸当り	床付け戸当り(エイト OW75-301)
吊戸(ストロングタイトドア)	パネル表面材	亜鉛めっき鋼板 0.5mm 【焼付塗装仕上(メーカー標準色)】
	芯材	防音芯材(内部ロックウール入り)
	フロントゴム	ポリ塩化ビニル <ブラック色>
	ベース板	亜鉛めっき鋼板 2.3mm 【焼付塗装仕上(メーカー標準色)】
	ベース板カバー	亜鉛めっき鋼板 1.2mm 【焼付塗装仕上(メーカー標準色)】
	ベース板補強	冷間圧延鋼板 1.2mm 【焼付塗装仕上(メーカー標準色)】
		亜鉛めっき鋼板 1.6mm 【焼付塗装仕上(メーカー標準色)】
	点検カバー	冷間圧延鋼板 1.2mm 【焼付塗装仕上(メーカー標準色)】
	自閉装置	小松ウオール標準傾斜部品セット(SAT調整式)
	ロック	美和 POSTE錠/ゴール AD錠
	取手	ユニオン G10501-26-101(038)-L600

◇仕様表

（小松ウオール工業 マイティ-GWALL同等品）

項目	部材	材料(板厚mm)
骨材	天井レール	アルミ押出形材 <指定色焼付塗装仕上>
	床レール(ガラス用)	冷間圧延鋼板 0.8mm <指定色焼付塗装仕上>
	ポール(支柱)	アルミ押出形材 <指定色焼付塗装仕上>
	下桟	アルミ押出形材 <アルマイト処理仕上>
	パネル受桟	アルミ押出形材 <指定色焼付塗装仕上>
	ガラス天上枠・押縁	アルミ押出形材 <指定色焼付塗装仕上>
	ガラス桟・格子桟	アルミ押出形材 <指定色焼付塗装仕上>
	ガラス縦カバー・受	アルミ押出形材 <指定色焼付塗装仕上>
	巾木(ガラス用)	アルミ押出形材 <指定色焼付塗装仕上>
	壁面レール	冷間圧延鋼板 0.8mm <指定色焼付塗装仕上>
ガラス	ガラス(ガラス工事)	強化ガラス10mm
	ガラスビート	ポリ塩化ビニル 対応ガラス厚6~12mm <グレー色>
フレーム框戸	ドア枠	冷間圧延鋼板 1.2mm <焼付塗装仕上>
	パネル表面材	亜鉛めっき鋼板 1.6mm <焼付塗装仕上>
	ロック	美和 LA錠/ゴール LX錠
	ドアクローザ	ニュースター PS7002LW・リョービ S22PLW
	丁番	旗丁番（ステンレス）
	フランス落し	ステンレス
	戸当り	床付け戸当り
	切窓	アルミ押出形材 <焼付塗装仕上>
	ガラス	強化ガラス 6mm
	ガラス押え	PVC(ポリ塩化ビニル)

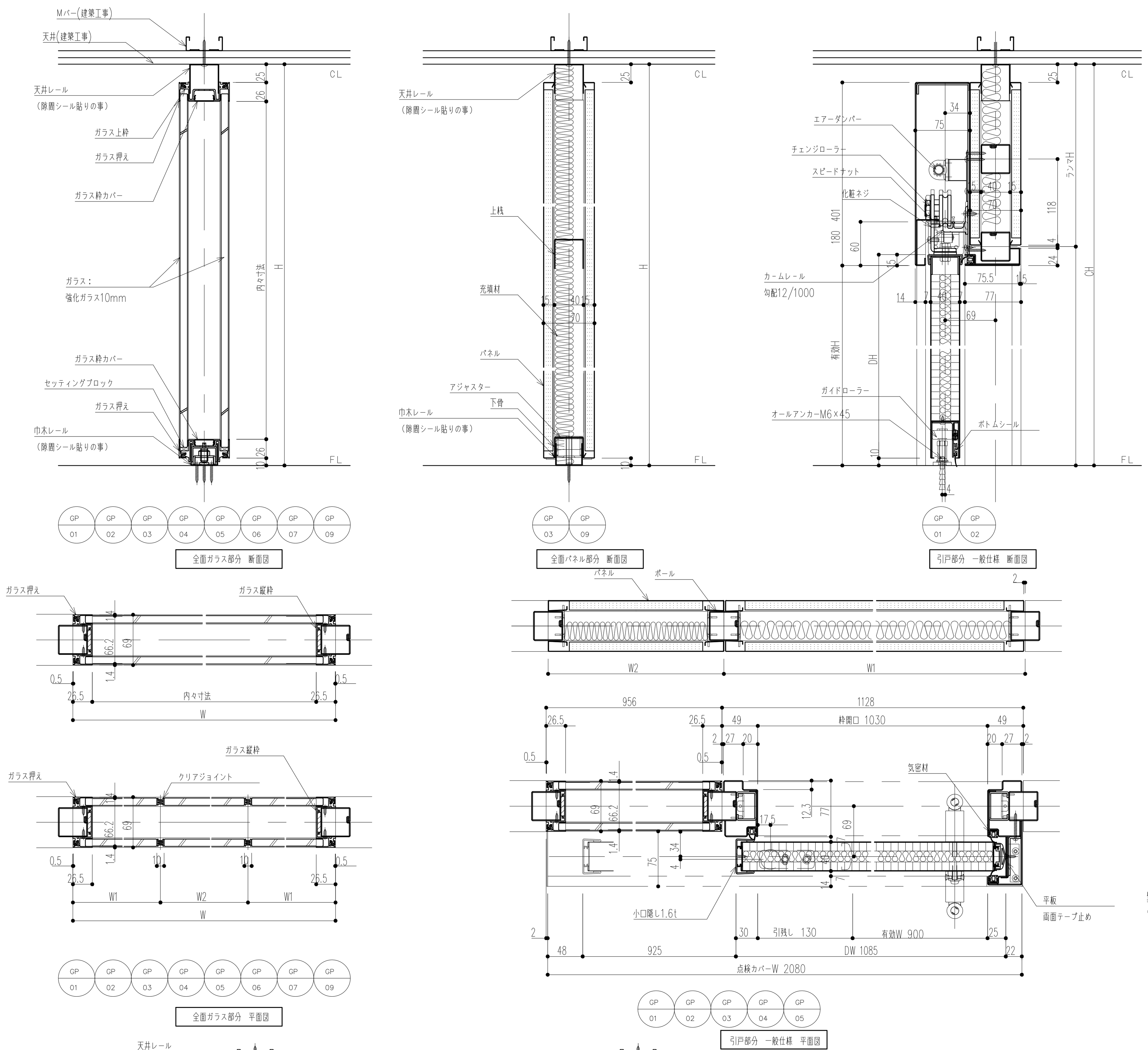

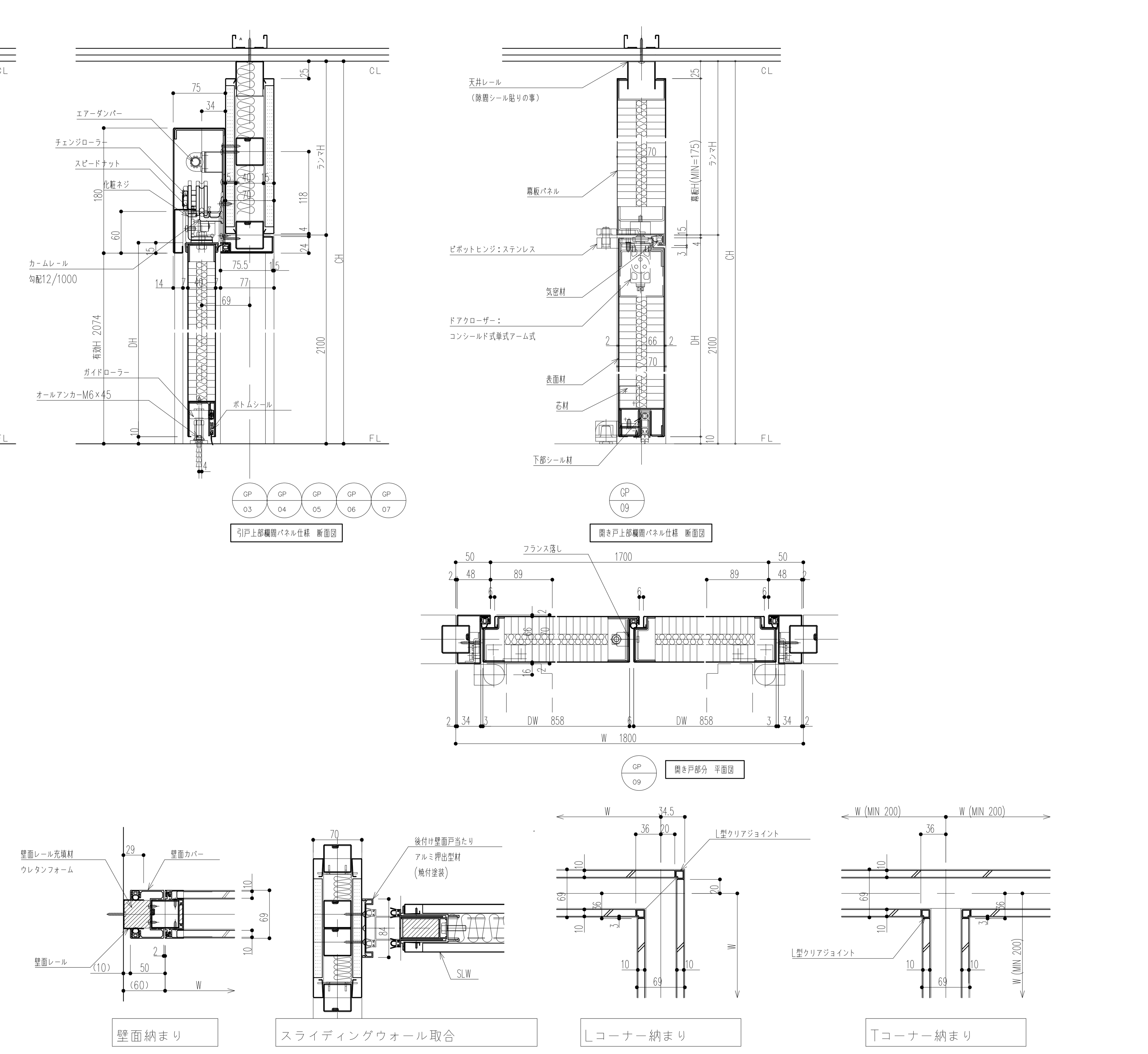

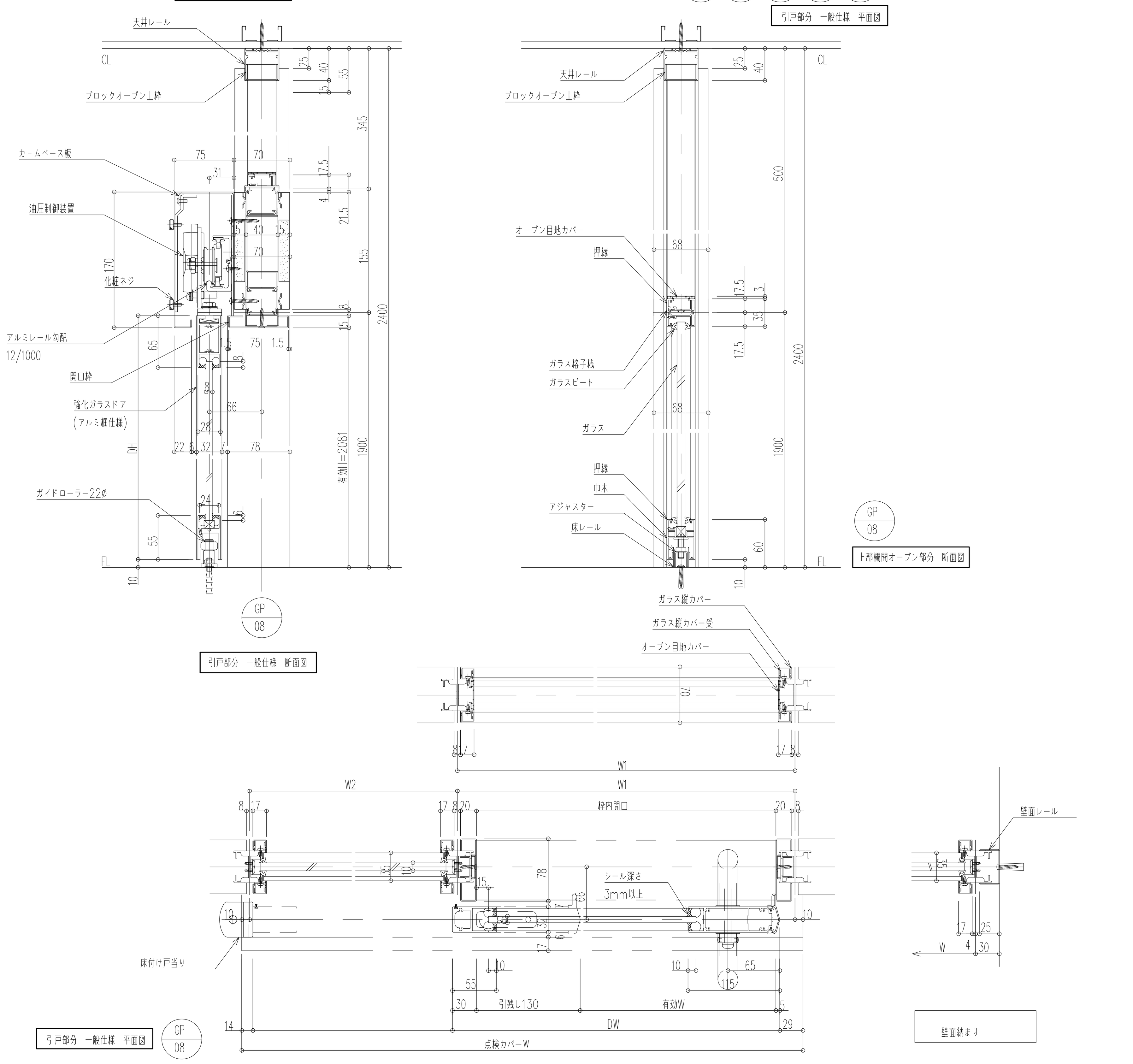

◇仕様表 SFW 01 SFW 02

（小松ウオール オープンシャットウォール同等品）

項目	部材	材料（板厚mm）
骨材	天井レール	冷間圧延鋼板 1.0mm <焼付塗装仕上>
	ポール（支柱）	冷間圧延鋼板 1.2mm <焼付塗装仕上>
点検扉	表面材	亜鉛めっき鋼板 1.6mm <焼付塗装仕上>
	補強材	亜鉛めっき鋼板 1.2mm <焼付塗装仕上>
	付け巾木	亜鉛めっき鋼板 1.6mm <焼付塗装仕上>
	隠し丁番	冷間圧延鋼板 2.3mm・熱間圧延鋼板 2.3mm
		ピン SS41（ユニクロめっき）
	フランス落し	ステンレス（末広金具 3001-6N）
	ロック	シブタニ F22KWスリットキー
	開き止め	ワイヤーステーセットφ2.0（90°開き）
	戸当り	スガツネ BS-34（片開き）／北商 GA-68(両開き)

※DW=342以下はワイヤーステー取付不可。

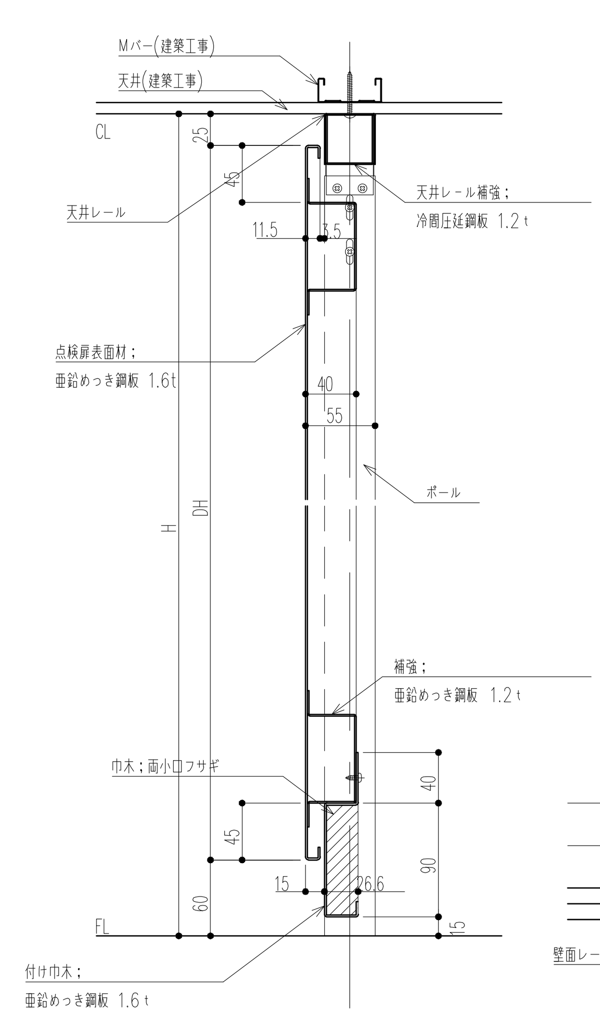

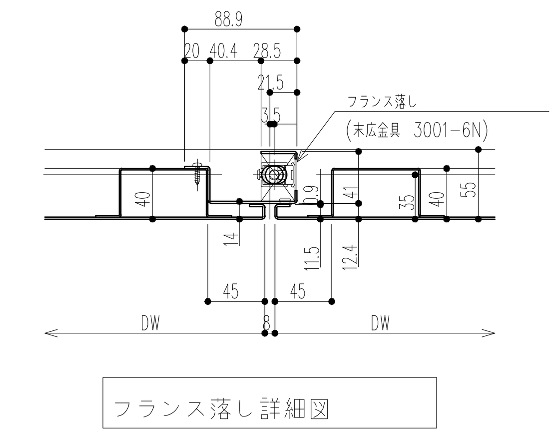

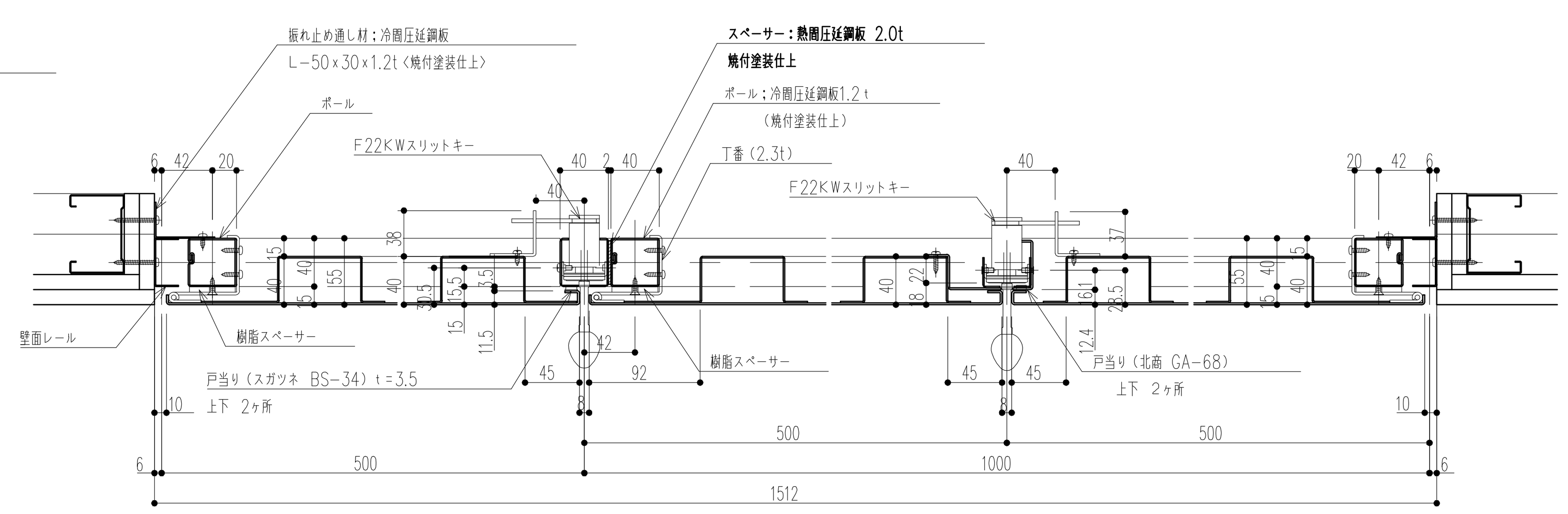

明石市政策局 プロジェクト推進室	西明石地域交流センター icotto 建設工事		
〈代表設計者〉 一級建築士 国土交通大臣登録 第300703号 森 雅章	A	建築工事	最終版
	107	パーティション詳細図	見積版 2024. 12. 16
		安井建築設計事務所	最終契約版

（2023年版）

20230220

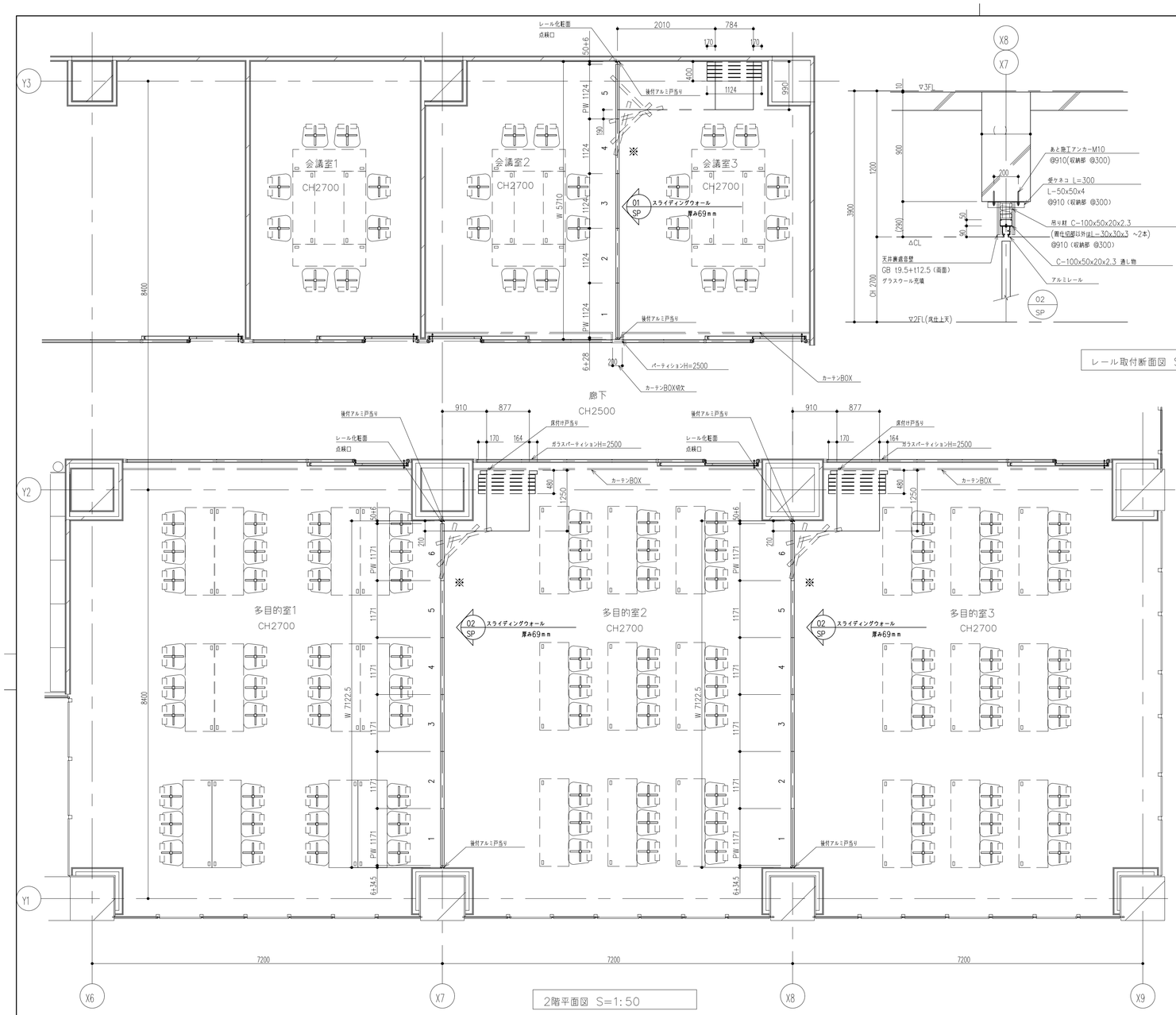

2階平面図 S=1:50

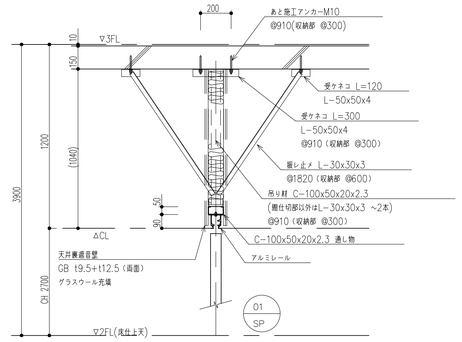

レール取付断面図 S=1:20

スライディングウォール 厚み69mm(LW-60D)同等

01 SP / 02 SP

レール仕様	レール	アルミ押出型材ハンガーレール(アルマイト処理)
		コーナー部 直角レール
ランナー仕様	走行輪	木平2段スライド走行輪(ベアリング内蔵)
	吊ボルト	M 14
パネル仕様	表面仕上	
	表面材	亜鉛めっき鋼板 0.5mm (焼付塗装)
		下張り:せっこうボード 12.5mm
	充填材	グラスウール 32kg/m³ 厚み40mm
	骨組	アルミフレーム + 鉄骨造
	フレーム	アルミ押出形材(アルマイト処理)
	召合せ	固定ゴム嵌合
	壁面シールド	鏡縁型式
	上部シールド	鏡縁型式
	下部シールド	鏡縁型式
	パネル分離型構造(建築時分別可能)・・・環境対応型	

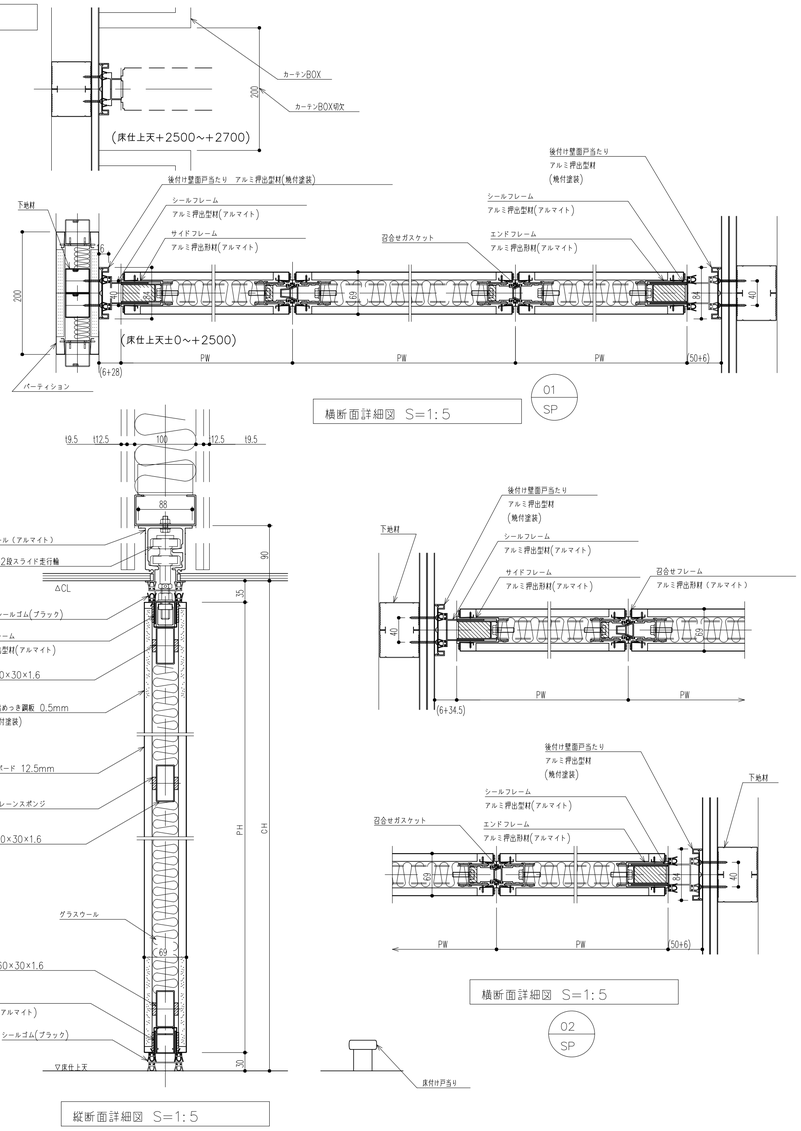

横断面詳細図 S=1:5 (01 SP)

横断面詳細図 S=1:5 (02 SP)

縦断面詳細図 S=1:5

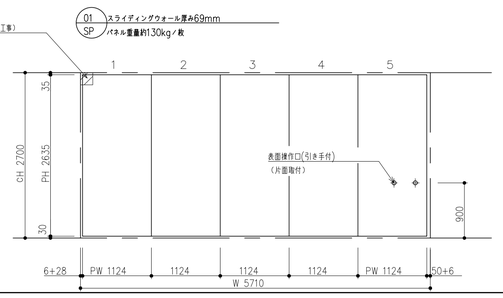

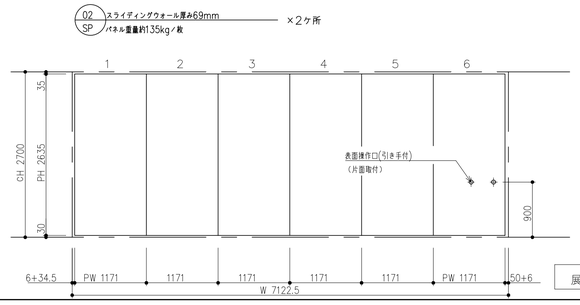

展開図 S=1:50

＊操作口取付側

<スライディングウォール 厚み69mm> (LW-60D) 同等

明石市政策局 プロジェクト推進室	西明石地域交流センター icotto 建設工事		
〈代表設計者〉 一級建築士 国土交通大臣登録 第300703号 森 雅章	A	建築工事	最終版
	108	移動間仕切詳細図 A1 1:50 20 5 A3 1:100 40 10	見積版 2024. 12. 16
		安井建築設計事務所	最終契約版

(2023年版)

20230220

平面図・展開図（Ｓ＝１／５０）

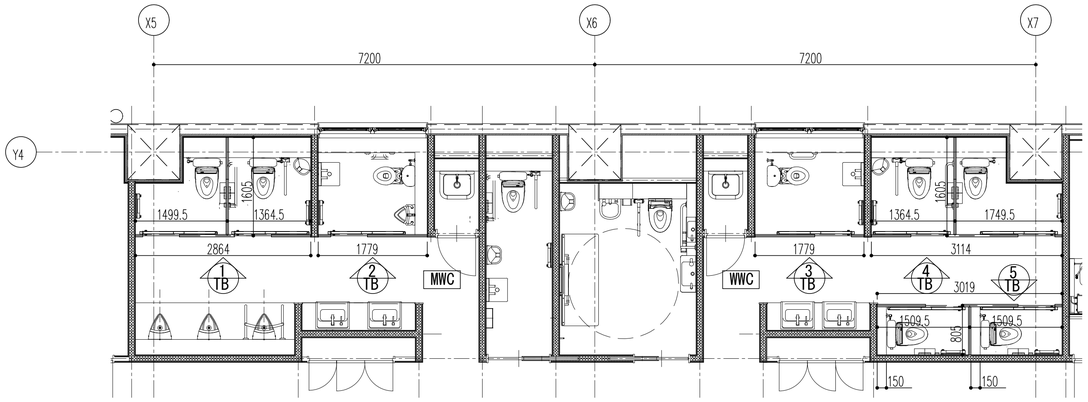

1～4階WC平面図

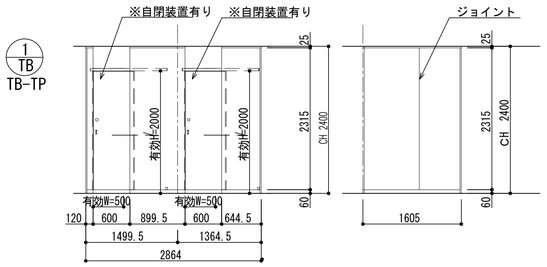

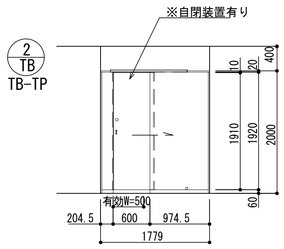

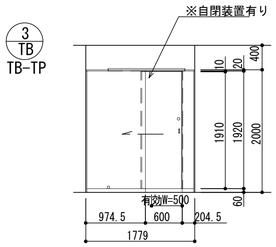

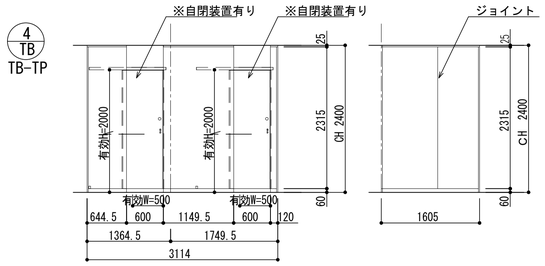

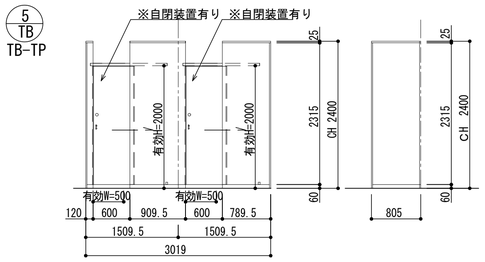

◇仕様表　（小松ウオール　サニティＴＢ－ＴＰ同等品）

項　目	部　材	材　料（板厚mm）
パネル	パネル表面材	高圧メラミン樹脂化粧板(下地：MDF)
	芯　材	ペーパーコア
	目板	アルミ押出形材　〈焼付塗装仕上〉
付属品	巾木／床レール	ステンレス　0.8mm　〈ヘアライン仕上〉
	天井レール	亜鉛めっき鋼板　1.2mm　〈焼付塗装仕上〉
	壁面レール／エンドカバー	アルミ押出形材　〈焼付塗装仕上〉
吊戸	パネル表面材(ドアパネル)	高圧メラミン樹脂化粧板(下地：MDF)
	芯　材（ドアパネル）	ペーパーコア
	フロントゴム	ポリ塩化ビニル(PVC)
	レール/レールベース	アルミ押出形材
	ロック	非常解錠表示錠　ベストNF-17
	引手	両面固定引き手　ベストBW-10

断面図（Ｓ＝１／５）

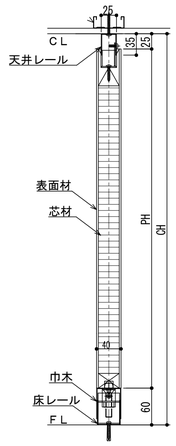

パネル詳細

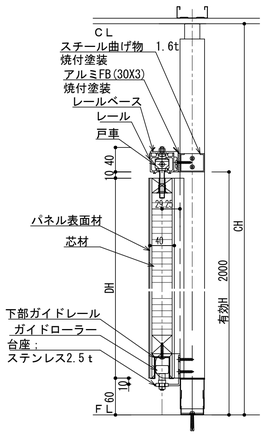

吊戸

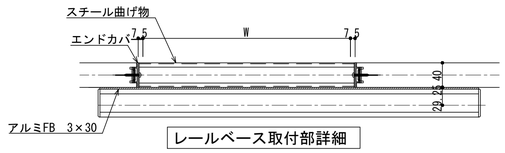

レールベース取付部詳細

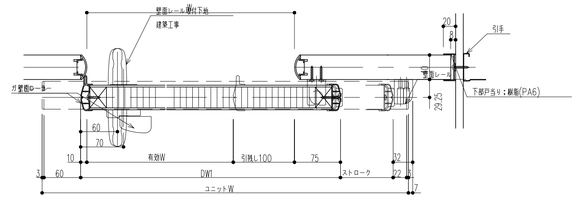

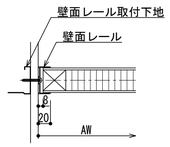

壁面部詳細

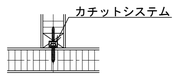

Ｔコーナー部詳細

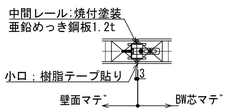

ジョイント

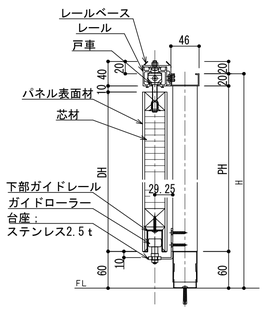

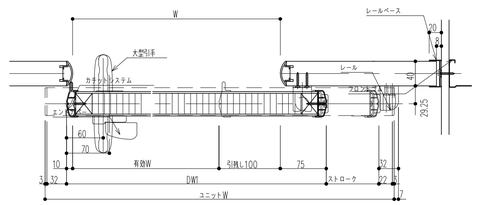

明石市政策局　プロジェクト推進室	西明石地域交流センター icotto 建設工事		
〈代表設計者〉　一級建築士　国土交通大臣登録　第300703号 森　雅章	A	建築工事	最終版
	109	トイレブース詳細図　A1 1：50　A3 1：100	見積版　2024.12.16
		安井建築設計事務所	最終契約版

（2023年版）

20230220

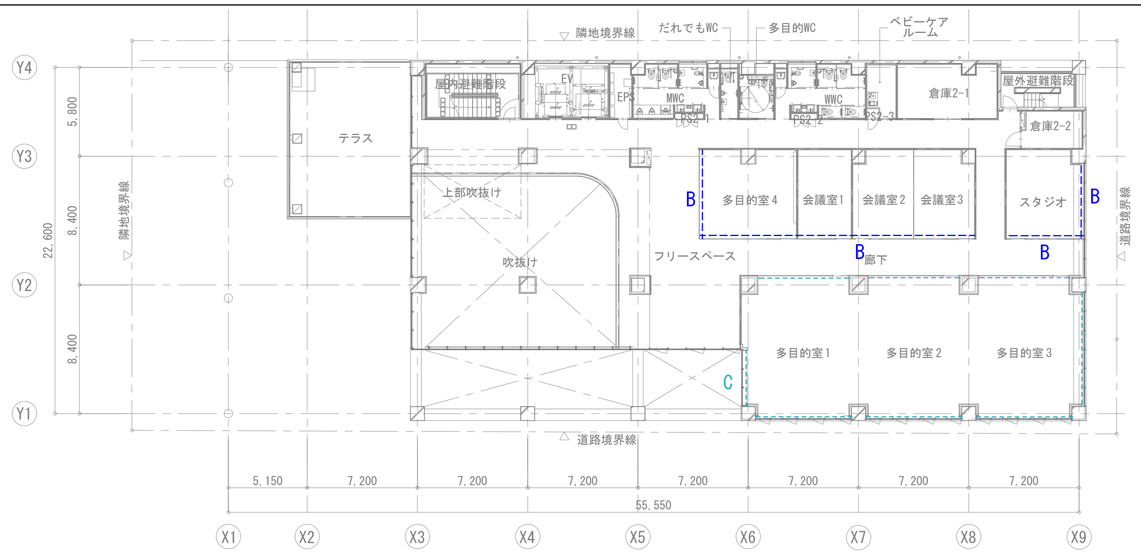

2階平面図

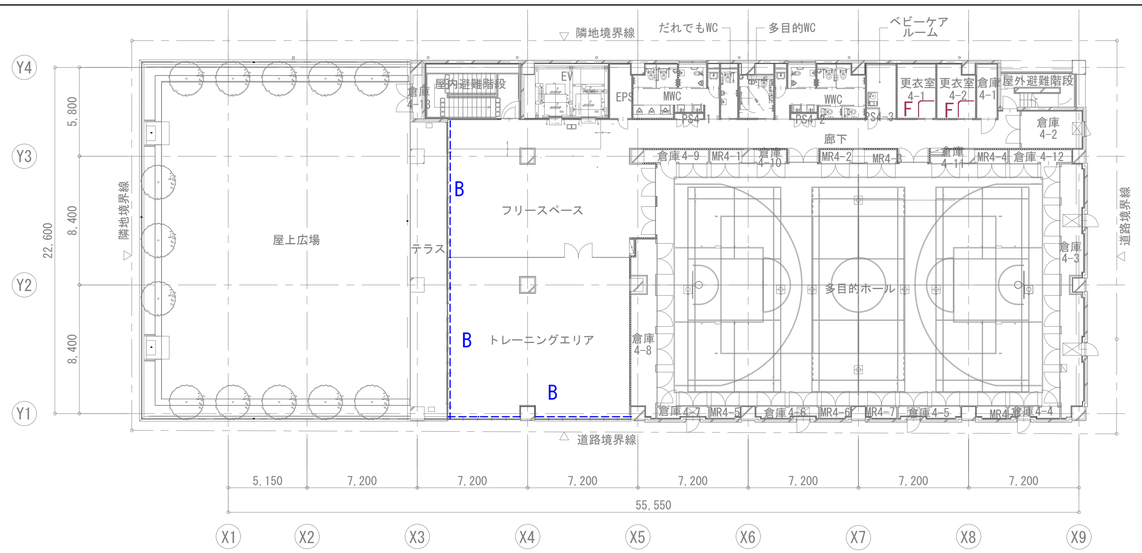

4階平面図

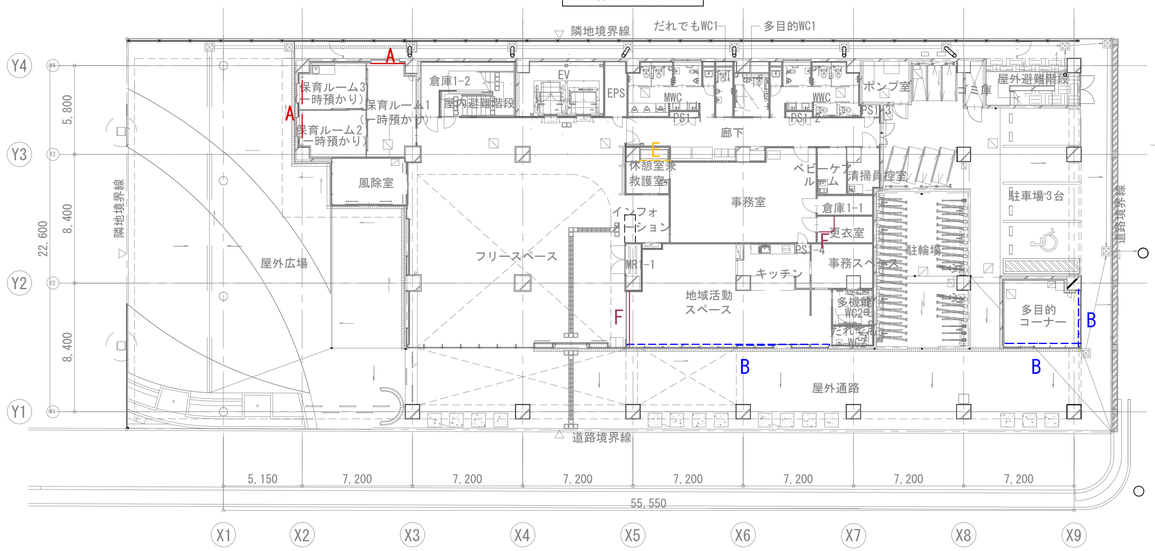

1階平面図

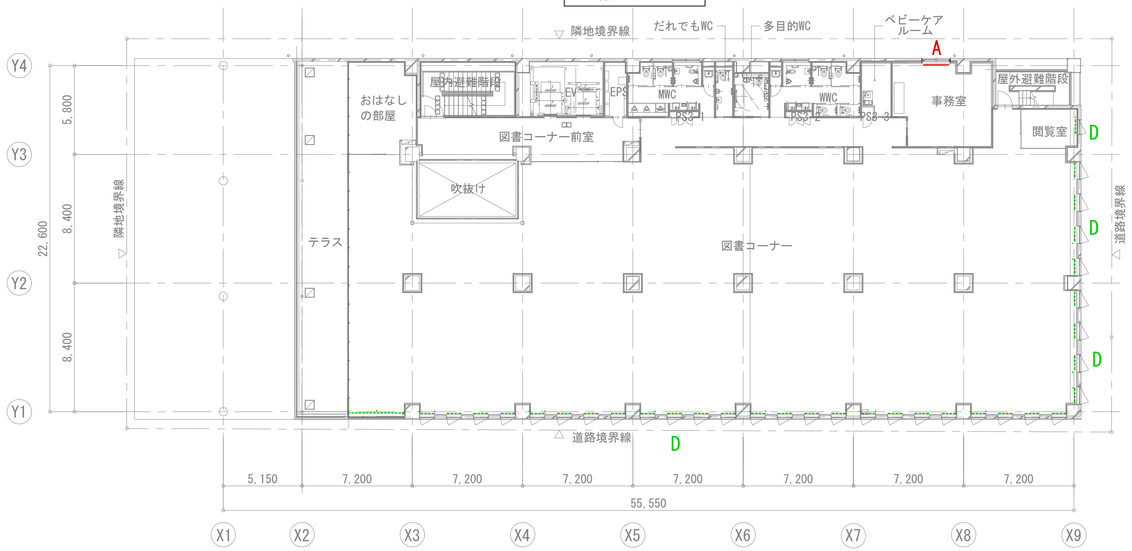

3階平面図

●凡例

A	カーテン（日除け）	ポリエステル100% 1.5倍ヒダ
B	バーチカルブラインド	ガラス繊維100%
C	カーテン（暗幕）	ポリエステル100%（遮光1級） 1.5倍ヒダ
D	ロールスクリーン	ガラス繊維（遮光1級）
E	ネットカーテン	ネット付カーテン　ポリエステル100% ヒダなし
F	間仕切カーテン	ポリエステル100% 1.5倍ヒダ

（共通）A・C・E・F　のレールはアルミ角型レールとする。

【カーテンリスト】

階	エリア	種類		(W)	(H)	数量	備考
1F	地域活動スペース	B	バーチカルブラインド	3680	2960	1	
				2340	2960	1	
				3630	2960	1	
				2640	2960	1	
		F	間仕切カーテン	3600	2960	1	
	多目的コーナー	B	バーチカルブラインド	3770	2700	1	
				3060	2700	1	
				2000	2700	1	
	保育ルーム1	A	日除カーテン	2400	2000	1	
	保育ルーム1・2	A	日除カーテン	1700	2100	2	
	休憩室兼救護室	E	ネットカーテン	2050	2500	1	
	更衣室	F	間仕切カーテン	2200	2500	1	
2F	会議室1	B	バーチカルブラインド	3480	2700	1	
	会議室2	B	バーチカルブラインド	3950	2700	1	
	会議室3	B	バーチカルブラインド	3950	2700	1	
	多目的室4	B	バーチカルブラインド	3170	2700	1	
				3140	2700	1	
				2280	2700	1	
				3470	2700	1	
	多目的室1～3	C	暗幕カーテン	2350	2700	3	
		C		3980	2700	3	
		C		6440	2700	3	
	多目的室1	C	暗幕カーテン	3800	2700	1	
	多目的室3	C	暗幕カーテン	7700	2700	1	
	スタジオ	B	バーチカルブラインド	2440	2700	2	
				2150	2700	1	
				2920	2700	1	

階	エリア	種類		(W)	(H)	数量	備考
3F	図書コーナー	D	ロールスクリーン	1830	2850	2	
				1000	2850	24	
				1150	2850	8	
	閲覧室	D	ロールスクリーン	1000	2250	1	
	事務室	A	日除カーテン	2200	2000	1	
4F	フリースペース	B	バーチカルブラインド	1970	2600	1	
				3880	2600	1	
				2950	2600	1	
	トレーニングエリア	B	バーチカルブラインド	1970	2600	1	
				2910	2600	1	
				2630	2600	1	
				2970	2600	1	
				1850	2600	1	
				2870	2600	1	
				3570	2600	1	
				2640	2600	1	
	更衣室	F	間仕切カーテン	2200	2400	2	
	A・C・E・F箇所		レール			70.06	(m)

明石市政策局　プロジェクト推進室	西明石地域交流センター icotto 建設工事		
〈代表設計者〉　一級建築士　国土交通大臣登録　第300703号 森　雅章	A	建築工事	最終版
	110	カーテン図　A1 1:10　A3 1:20	見積版　2024.12.16
		安井建築設計事務所	最終契約版

（2023年版）

20230220

工　事　概　要

総　則

1　摘要範囲

a 「家具リスト」及び「家具プロット図」・「家具詳細図」並びに現場説明、質疑応答における指示事項は、この特記仕様書に優先する。

b 本工事の品目、数量は全て別紙、家具リストによる。

c 既製品は家具リストの摘要各項に指示するもの、及び備考欄に記す同等以上のものとし、監督員と協議の上承諾を受けるものとする。

d 家具リストの摘要欄に於いて、既製品の「仕様特注」と指示あるものは、特記なき限りは備考欄同等品もその特記に準ずるものとする。
「仕様特注」と記すものは、既成品目においてその本体の一部分の仕様を変更することをいう。

e 各工事に於いて、電気設備工事と関連のある事項のうち図中に記入のあるものについては、一次電源より先の、二次側の配線及びコンセント設置・接続を家具工事において行うものとする。
また、建物建設段階において、建物本体工事の電気工事施工者・監理者と調整を行うこと。

f 家具リスト及び図中に「程度」とあるもの及び特定メーカーの品番の記載があるものについては、「同等品以上」と同義とする。

2　監督員

この仕様書に云う監督員とは仕様書に基づく係員並びにその委任するものを云う。

3　請負者

この工事の請負者は施工の責任者として、施工担当者及び下請け施工者にこの仕様書の内容を徹底させなければならない。なお、以下の文章で特に主語のないものは全て請負者、施工者を指すものとする。

4　疑　義

仕様書並びに設計図中に不明な箇所がある場合、また設計図書と仕様書または特記仕様書の内容に相違がある場合、直ちに届出て監督員の指示を受ける。

5　工程表

着工に先立ち、品目別の工程表を作成し、監督員の承諾を受ける。

6　製　作

国内・海外の製品の製作にあたっては、原則、国内自家工場又は監督員の承認を得た工場で行うものとする。協力工場を利用する場合には、予めその品目、数量を提出し、監督員の承諾を受けた工場で行うものとする。

7　製作図及び型体見本

a 特注品及び一部特注品の場合、各品目について必ず製作上必要な製作図、原寸図等を作成、提出し監督員の承諾後製作にかかる。

b 特注品の品目のうち、監督員の作成する原寸図に基づいて、製作を指示する場合もある。

c 特注品中、製作図に表現し難い箇所のあるもの、其の他監督員の必要に応じてその指示に基づき型板及び型体見本または試作品を作製し、監督員の承諾の後製作にかかる。

d 既製品の場合、品目リスト中採用メーカー及び製品番号のリストを作成し、監督員に提出し承諾を受ける。仕様及び寸法変更の指示する品目については、製作図を同時に提出する。

e 現場実測を必要とするものは、着工前に行う。

8　変　更

目的変更により、あるいは現場のおさまり、取合わせ等による軽微な変更(材料、仕上、工法、寸法、取付位置等)を行う場合は、監督員の指示によって行う。この場合は、請負金額の増減をしないことを原則とする。

9　材料・仕上

a 承諾

① 材料は、全て指定のものとし、監督員の承諾または検査を受けたものを使用する。

b 試作及び見本

① 設計図及び単品リストまたは特記仕様書に指示のあるものは、試作品または見本品を提出し、監督員の承諾後製作にかかる。

② 突板、木材、上張地、クッション詰め物、金物、ガラス、大理石、塗装見本等仕様書に明示し難いものは予め指示に基づき、見本を提出し監督員の承諾を受ける。

③ 既製品の品目にあっても、椅子張地、練付単板、焼付塗装色、メラミン化粧板等の見本を提出し、監督員の承諾を得るものとする。

c 検査及び試験

特注品にあって其の防災性能、強度等を求められるものについては、当検査または試験に直接必要な費用は全て請負者の負担とする。

10　保　険

工事請負者は準備した材料、製品等に対して常に火災その他の災害に対する保険を掛けるなど、必要に応じて措置を講じるものとする。

11　検　査

a 中間検査

製作にあたり、監督員が必要と認めた品目については、工事(製作)責任者立合いの上、監督員の中間検査を行う。

b 完成検査

前項同様必要に応じ監督員の立合い検査を行う。

12　現場調査

適当な時期に現場を調査し、必要な実測を行い、特に取付物については下地などを確認する。また搬入経路についても予め考慮しておく。

13　搬入・取付

a 搬入

事前に搬入現場について監督員と協議し、搬入計画書を提出の上、監督員の承諾を受ける。

b 現場取付工事

現場に取付ける必要のあるものについては、下地材の補強、アンカーボルトの位置などについて、位置、場所、時期等に関して遺漏のないよう関係者との打合せを行い、監督員の指示により施工すると共に、工事の円滑な進捗を計る。
尚、現場に於いて、電話工事、電気工事等インテリア、家具工事に付随する工事がある場合にはこれらの工事に協力する。

c 配置個所・取付個所

配置・取付個所は各工事の平面配置図及び部屋別単品リスト並びに各リスト表による。

14　建築工事関係者との連絡

現場実測、製品搬入、取付などの場合は、作業開始、終了時に現場の建築工事監理係員および建築工事施工責任者に連絡し、電力など使用する場合は、あらかじめ了解を受けるなどの措置をとる。
工事現場内において、建築物、工作物に損傷を与えた場合は、速やかに内装工事係員および建築工事監理係員に報告し、その指示に従う。前記損傷および人畜に与えた損害については、請負者がその責を負う。

15　検　収

検収は請負者が施主に製品または物件の引渡しを目的とし、監督員の検査、及び、設計者・施主検査の完了後行う。

16　品質及び性能保証

現場搬入、検収後であっても、材料の不良、製作の粗悪による疵、故障などに対しては、請負者は直ちに新規取替えまたは補修を行い、検収後、満1ヶ年間の品質および性能の保証の義務を負うものとする。

17　著作権

図面及び仕様書によって説明された意匠の著作権は設計者に帰属するものであって、この意匠または之を模倣・改作した意匠を本工事以外に流用することは出来ない。工業所有権等の紛争に関する事項は請負者がその解決の任に当たるものとする。

18　竣工図

A3縮小2ッ折整本白焼製作図と単品の竣工写真を納品後一ヶ月以内に指定部数提出する。
※部数は、3部とする。
※設計監理者へは、PDFとCADデータのみを提出する。

~~19　竣工写真~~

~~図書コーナーの当工事家具、備品家具・配架作業完了後に撮影を行うこと。~~
~~撮影者：エスエス大阪同等以上~~
~~カット数：20カット程度、完成写真全個所を画像デジタルデータにて提出すること。~~
~~完成写真の本撮影に先立ち、カメラアングル検討の為、35mmフィルム等で下撮りを行った後、必ず監理者・設計者の指示当を受けること。(下撮りも原則、本撮影の写真家によること)~~
~~成果品：エスエスAbookタイプ同等：3部~~

明石市政策局　プロジェクト推進室	西明石地域交流センター icotto 建設工事		
〈代表設計者〉　一級建築士　国土交通大臣登録　第300703号 森　雅章	A	家具特記仕様書(1)	最終版
	201		見積版　2024.12.16
		安井建築設計事務所	最終契約版

2025.02.28

家　具　工　事

材　料

1　一般事項

本仕様書はシックハウス対策に応じた仕様に基づくものである。
特記のない限り本工事に使用されるすべての材料及び器機は、
日本工業規格（JIS）及び日本農林規格（JAS）並びに日本標準規格(JES)に
合格したものとする。

2　木　　材

a　ムク材
木材は見懸り、見隠れを問わず芯去り無節、撚れ入皮乾裂腐れ虫害などのない良材を用いる。特に見懸りについては、木理色合などの均等なものを用いる。含水率は天然乾燥により20％以下にし、人口乾燥によって8％まで乾燥し、加工時には自然放置によって平衡含水率12％程度に安定したものを使用する。

b　化粧単板
材質、木理、色合など特に吟味したものを用い、厚さはスライドベニア（つき板）の場合は、0.5㎜程度とし、厚さ0.3㎜程度の化粧単板を用いる場合はクラック防止のため、下地に和紙などを使用する。ソードベニア（ひき板）の場合は3㎜程度とし、それ以上の厚さの場合は協議による。

c　合板
合板は、ホルムアルデヒドの発生を抑えた F☆☆☆☆のものとする。見隠れ分においても節、割れ、腐れ、剥がれ等があってはならない。
化粧単板の下地にあたっては、合板の厚み4㎜以上とする。

d　成形合板
成形合板の芯材は、厚さ1㎜程度のぶな材ロータリーベニア（ムキ材）またはぶな材とラワン材を併用したものとし含水率5％程度のものを用いる。
但し、使用箇所によっては表面指定材と同質のものを用いる。
工場出荷時点でホルムアルデヒド放出が F☆☆☆☆以上とする。

e　積層材
見懸り部の積層材は、厚さ1.5～3㎜程度の指定の材料を用いる。
積層芯の場合は、JAS タイプ2以上のラワンの合板を芯材とし、
指定化粧単板を圧締する。

f　ランバーコア
芯材は良質の杉、檜、ポプラ、ポプラLVL、マトアなどを前記の含水率まで乾燥したものを用い二重工程により、芯材とし両面にシナ、ぶなまたはラワンの4.0㎜以上の合板を圧着する。

g　フラッシュコア
芯材は前記含水率まで乾燥した良質の杉、檜、ポプラ、ポプラLVL、マトア等の同様品を用い、枠組とし、取付金具の位置などを確認し桟の間隔は甲板類は芯々90㎜以内他は180㎜以内とし、特に指定した甲板類は8.0㎜以上、その他は4.0㎜以上の合板を両面に圧着してタイコ組とする。

h　繊維板及びパーティクルボード
繊維板は JIS　A 5905規格とし、パーティクルボードは JIS　A 5908規格のものを使用する。ホルムアルデヒドは F☆☆☆☆以上とする。

i　その他
ハニカムコア、ロールコアなどを使用する場合は、殺虫、防腐加工の完全なものを用い、特に枠材は撚れの生じないように良材を選定する。

3　接　着　剤

成形合板、フラッシュパネルの施工は、すべて低ホルマリンタイプの尿素系合板樹脂接着剤を用いる。
製品出荷時で、ホルムアルデヒド放散量が F☆☆☆☆以下であること、
燃焼後のダイオキシンの発生がないものとする。
積層材接着には、石炭酸系合板樹脂接着剤を用いる。ハニカムコアの場合は、酢酸ビニール系樹脂と尿素系樹脂の混合接着剤を用いる。
特に耐水性を必要とする場合は、メラミン樹脂系または、石炭酸樹脂系接着剤を用いる。ほぞ差、小穴など軽微なる箇所には膠類を用いても良い。

4　金　属　材

a　材料
本工事に使用する鉄、非鉄金属及びこれらの製品は素材、製品共、
JIS規格のあるものは、これによりその他はJIS規格品と準用する。
ステンレスは、SUS304（18－8クローム）とする。

5　塗　装　材

a　下地材
目止材は天然の砥の粉などの水溶性のものを着色剤と同時に用いる。
着色はオイルスティンを用いる。

b　塗料
塗料は、水溶性の顔料を用い、有機性のものは使用しない。
塗膜表面の強度の必要とするものは、VOCを含まないポリウレタン樹脂塗料を用いる。塗膜表面の強度が必要ないものには、天然セラックニスまたは、天然ワックス、天然オイルなどを用いる。
和信化学・日本ペイント・関西ペイント等及び指定メーカーの製品でJIS規格に合格したものとする。原則としてポリウレタンクリアーとし、オイルフィニッシュの場合はワトコオイルを使用する。
特記仕様により、ラッカーエナメル、ポリウレタン、樹脂エナメル、漆、カシューなどを使用する。

c　研磨材
下地研磨は＃120～＃160サンドペーパー塗装中の研磨には＃200～＃240＃サンドペーパー、フィニッシュペーパーとする。
上塗後の研磨は＃320～＃400耐水ペーパースチールウール＃1000を使用する。つや消仕上は、フラットクリアラッカー及びフラットポリウレタンクリアーを使用する。

e　色 艶
仕上等全て指定の塗見本を作製の上、監督員の承諾を受ける。
木部、着色ステインの場合は、指示された色合い基準に濃淡3枚以上の手板見本を提出する。

6　皮　　革

使用する皮革は疵のないものとし、クロームなめししたものとする。
染色には特に留意し変褪色、色むらのない堅牢な染色を施す。

7　椅子張材

a　布バネ
ウェービングテープ等布バネ類は見本提出し、張り具合を係員と打合せのうえ、タッカーまたは、釘止めとし、形状により止め金具を用いて張る。

b　スプリング
椅子の形状により大きさに適した良質のスプリングを使用し、縦横の間隔は50㎜以内と力布は巾60㎜以上の上質厚手の麻布を用いる。
セットスプリング、コイルスプリングなどの場合は監督員の指示による。

c　詰 物
ウレタンフォーム、フォームラバーは良質材1級品を使用する。
クッション性について椅子の機能性などを十分考慮し、ウレタンフォーム、合繊綿、羽毛等、用いる材料や量を使い分ける。成形合板の下地の場合は原則としては、その上にクッション材を充填する。

d　下張
前記詰物に良質の金布にて下張りとする。試作の指示のある椅子は、下張り及び上張りの仕上りの段階で監督員の指示を受ける。

e　上張
上張裂地は織斑のないもの褪色の恐れのないものとし、監督員の行う色彩計画に基づいて選定されたものを見本提出の上、用いるものとする。

8　メラミン化粧板類

特記がなければ1.2㎜厚以上のものとし、下地合板などの裏面に同等な力となる裏貼用のメラミン化粧板を圧着し反りを防ぐ。ポストフォームの場合は1.0～1.2㎜厚のものを用いる。指紋が目立ちにくい機能を有するもの。

9　塩化ビニールシート類

塩化ビニールシート類は原則としてスリーエム・シーアイ化成同等以上のものを使用する。

10　ガラス材

a　高透過ガラス
高透過ガラスは可視光透過率88％以上、主波長550NM以上、色純度0.6％以下とする。

b　ガラスの切断・小口処理
板ガラスの切断は形状および寸法を正確に行い、小口は研磨加工とする。

c　養生及び清掃
引渡時まで適切な表示、養生等を行い、引渡直前にガラスの内外面を清掃する。

11　その他の材料

a　ビニールエッヂは見本品提出の上、監督員の承諾を受ける。

b　アクリル樹脂板、その他プラスチック類及びガラス類は指定のものを用い、見え懸りまたは摺れる部分は木口を研磨する。透明ガラスは特記なき限り、全てみがき板硝子を使用する。

12　その他

海外製作品でF☆☆☆☆以外を仕様の場合、その使用面積を設計者へ報告を行い、換気量と合わせて建築基準法に適合させることを確認すること。

家　具　工　事

製　作

1　木　　取

木取は、図面により組上がりの目通りを考え、材料の不良箇所を除き木理、色合いなどをそろえる。特に椅子類の木取りについては、ぬか目の材料は除く等念入りに行う。

2　加工・組立て

a　共通事項

各部材の接合部は、原寸製作図により特に正確に加工し、一旦仮組みの上、目違いなどの手なおしを行い、その後接着剤を用いて本組みを行う。

接着剤のはみ出しはすみやかに払拭する。組立に必要な箇所には木ネジを用い、釘は使用してはならない。補強金物はさび止め塗装または鍍金したものを用いること。

b　板構造

天板、側板、羽根板などの巾広面はすべて次の方法によるものとし、前述のベニヤ芯材及び指定の化粧板を使用する。上張化粧板材、プラスチック化粧材などは両面共、同質材を使用し温度、湿度に対応し充分耐久力のある構成とする。接着乾燥後に材質の内外部に力の不均衡による狂いの生じないよう入念に施工する。芯材の構造はソリッドフラッシュの場合は単材のランバーコアー積層合板としベニアフラッシュの場合は格子組ハニカムコア類の使用にあたっては、これを間隙のないように使用し、縁材及び埋木は指定材を使用し、その厚さは使用するハニカムコア類の厚さに揃えるものとする。接着にあたっては接着剤を200g／㎡に均等に塗布し、10kg／㎡以上の圧締力を加え接着剤が充分に硬化するまで持続する。

c　成形合板

成形合板は使用単板に接着剤250g／㎡を均等に塗布し、型に入れ油圧プレスにて15～20kg／c㎡の圧力に圧締し、低電圧、加熱、高周波加熱または、マイクロウェーブによる加熱硬化を行わせ、電流切断後、変形を起こさぬまで温度が下がってから圧力を下げ型より取り出す。

d　箱物

机、棚などの箱物については特に矩（直角）の加工とつらいち、ちり、及び入隅の仕上に注意する。引出側板はアガチスまたは同程度とし、底板は指定のボード類またはシナ合板5㎜を用い底板は揚底とし、側板は角出しとする。指示のある場合は榻れる部分にはチークなどの硬質材を用いる。棚内部の仕上は表と同材またはスピナール練付もしくはシナ合板5㎜程度とする。但し、扉裏ガラス内部は特記がない限り必ず表と同材練付とする。引違戸は戸抉りを設け、戸車のない場合は敷居に硬質材を埋める。

e　卓子類

卓子類は天板面の加工と脚の転び、がたつきに注意する。天板表面の加工とともに裏面も同材練り、またはスピナール、マコレなどを練付け手触りよく平滑に仕上げる。その他の加工は、b 板構造に準ずる。木口その他の縁材については、指定された良質の単板を選定し入念に加工を行う。

f　パネル類

パネル類の下地は表面材によるひずみの生じないように施工する。

表面仕上裂地張の場合は布目のひずみがないよう袋張または、べたはりとする。

g　椅子類

木枠組、椅子類の材料は割れ、腐れ、虫害のないさくら、なら、またはぶな材を選び、各仕口はほぞ差とし、接着剤を以って充分堅固に組立てる上、各要所には充分に補強材を取付け、なお必要ある時は木ネジで固定、または補強金物を使用して入念に施工する。

3　木部塗装

塗装は木地を充分に点検した後素地調整し、指定する塗装材料を用いて仕上げる。原則としてポリウレタン塗装とする。

机、椅子、棚などの見隠れ部はウレタンクリアー2回塗程度とする。

塗装仕上げは次に記載する塗装工程を標準として設定する。

（ポリウレタン樹脂クリアー）

1. 素地調整　－　サンドペーパー　#180～#240
2. 着　色　－　油性　シークステイン　水性　ポアーステイン　1回塗装
3. 下　塗　－　ポリウレタン樹脂トップクリアー　刷毛　1、2回塗装　2、3時間
4. 研　磨　－　サンドペーパー　#240
5. 中　塗　－　ポリウレタン樹脂クリアー　刷毛　1回塗装　手触乾燥
6. 上　塗　－　ポリウレタン樹脂クリアー　スプレー　2、3回塗装　12時間
7. 研　磨　－　サンドペーパー　#240～#400　スチールウール　#1000
8. 艶消仕上　－　ウレタン樹脂　フラットクリアー　スプレー　1、2回塗装　2、3時間
9. 補　色　－　着色剤にて手板に合わせて補色する。 スプレー　1、2回塗装　2、3時間
10. 研　磨　－　サンドペーパー　#400～#600
11. 仕　上　－　ウレタン樹脂　フラットクリアー　スプレー2回　4、5時間

※尚、塗色についてはサンプルを提示し監督員の指示を受ける。

4　金属加工

a　加　工

切断箇所はかえりを完全に除き、溶接は材質、用途に適した方法で曲り、撚れのないように強固に行う。甲板、側板類のエッジ、卓子類の貫、椅子類の部品、引手などの付属金物その他の人体に触れる部分は図面に明示のない場合でも、鋭利な角は0.5㎜R程度の丸みをつける。

b　鍍金(メッキ)仕上

鍍金の種類、色合い、光沢及び仕上状態は生地の研磨、脱脂、防錆などの前処理を完全に行い指定の鍍金処理を行う。

c　塗装仕上

塗装の色合い、光沢などの状態は、前記の生地調整の後、指定の塗装を行う。塗装は特記がなければ、メラミン焼付塗装とする。

d　表面仕上

ヘアーラインは特記がなければ＃20とする。鏡面仕上、ブラスト仕上、腐食仕上とする。

5　椅子張

e　取付

現場取付は、図面及び指示により正確に取付ける。他の部材との接合部は特に注意し、ずれ、がたつきがないように完全に取付け、ナットのゆるみ、ネジ釘頭部の溝のくずれかえりのないように点検する。

a　スプリング使用

椅子の形状・大きさに適したスプリングを使用し、スプリングの間隙を50㎜以内とし力布は60㎜以上の麻布を用い充分に引張り、折返し釘止めとする。各々のスプリングは良質のイタリアンコートまたは、小型のスプリングで縦横に連結し、ヘッシャンクロスで被う。土手の必要な場合は上質馬毛も用い、ヘッシャンクロスで包み、指定のセール糸で2段刺をする。

b　ウェービング使用

指定のウェービングは、網代張とする。

c　下張り

指定の詰物を下地加工の上に充填し糸締めまたは糊付けし、上質巾で下張りする。

d　上張り

指定した上質材料を張方向、縫目位置、玉縁などは体裁よく仕上げる。ボタン締めの糸は特に丈夫なものを使用する。キルティングは原則として重ねミシンがけとする。底張は特記がなければ、上張材と共色の体裁よい厚手綿布を用いる。上張材料は裁断前に疵、色合いなどを充分に点検を行う。特に指定する上張材、張加工等については、監督員の指示を受ける。

製　作　工　場

a　製作工場は木材乾燥、木取りから塗装仕上、椅子張り仕上迄の木製家具加工の標準工程に従い一貫作業が出来る工場であること。

b　塗装室など独立した部屋及び防塵設備をもった湿度、温度を調節出来る環境で製作ができること。

c　優秀な技術者(ボイラー技師、木工家具手加工、機械加工、塗装、張加工作業等の1級技能検定取得者)を多数有すること。

試　作　品　リ　ス　ト

- F3-04（複式6段・金属書架）：側板部分含む1連（オプションとも）
- F3-10a（単式1連8段）：1台
- ~~T1b（テーブルスタンド照明b）：1台~~

家具リスト

階数	部屋名	記号	品名	数量	備考
1階	地域活動スペース	K1-01	地域活動スペースカウンター	1台	木製 コンセントあり
1階	インフォメーション	K1-02	インフォメーションカウンター	1台	木製 コンセントあり
2階	フリースペース	K2-01	2Fフリースペース本棚	1台	木製 内部消火器設置

階数	部屋名	記号	品名	数量	備考
3階	図書コーナー	K3-01	カウンターバック棚	1台	木製 コンセント付（配線・接続とも）
		K3-02	端末台	1台	木製 コンセント付（配線・接続とも）
		K3-03	サービスカウンター	1台	木製 コンセント付（配線・接続とも）
		K3-04	カウンターテーブル	1台	木製 コンセント付（配線・接続とも）
		K3-07ab	窓際閲覧机（1人用）	16台	木製
		K3-08	窓際閲覧机（6人用）	2台	木製 コンセント付（配線・接続とも）
		K3-11a	OPAC台	3台	木製
		K3-11b	OPAC台	1台	木製

階数	部屋名	記号	品名	数量	備考
3階	図書コーナー	F3-01a	中置書架　複式3連4段	4台	ｽﾁｰﾙ製書架
		F3-01b	中置円形書架　単式8連3段+ｿﾌｧ	1台	木製書架 ウレタンマットとも
		F3-02	中置書架　複式3連6段	7台	ｽﾁｰﾙ製書架
		F3-03a	大型本架　単式1連2段+書見台	1台	木製
		F3-03b	地図架　単式1連10段+書見台	1台	木製
		F3-04	中置書架　複式4連6段	5台	ｽﾁｰﾙ製書架
		F3-06	壁面書架　単式4連5段	1台	木製書架
		F3-07a	壁面書架　単式4連8段	1台	木製書架
		F3-07b	壁面書架　単式1.5連8段	1台	木製書架
		F3-07c	中置書架　複式2連8段	4台	木製書架
		F3-07d	中置書架　通路門	2台	木製
		F3-08	中置書架　単式6連4段	1台	ｽﾁｰﾙ製書架
		F3-09a	新聞架+新聞収納棚	1台	木製
		F3-09b	雑誌架	2台	木製
		F3-10ab	窓際書架　単式1連8段	15台	木製書架
		F3-13	壁面書架　単式4連3段	1台	木製書架
		F3-14	柱面書架　単式1連3段	2台	木製書架
			図書コーナーサイン	1式	

階数	部屋名	記号	品名	数量	備考

明石市政策局 プロジェクト推進室

西明石地域交流センター icotto 建設工事

〈代表設計者〉 一級建築士 国土交通大臣登録 第300703号
森 雅章

A

211

家具リスト

最終版

見積版 2024. 12. 16

安井建築設計事務所

最終契約版

2025. 02. 28

1Fプロット図

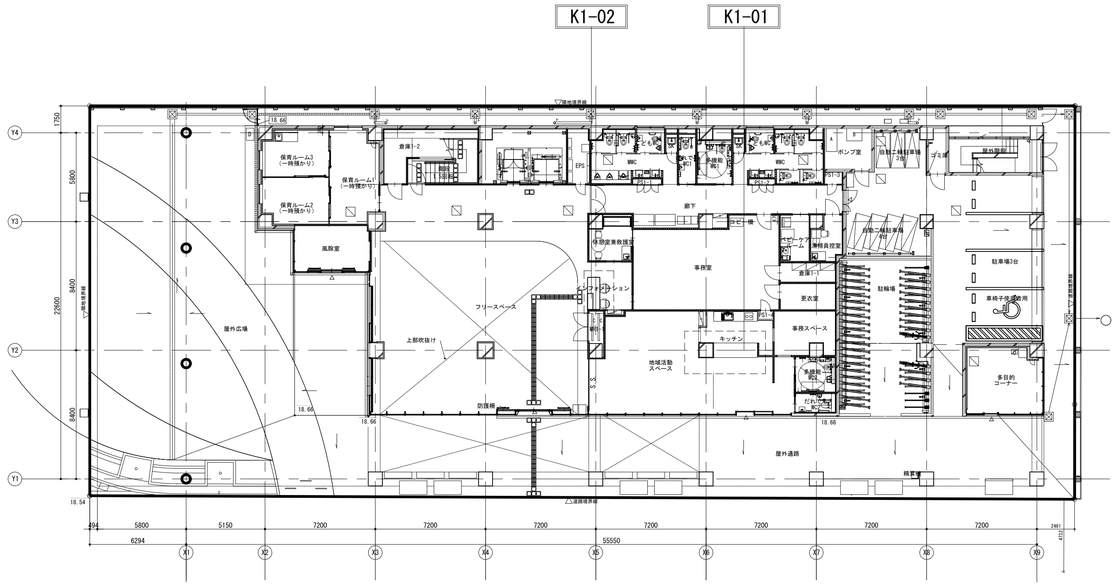

4Fプロット図

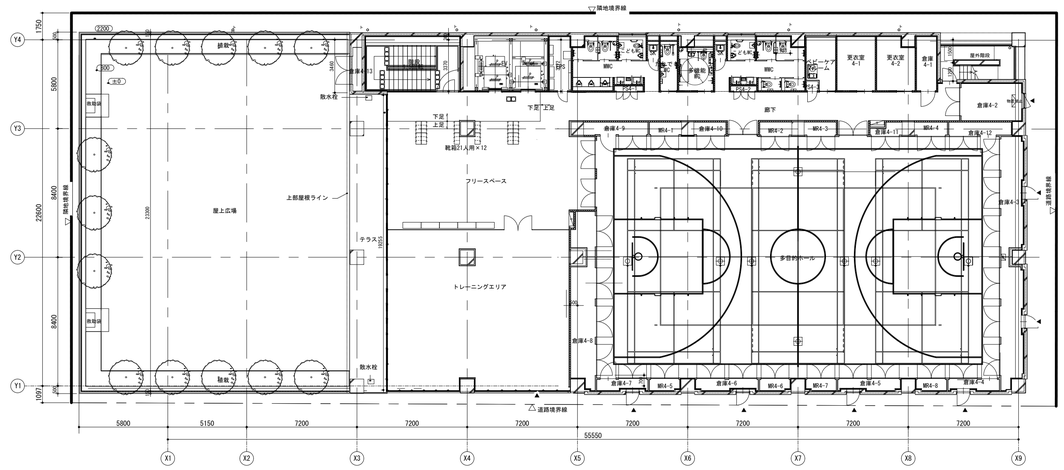

2Fプロット図

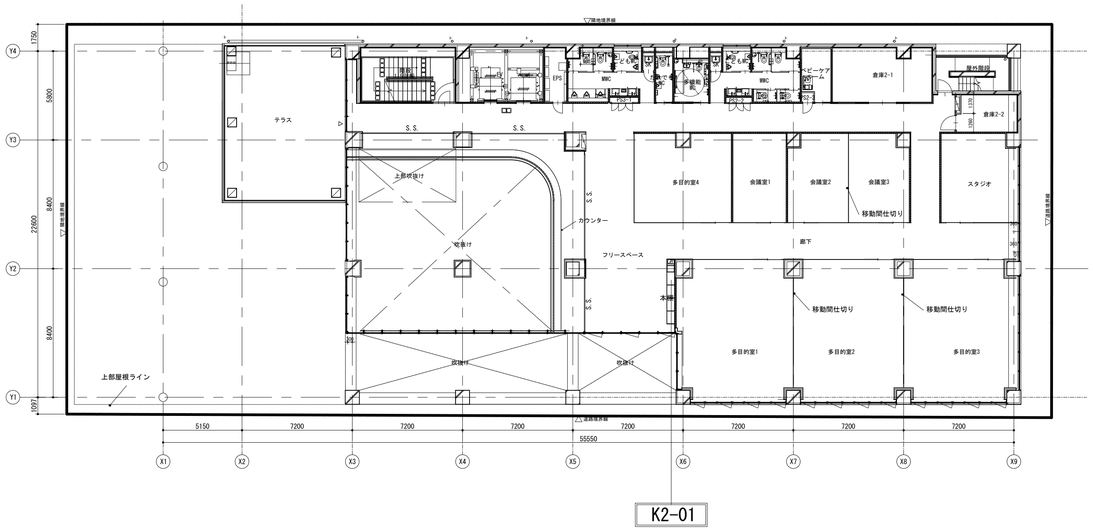

K2-01

明石市政策局　プロジェクト推進室	西明石地域交流センター icotto 建設工事		
〈代表設計者〉　一級建築士　国土交通大臣登録　第300703号 森　雅章	A	家具プロット図（1）	最終版
	212	1階・2階・4階	見積版　2024.12.16
		安井建築設計事務所	最終契約版

2025.02.28

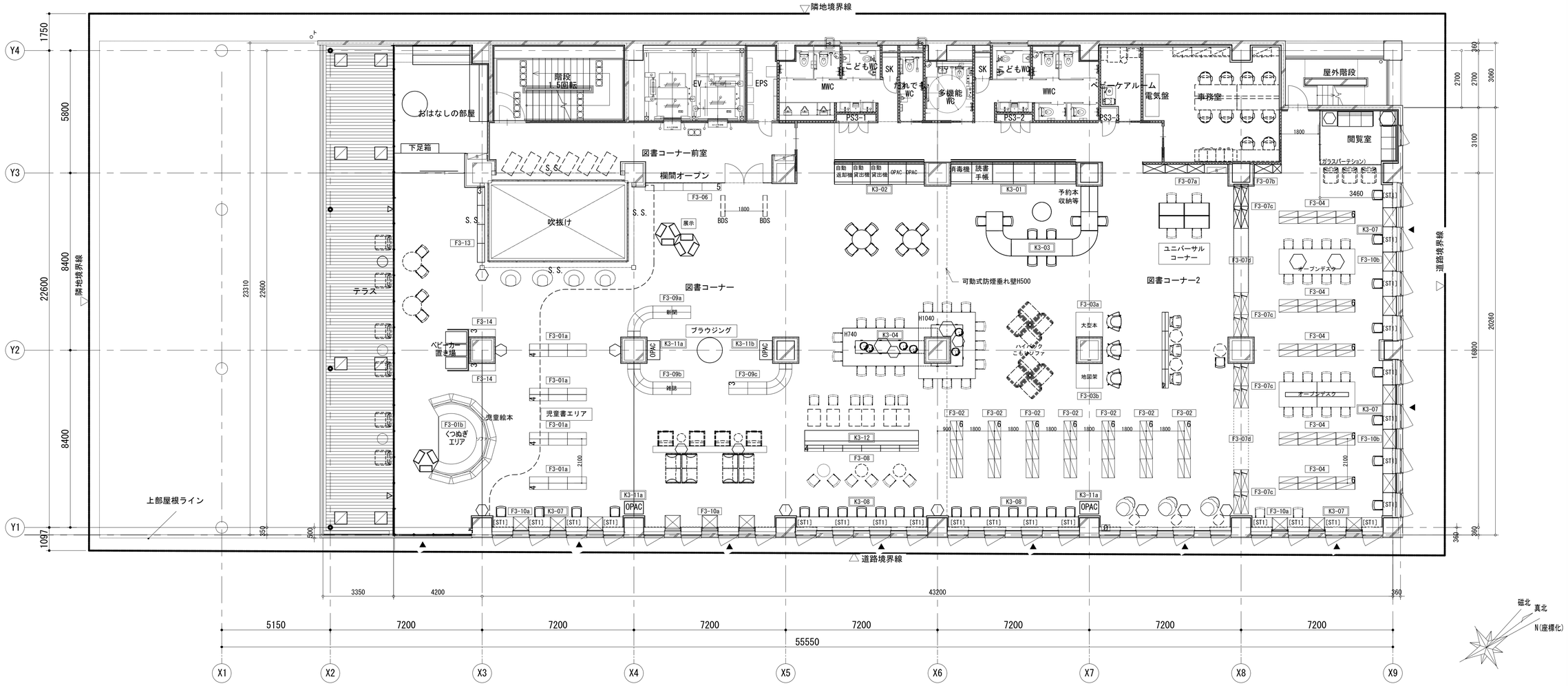

明石市政策局 プロジェクト推進室	西明石地域交流センター icotto 建設工事		
〈代表設計者〉 一級建築士 国土交通大臣登録 第300703号 森 雅章	A	家具プロット図 (2)	最終版
	213	3階	見積版 2024.12.16
		安井建築設計事務所	最終契約版

2025.02.28

【K1-01】1F_地域活動スペースカウンター：1台

仕様		
① 天板	メラミン化粧板貼り　ﾗﾝﾊﾞｰｺｱ芯　t=30	(※1)
② 中天板	メラミン化粧板貼り　ﾗﾝﾊﾞｰｺｱ芯　t=30	(※1)
③ 側板	メラミン化粧板貼り　ﾌﾗｯｼｭ構造　t=30	(※1)
④ 扉	メラミン化粧板貼り　ﾌﾗｯｼｭ構造　t=30	(※1)
⑤ 棚板	メラミン化粧板貼り　積層合板芯　t=26	(※1)
⑥ 背板	メラミン化粧板貼り　ﾌﾗｯｼｭ構造　t=30	
⑦ 地板	メラミン化粧板貼り　ﾌﾗｯｼｭ構造　t=30	(※1)
⑧ 巾木	ﾎﾟﾘ合板貼り　ﾗﾝﾊﾞｰｺｱ芯　t=30	
⑨ ﾌｨﾗｰ	ポリ合板貼り	
⑩ 引出し前板	メラミン化粧板貼り　積層合板芯　t=15	(※1)
⑪ 引出し内部	ｱｶﾞﾁｽ材　t=15 UC（汚れ止め程度）	
⑫ 配線孔ｷｬｯﾌﾟ	ｽｶﾞﾂﾈ工業㈱：配線孔ｷｬｯﾌﾟ　SALSA　S12520	
⑬ ｽﾗｲﾄﾞ丁番	ｽｶﾞﾂﾈ工業㈱：ｵﾘﾝﾋﾟｱｽﾗｲﾄﾞ丁番　H360	
⑭ ｽﾗｲﾄﾞﾚｰﾙ	ｽｶﾞﾂﾈ工業㈱：4670　ｾﾙﾌ&ｿﾌﾄｸﾛｰｼﾞﾝｸﾞ機構付	
(※1)	木口　オーク堅木 t5　染色OSUC	

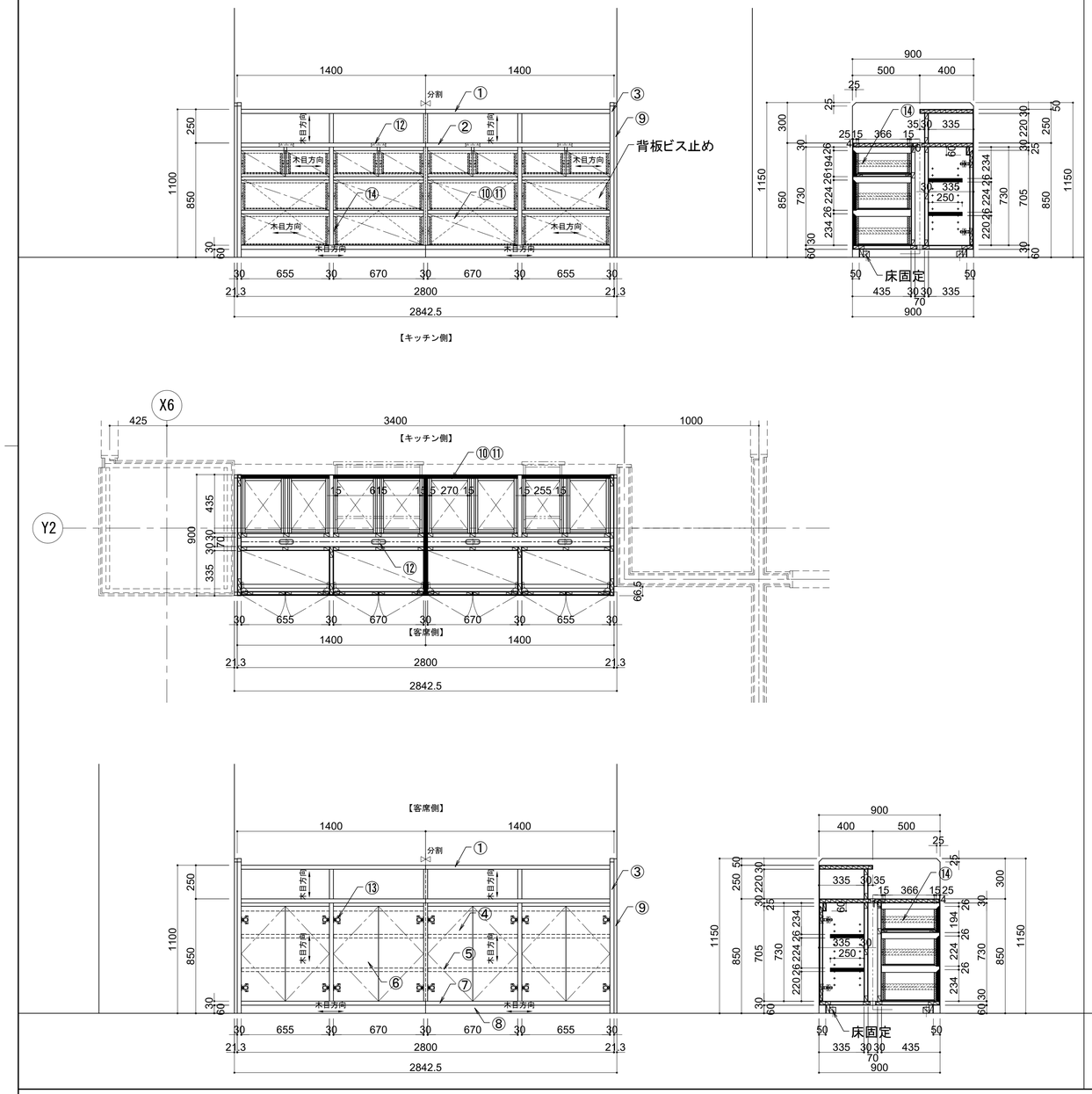

【K1-02】1F_インフォメーションカウンター：1台

仕様		
① 天板	人工大理石貼り　t=10　下地積層合板芯	
② 中天板	人工大理石貼り　t=10　下地積層合板芯	
③ 側板	人工大理石貼り　t=10　下地積層合板芯	
④ 腰板	メラミン化粧板貼り　ﾌﾗｯｼｭ構造　t=25	(※1)
⑤ 上部前板	人工大理石貼り　t=10　下地積層合板芯	
⑥ ｹﾝﾄﾞﾝ式点検口	ポリ合板貼り　ﾌﾗｯｼｭ構造　t=25	(※1)
⑦ 幕板	メラミン化粧板貼り　ﾗﾝﾊﾞｰｺｱ芯　t=30	(※1)
⑧ 巾木	ポリ合板貼り　ﾗﾝﾊﾞｰｺｱ芯　t=30	
⑨ 隠しｱｼﾞｬｽﾀｰ	ｽｶﾞﾂﾈ工業㈱：八角ｱｼﾞｬｽﾀｰ　MK8AD型	
(※1)	木口　オーク堅木 t5　染色OSUC	

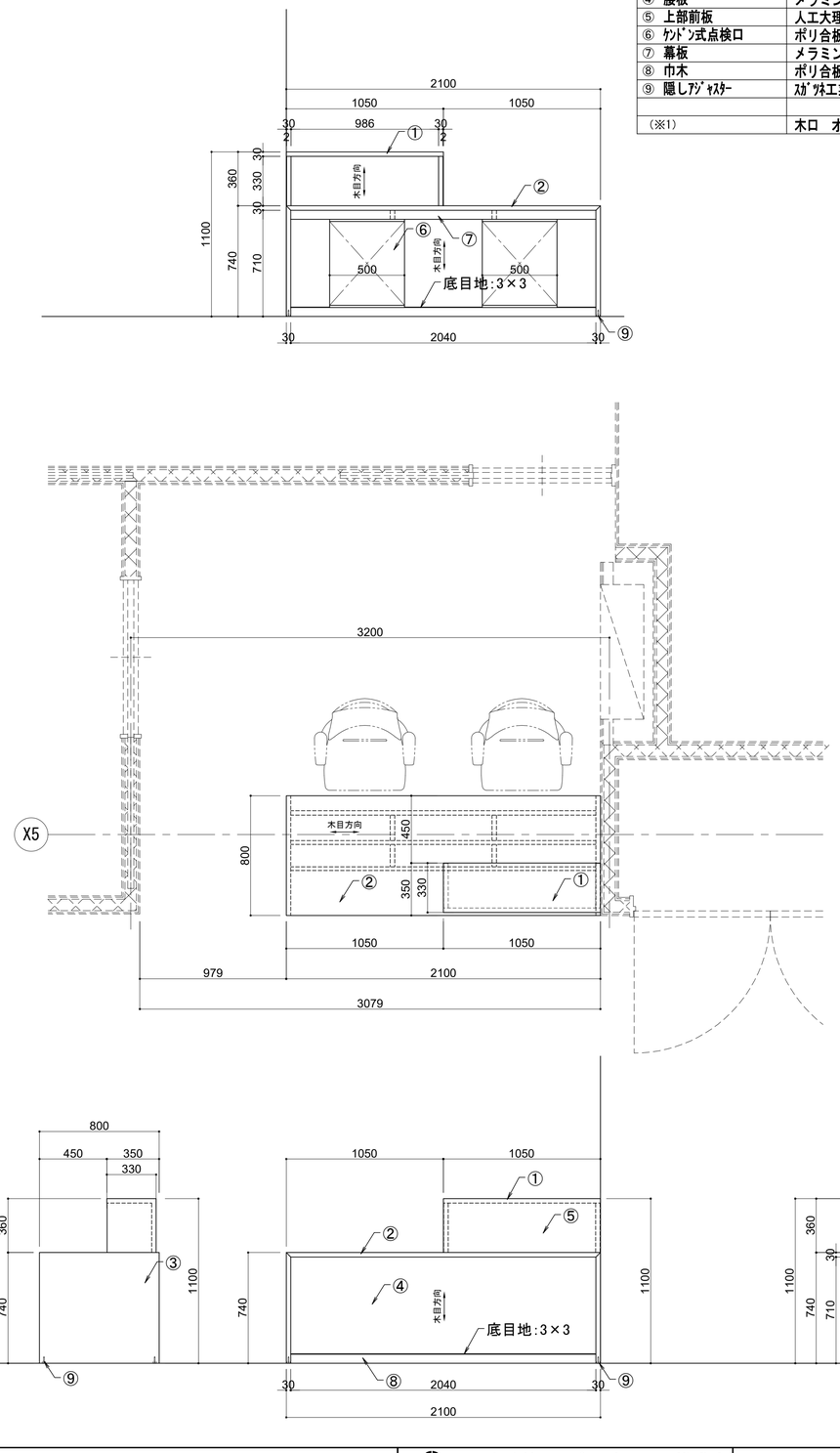

明石市政策局　プロジェクト推進室	西明石地域交流センター icotto 建設工事		
〈代表設計者〉　一級建築士　国土交通大臣登録　第300703号 森　雅章	A	家具詳細図（1）	最終版
	214		見積版　2024. 12. 16
		安井建築設計事務所	最終契約版

2025. 02. 28

【K2-01】2F_フリースペース本棚：1台

仕様		
① 天板	メラミン化粧板貼り　ﾗﾝﾊﾞｰｺｱ芯　t=30	(※1)
② 側板	メラミン化粧板貼り　ﾗﾝﾊﾞｰｺｱ芯　ﾌﾗｯｼｭ構造　t=30	(※1)
③ 中天板	メラミン化粧板貼り　ﾗﾝﾊﾞｰｺｱ芯　t=30	(※1)
④ 地板	メラミン化粧板貼り　ﾌﾗｯｼｭ構造　t=30	(※1)
⑤ 棚板	メラミン化粧板貼り　積層合板芯　t=26	(※1)
⑥ 背板	有孔合板　メラミン化粧板貼り　ﾌﾗｯｼｭ構造　t=30	
	有孔合板　φ5mm　上下30mmﾋﾟｯﾁ	
⑦ 巾木	メラミン化粧板貼り　ﾗﾝﾊﾞｰｺｱ芯　t=30	
⑧ 両開き扉	メラミン化粧板貼り　ﾗﾝﾊﾞｰｺｱ芯　ﾌﾗｯｼｭ構造　t=25	(※1)
⑨ 支輪	メラミン化粧板貼り	
⑩ 棚柱	スガツネ工業㈱：SPE-2620	
⑪ 棚受	スガツネ工業㈱：SPE-FB20S	
⑫ ｼﾘﾝﾀﾞｰ錠	スガツネ工業㈱：面付ｼﾘﾝﾀﾞｰ錠　507型（同番）	
⑬ ｽﾗｲﾄﾞ丁番	ｽｶﾞﾂﾈ工業㈱：ｵﾘﾝﾋﾟｱｽﾗｲﾄﾞ丁番　H360	
(※1)	木口　オーク堅木 t5　染色OSUC	

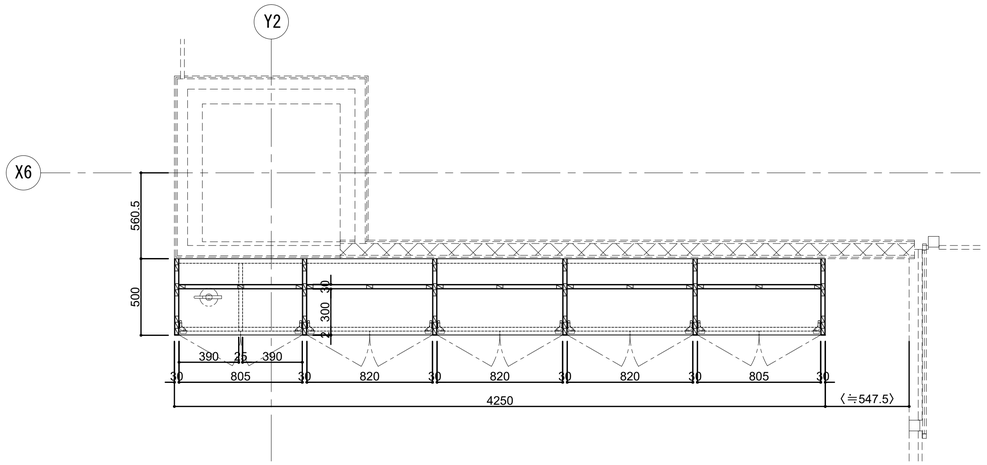

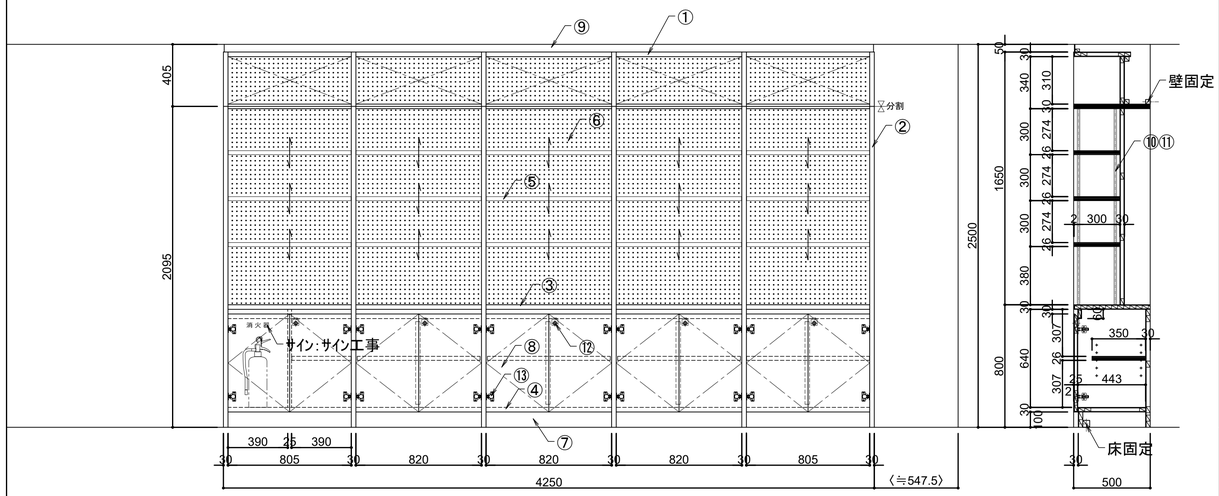

【K4-01】：4F_フリースペース本棚：5台

仕様		
① 天板	メラミン化粧板貼り　ﾗﾝﾊﾞｰｺｱ芯　t=30	(※1)
② 側板	メラミン化粧板貼り　ﾌﾗｯｼｭ構造　t=30	(※1)
③ 棚板	メラミン化粧板貼り　積層合板芯　t=26	(※1)
④ 背板	メラミン化粧板貼り　ﾌﾗｯｼｭ構造　t=30	
⑤ 地板	メラミン化粧板貼り　ﾗﾝﾊﾞｰｺｱ芯　t=30	(※1)
⑥ キャスター	スガツネ工業㈱：MFD型　ﾌﾟﾚｰﾄﾀｲﾌﾟφ75（内ｽﾄｯﾊﾟｰ付×3ヶ）	
⑦ 棚柱	スガツネ工業㈱：SPE-2620	
⑧ 棚受	スガツネ工業㈱：SPE-FB20S	
⑨ 転び止め	オーク材　12×12　染色OSUC	
(※1)	木口　オーク堅木 t5　染色OSUC	

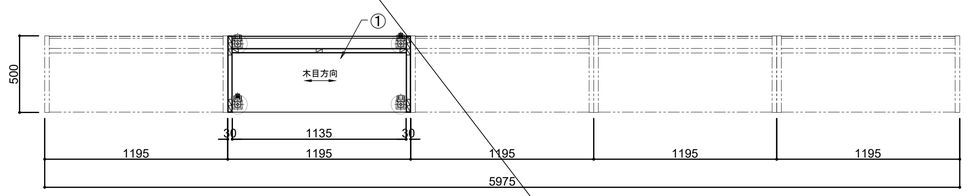

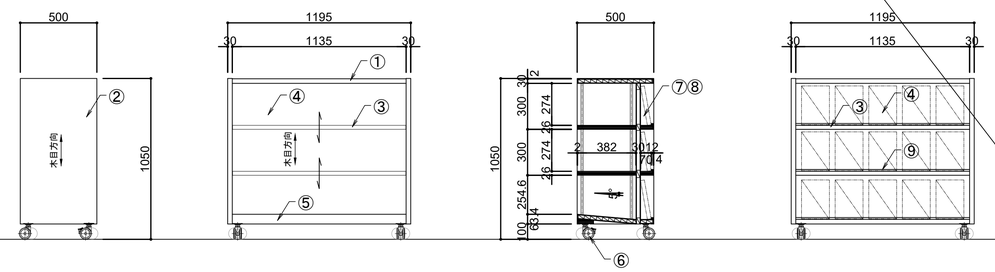

明石市政策局　プロジェクト推進室	西明石地域交流センター icotto 建設工事	
〈代表設計者〉　一級建築士　国土交通大臣登録　第300703号 森　雅章	A 215	家具詳細図（2） 最終版 見積版　2024.12.16 安井建築設計事務所 最終契約版

2025.02.28

【K3-01】カウンターバック棚：1台

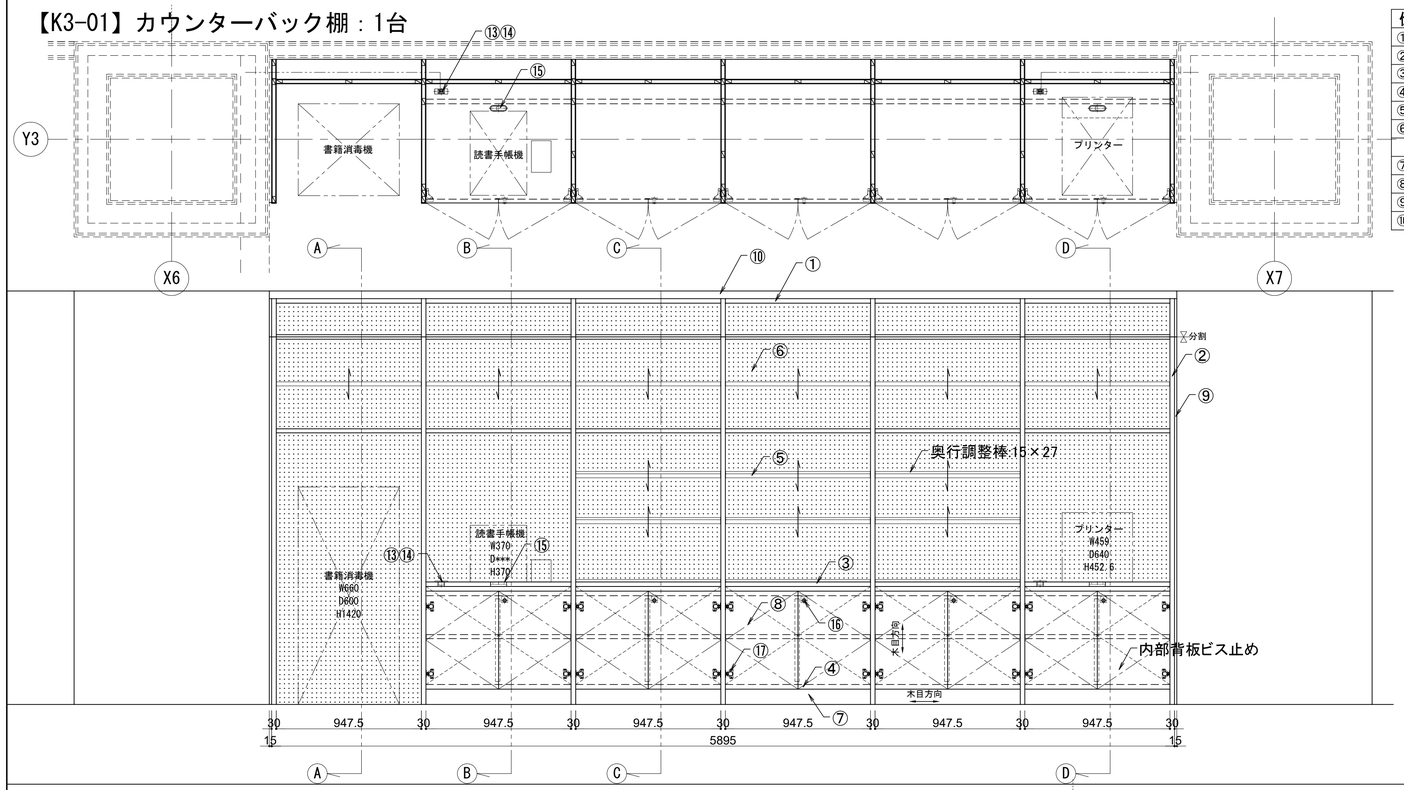

仕様		
① 天板	メラミン化粧板貼り ﾗﾝﾊﾞｰｺｱ芯 t=30	(※1)
② 側板	メラミン化粧板貼り ﾗﾝﾊﾞｰｺｱ芯 ﾌﾗｯｼｭ構造 t=30	(※1)
③ 中天板	メラミン化粧板貼り ﾗﾝﾊﾞｰｺｱ芯 t=30	(※1)
④ 地板	メラミン化粧板貼り 積層合板芯 t=30	(※1)
⑤ 棚板	メラミン化粧板貼り 積層合板芯 t=26	(※1)
⑥ 背板	有孔合板 メラミン化粧板貼り ﾌﾗｯｼｭ構造 t=30	
	有孔合板 ⌀5mm 上下30mmﾋﾟｯﾁ	
⑦ 巾木	メラミン化粧板貼り ﾗﾝﾊﾞｰｺｱ芯 t=30	
⑧ 両開き扉	メラミン化粧板貼り ﾗﾝﾊﾞｰｺｱ芯 ﾌﾗｯｼｭ構造 t=25	
⑨ ﾌｨﾗｰ	メラミン化粧板貼り	(※1)
⑩ 支輪	メラミン化粧板貼り	

仕様	
⑪ 棚柱	スガツネ工業㈱：SPE-2620
⑫ 棚受	スガツネ工業㈱：SPE-FB20S
⑬ ｺﾝｾﾝﾄﾌﾟﾚｰﾄ	神保電器㈱：SLPN機器用ﾌﾟﾚｰﾄ(ﾁｮｺ) SLPN-1UP(1口用)
⑭ ｺﾝｾﾝﾄ	神保電器㈱：1口用 JEC-BN-5(ﾁｮｺ)
⑮ 配線孔ｷｬｯﾌﾟ	スガツネ工業㈱：配線孔ｷｬｯﾌﾟ SALSA SI2520
⑯ ｼﾘﾝﾀﾞｰ錠	スガツネ工業㈱：面付ｼﾘﾝﾀﾞｰ錠 507型 (同番)
⑰ ｽﾗｲﾄﾞ丁番	スガツネ工業㈱：ｵﾘﾝﾋﾟｱｽﾗｲﾄﾞ丁番 H360
(※1)	木口 オーク堅木 t5 染色OSUC

※Ⓑ-Ⓑ断面図は、K3-02に準ずる。

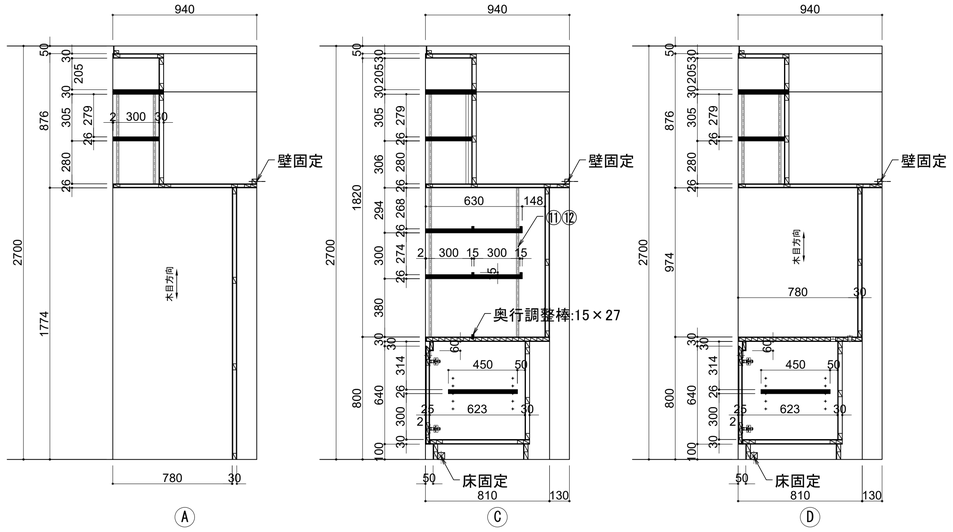

【K3-02】端末台：1台

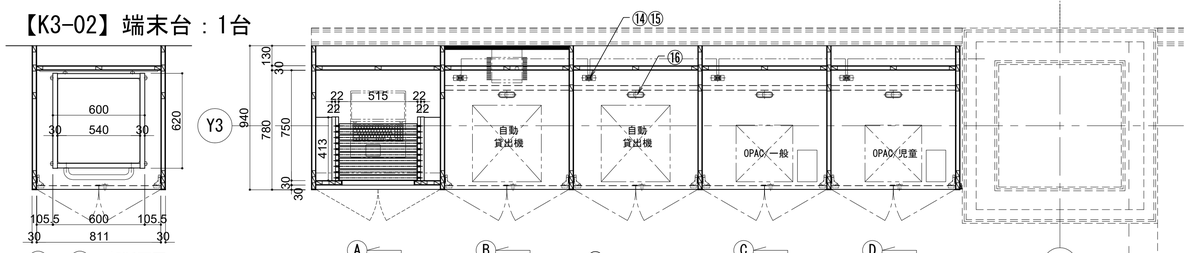

Ⓐ - Ⓐ 下部断面図

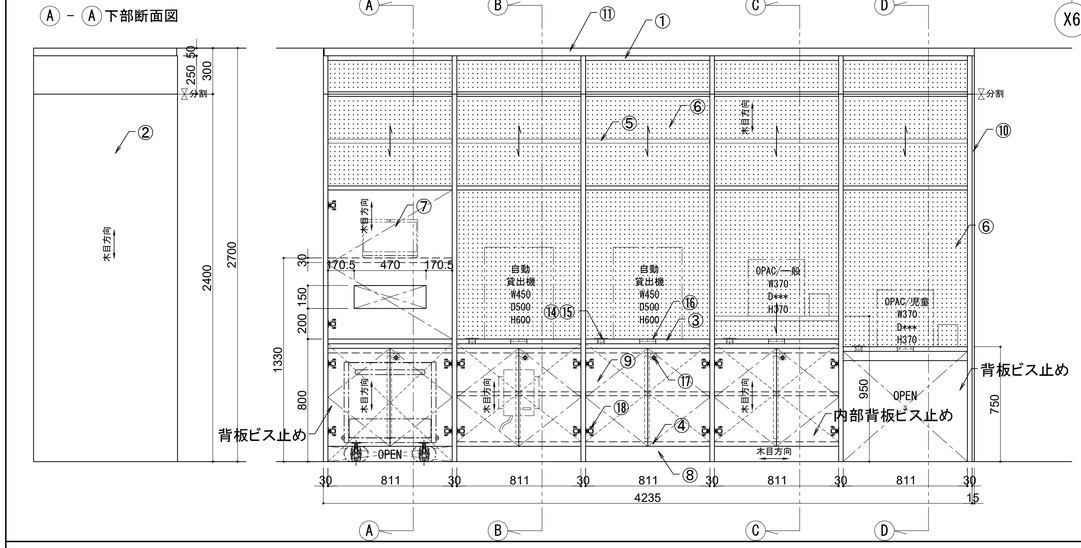

仕様		
① 天板	メラミン化粧板貼り ﾗﾝﾊﾞｰｺｱ芯 t=30	(※1)
② 側板	メラミン化粧板貼り ﾗﾝﾊﾞｰｺｱ芯 ﾌﾗｯｼｭ構造 t=30	(※1)
③ 中天板	メラミン化粧板貼り ﾗﾝﾊﾞｰｺｱ芯 t=30	(※1)
④ 地板	メラミン化粧板貼り 積層合板芯 t=30	(※1)
⑤ 棚板	メラミン化粧板貼り 積層合板芯 t=26	(※1)
⑥ 背板	有孔合板 メラミン化粧板貼り ﾌﾗｯｼｭ構造 t=30	
	有孔合板 ⌀5mm 上下30mmﾋﾟｯﾁ	
⑦ 前板	メラミン化粧板貼り ﾌﾗｯｼｭ構造 t=30	
⑧ 巾木	メラミン化粧板貼り ﾗﾝﾊﾞｰｺｱ芯 t=30	
⑨ 両開き扉	メラミン化粧板貼り ﾗﾝﾊﾞｰｺｱ芯 ﾌﾗｯｼｭ構造 t=25	(※1)
⑩ ﾌｨﾗｰ	メラミン化粧板貼り	
⑪ 支輪	メラミン化粧板貼り	

仕様	
⑫ 棚柱	スガツネ工業㈱：SPE-2620
⑬ 棚受	スガツネ工業㈱：SPE-FB20S
⑭ ｺﾝｾﾝﾄﾌﾟﾚｰﾄ	神保電器㈱：SLPN機器用ﾌﾟﾚｰﾄ(ﾁｮｺ) SLPN-1UP(1口用)
⑮ ｺﾝｾﾝﾄ	神保電器㈱：1口用 JEC-BN-5(ﾁｮｺ)
⑯ 配線孔ｷｬｯﾌﾟ	スガツネ工業㈱：配線孔ｷｬｯﾌﾟ SALSA SI2520
⑰ ｼﾘﾝﾀﾞｰ錠	スガツネ工業㈱：面付ｼﾘﾝﾀﾞｰ錠 507型 (同番)
⑱ ｽﾗｲﾄﾞ丁番	スガツネ工業㈱：ｵﾘﾝﾋﾟｱｽﾗｲﾄﾞ丁番 H360
⑲ 返却ﾜｺﾞﾝｷｬｽﾀｰ	ｽｶﾞﾂﾈ工業㈱：⌀100 TSD-100P (内2ｹｱｽﾄｯﾊﾟｰ付)
⑳ 樹脂ローラー	ﾏｷﾀｯｸ：⌀30.5×巾500mm 取付ﾋﾟｯﾁ:40mm JR-3018B
㉑ ｾｺﾃｨｰｶﾞｰﾄﾞ	ﾅｶ工業㈱:ｾｺﾃｨｰﾗｲﾝ NS NS-150
㉒ ﾊﾝﾄﾞﾙ	ｼﾛｸﾏ：No.166S ｽﾃﾝﾚｽﾍｱｰﾗｲﾝ
(※1)	木口 オーク堅木 t5 染色OSUC

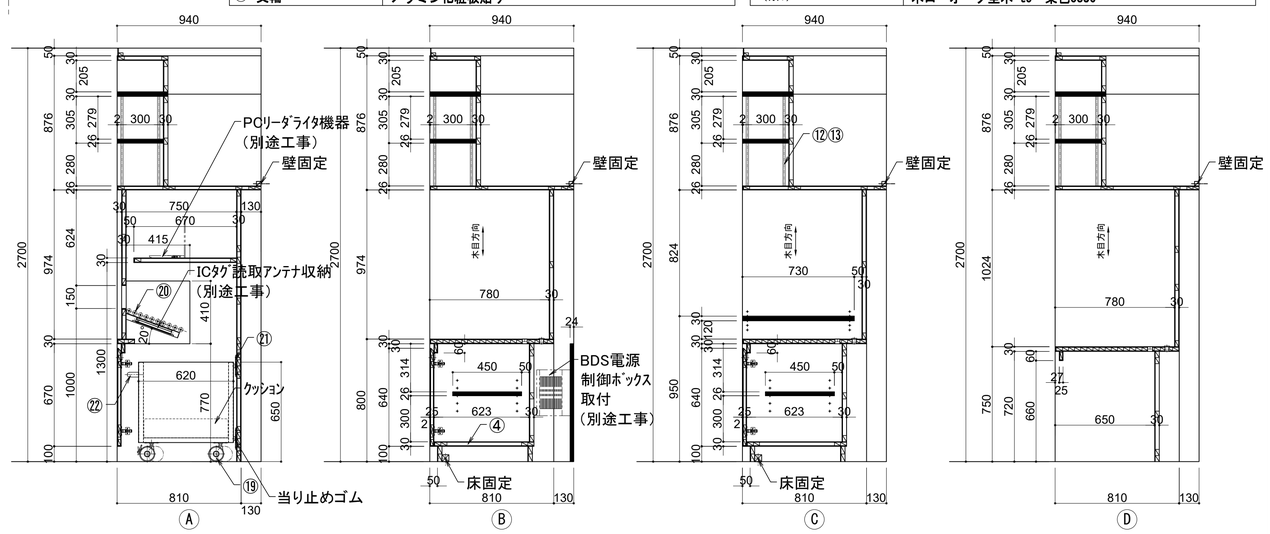

明石市政策局 プロジェクト推進室	西明石地域交流センター icotto 建設工事	
〈代表設計者〉 一級建築士 国土交通大臣登録 第300703号 森 雅章	A 家具詳細図 (3)	最終版
	216	見積版 2024.12.16
	安井建築設計事務所	最終契約版

2025.02.28

【K3-03】サービスカウンター：1台

仕様	
メーカー	ｺｸﾖ/GTﾜｺﾞﾝ/T3ﾍﾞﾝﾄﾚｰ引出し付ﾜｺﾞﾝ/ﾀﾞｲﾔﾙ錠ﾀｲﾌﾟ (SD-GTZ46DT3S81NN)
寸法	W395×D602×H648
① 天板	ｽﾁｰﾙ　焼付塗装
② 本体	ｽﾁｰﾙ　焼付塗装
③ 鏡板	ｽﾁｰﾙ　焼付塗装
④ ｷｬｽﾀｰ	薄型自在ｷｬｽﾀｰ（ﾛｯｸ機構付）

【ｻｲﾄﾞﾜｺﾞﾝ：2台】

仕様		
① 天板	人工大理石貼り　t=12　下地積層合板芯 (ｺｰﾘｱﾝ/ﾆｭｰﾄﾗﾙｸﾞﾘｹﾞｰﾄﾞ程度)	
② 側板	メラミン化粧板貼り　ﾗﾝﾊﾞｰｺｱ芯　t=30	(※1)
③ 腰板	メラミン化粧板貼り　ﾗﾝﾊﾞｰｺｱ芯　ﾌﾗｯｼｭ構造　t=25	
④ ｹﾝﾄﾞﾝ式点検口	ポリ合板貼り　ﾛｰﾙｺｱ芯　ﾌﾗｯｼｭ構造　t=25	(※1)
⑤ 巾木	メラミン化粧板貼り　ﾗﾝﾊﾞｰｺｱ芯　t=25	(※1)
⑥ 棚板	メラミン化粧板貼り　積層合板芯　t=26	(※1)
⑦ 地板	メラミン化粧板貼り　積層合板芯　t=30	(※1)
⑧ 背板	メラミン化粧板貼り　ﾌﾗｯｼｭ構造　t=30	
⑨ 両開き扉	メラミン化粧板貼り　ﾗﾝﾊﾞｰｺｱ芯　ﾌﾗｯｼｭ構造　t=25	(※1)
⑩ 支輪	メラミン化粧板貼り	
⑪ ﾌｨﾗｰ	メラミン化粧板貼り	
⑫ 棚柱	スガツネ工業㈱：SPE-2620	
⑬ 棚受	スガツネ工業㈱：SPE-FB20S	
⑭ ｽﾗｲﾄﾞ丁番	ｽｶﾞﾂﾈ工業㈱：ｵﾘﾝﾋﾟｱｽﾗｲﾄﾞ丁番　H360	
⑮ 隠しｱｼﾞｬｽﾀｰ	スガツネ工業㈱：八角ｱｼﾞｬｽﾀｰ　MK8AD型	
⑯ 配線孔ｷｬｯﾌﾟ	スガツネ工業㈱：配線孔ｷｬｯﾌﾟ　SALSA　S12520	
(※1)	木口　オーク堅木 t5　染色OSUC	

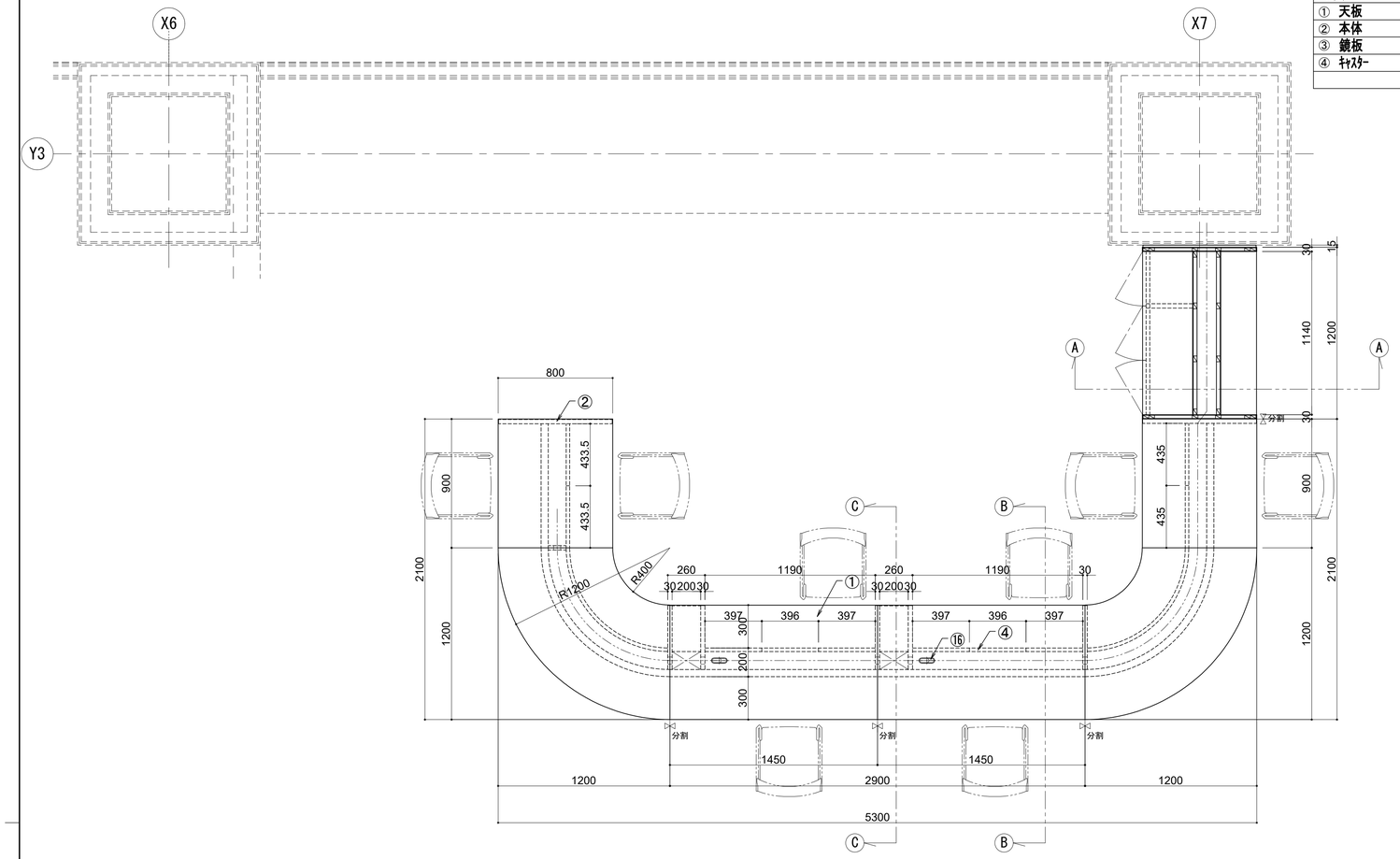

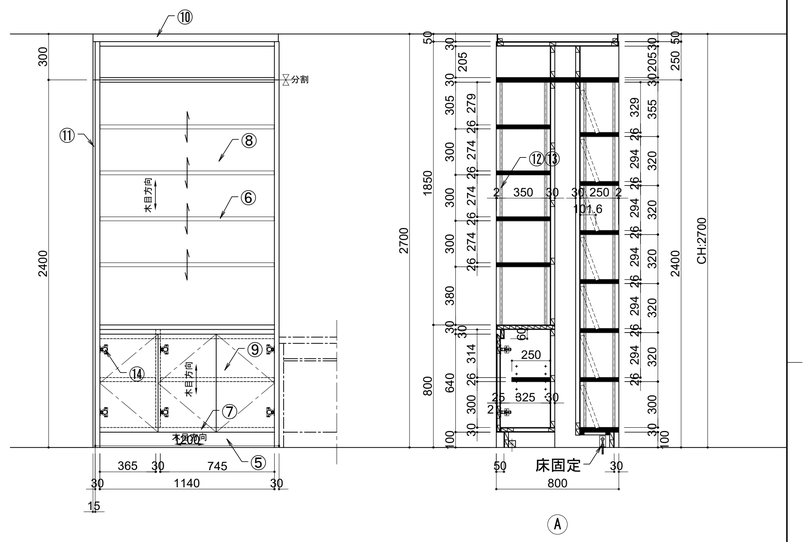

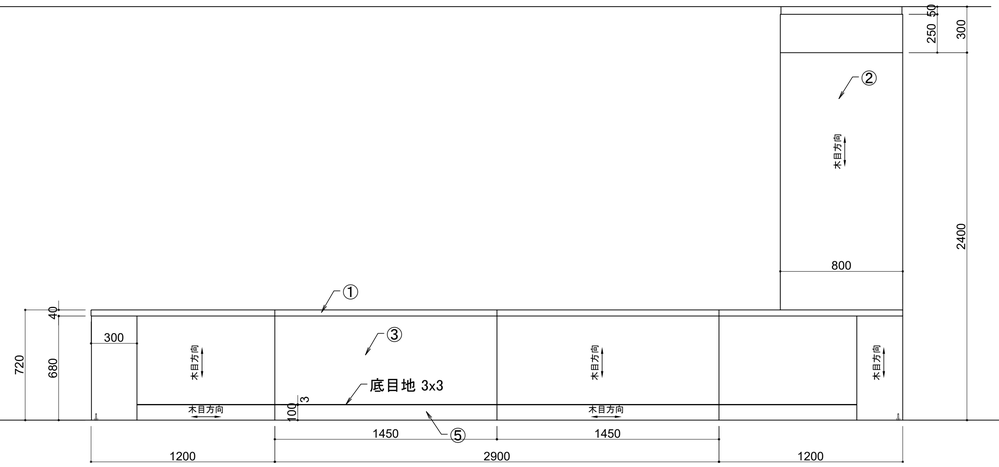

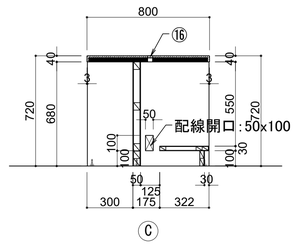

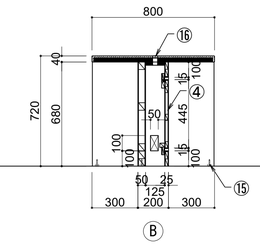

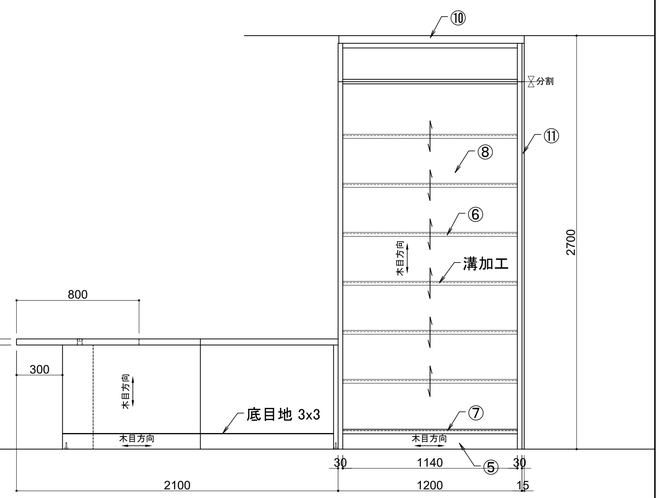

明石市政策局　プロジェクト推進室	西明石地域交流センター icotto 建設工事		
〈代表設計者〉　一級建築士　国土交通大臣登録　第300703号　森　雅章	A	家具詳細図（4）	最終版
	217		見積版　2024.12.16
		安井建築設計事務所	最終契約版

2025.02.28

【K3-04】カウンターテーブル：1台

仕様		
① 天板	メラミン化粧板貼り　ﾗﾝﾊﾞｰｺｱ芯　t=40	(※1)
② 立上り天板	人工大理石貼り　t=10　下地積層合板芯	
③ 幕板	メラミン化粧板貼り　ﾗﾝﾊﾞｰｺｱ芯　t=30	(※1)
④ 腰板	メラミン化粧板貼り　ﾗﾝﾊﾞｰｺｱ芯　ﾌﾗｯｼｭ構造　t=25	(※1)
⑤ ｹﾝﾄﾞﾝ式点検口	ポリ合板貼り　ﾛｰﾙｺｱ芯　ﾌﾗｯｼｭ構造　t=25	(※1)
⑥ 巾木	メラミン化粧板貼り　ﾗﾝﾊﾞｰｺｱ芯　t=25	
⑦ ｺﾝｾﾝﾄﾌﾟﾚｰﾄ	神保電器㈱：SLPN機器用ﾌﾟﾚｰﾄ(ﾁｮｺ)　SLPN-1UP(1口用)	
⑧ ｺﾝｾﾝﾄ	神保電器㈱：1口用　JEC-BN-5(ﾁｮｺ)	
⑩ 配線孔	スガツネ工業㈱：配線孔ｷｬｯﾌﾟ　SALSA　S12520	
(※1)	木口　オーク堅木 t5　染色OSUC	

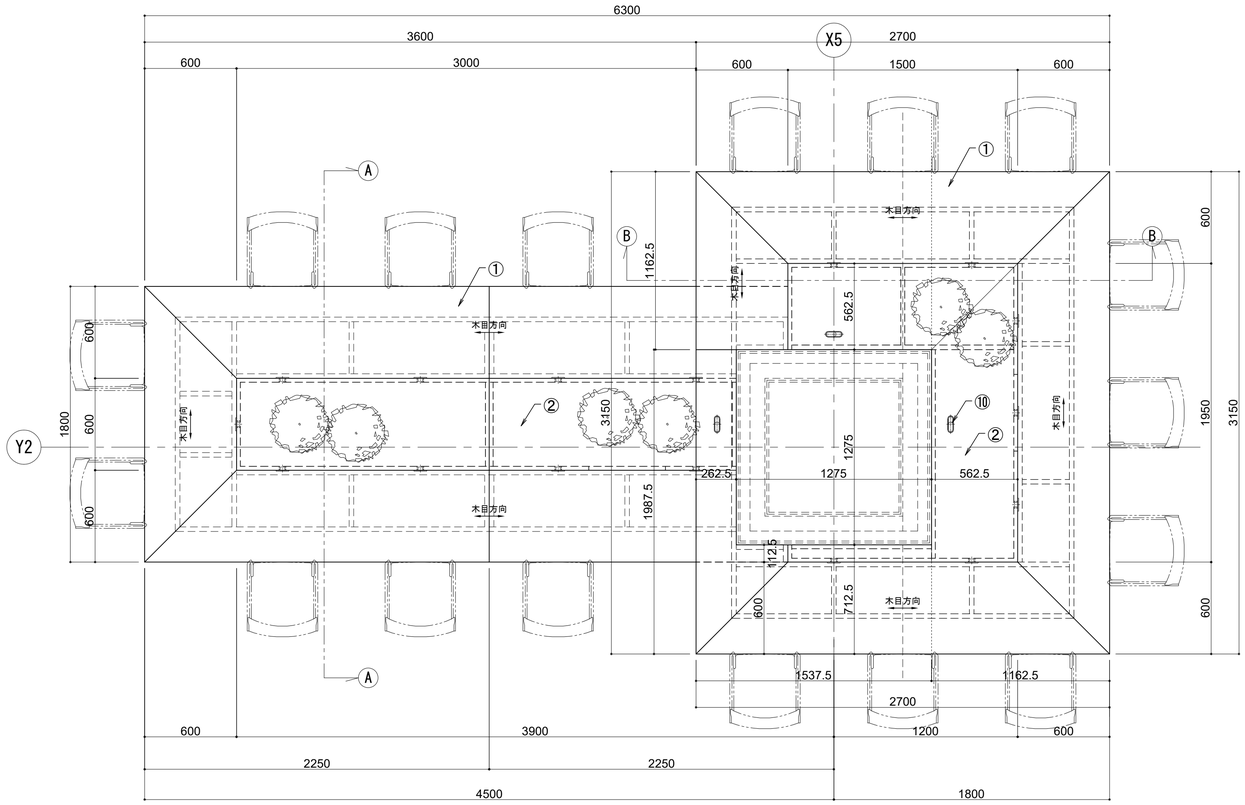

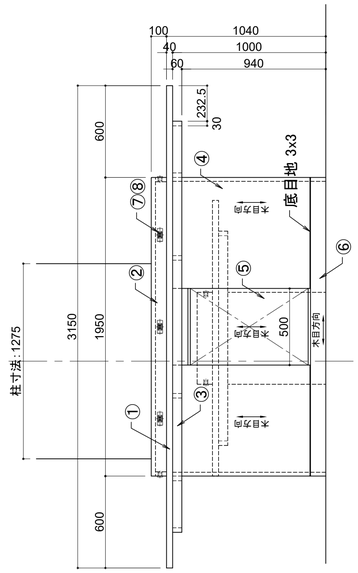

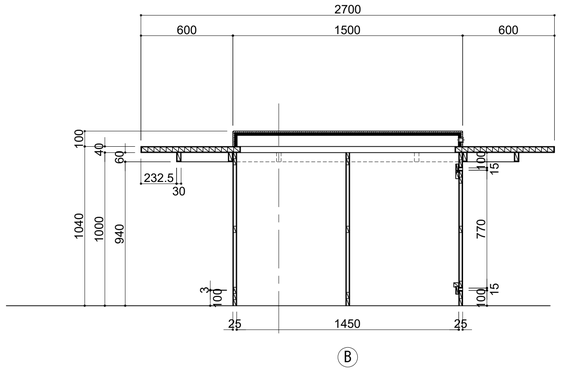

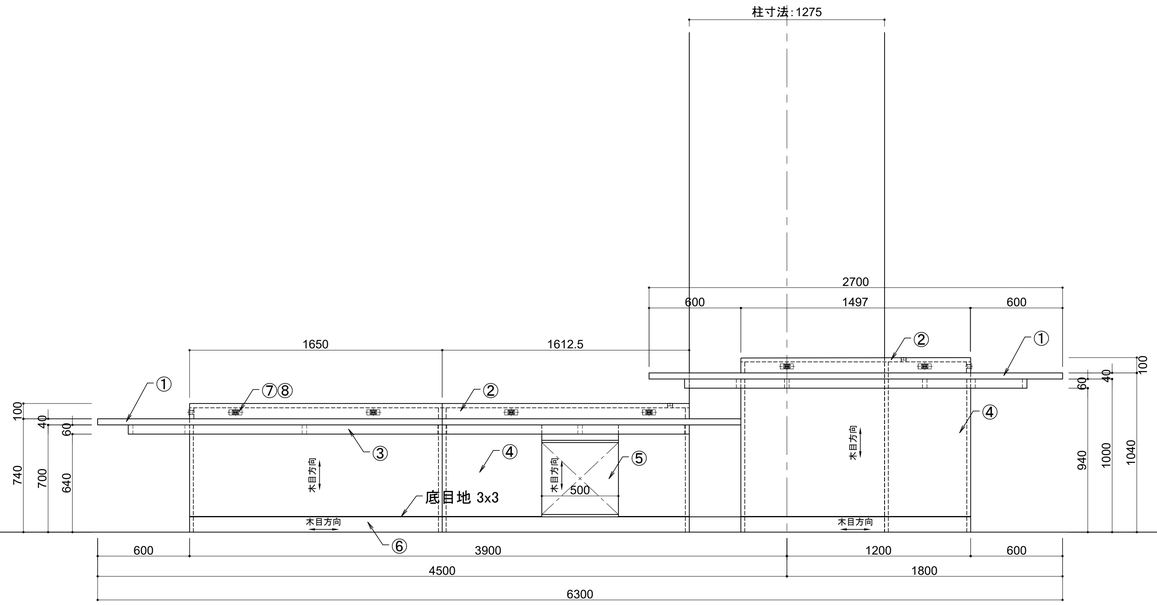

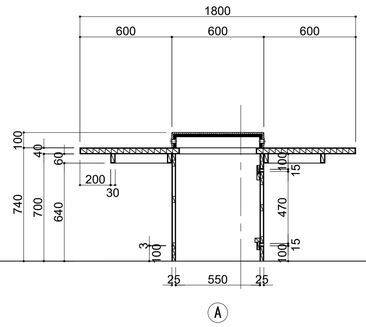

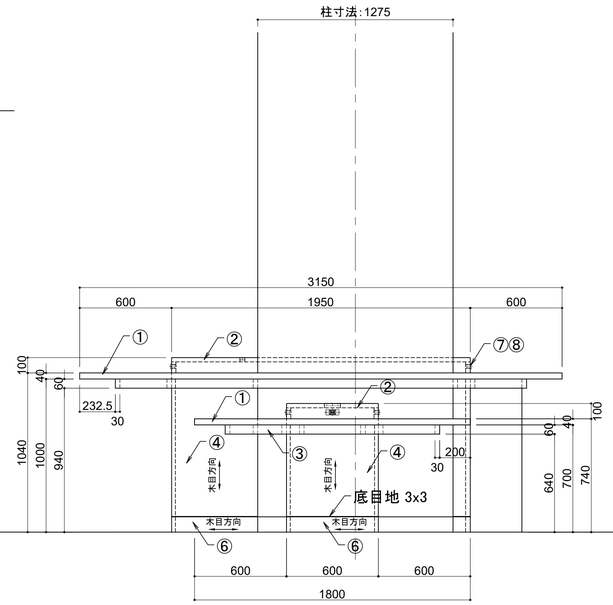

明石市政策局　プロジェクト推進室	西明石地域交流センター icotto 建設工事		
〈代表設計者〉　一級建築士　国土交通大臣登録　第300703号 森　雅章	A	家具詳細図 (5)	最終版
	218		見積版　2024. 12. 16
		安井建築設計事務所	最終契約版

2025. 02. 28

【K3-05】電動上下昇降デスク：2台

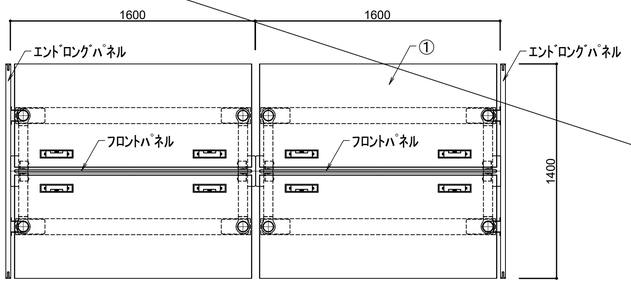

仕様	
メーカー	ITOKI/toiro/ツインデスク・ラウンドエッジ(JZD-1616HB-C)
寸法	W1600×D1400×H650～1250　塗装脚タイプ
① 天板	表面材:メラミン化粧板　エッジ:ABS樹脂
② 本体	スチール　塗装仕上
③ 脚支柱	スチール　塗装仕上
④ 脚ベース	アルミダイキャスト　塗装仕上
⑤ 上下スイッチ	インジケーター付昇降スイッチタイプ
備考	フロントパネル(JZ-169XBYN)・エンドロングパネル(JZ-1411XKYN)
	張地:不織布(FY)
	ケーブルガイド(JZA-CG2N-T1)×2本
	電源×4口コンセント(CZRA-400U)×4ヵ所
	横配線ダクト(JZA-16HD)
	定格電圧:100V　定格消費電力:300W　定格周波数:50/60Hz
	天板最大積載質量:60kg(等分布荷重)

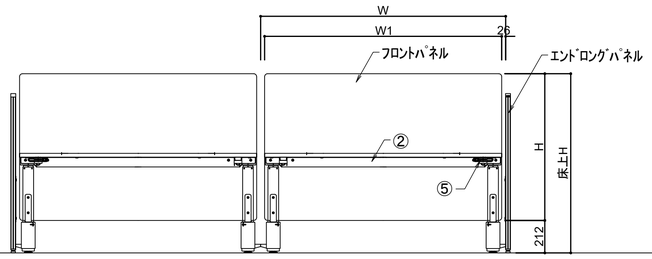

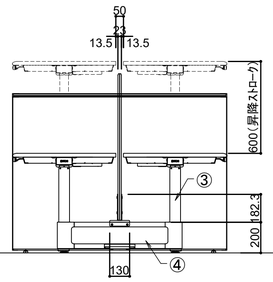

【K3-06a】閲覧テーブル（8人用）：1台

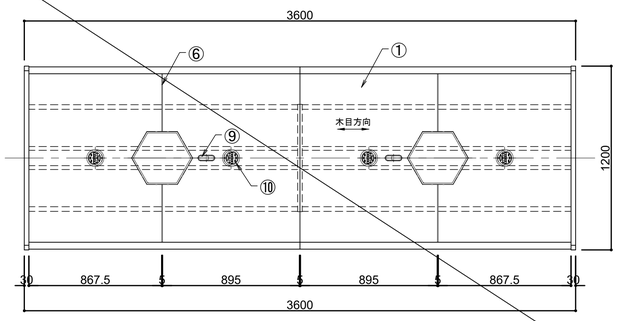

仕様		
① 天板	メラミン化粧板貼り　ランバーコア芯　t=40	
	木口：堅木無垢材 40×45　染色OSUC	
② 貫	ポリ合板貼り　ランバーコア芯　t=30	(※1)
③ 側板	メラミン化粧板貼り　ランバーコア芯　t=30	(※1)
④ 中側板	ポリ合板貼り　ランバーコア芯　t=30	(※1)
⑤ 腰板	ポリ合板貼り　ロールコア芯　フラッシュ構造　t=30	
⑥ 天板見切り材	ステンレス製（HL仕上）　FB-5.0×10.0	
⑦ ケンドン式点検口	ポリ合板貼り　ロールコア芯　フラッシュ構造　t=30	(※1)
⑧ 隠しアジャスター	スガツネ工業㈱：八角アジャスター　MK8AD型	
⑨ 配線孔キャップ	スガツネ工業㈱：配線孔キャップ　SALSA　SI2520	
⑩ コンセント	スガツネ工業㈱：埋込式USB・ACコンセント	
	16R-016型(回転収納タイプ):16R-016-B	
(※1)	木口　オーク堅木 t5　染色OSUC	

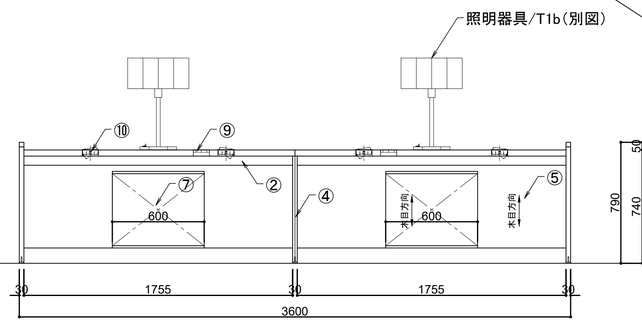

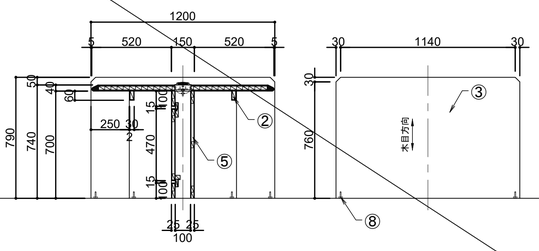

【K3-06b】閲覧テーブル（8人用）：1台

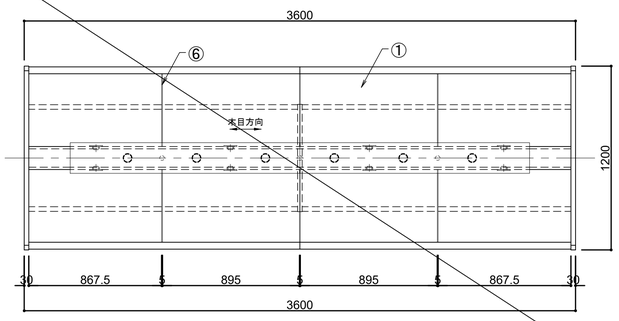

仕様		
① 天板	メラミン化粧板貼り　ランバーコア芯　t=40	
	木口：堅木無垢材 40×45　染色OSUC	
② 貫	ポリ合板貼り　ランバーコア芯　t=30	(※1)
③ 側板	メラミン化粧板貼り　ランバーコア芯　t=30	(※1)
④ 中側板	ポリ合板貼り　ランバーコア芯　t=30	(※1)
⑤ 腰板	ポリ合板貼り　ロールコア芯　フラッシュ構造　t=30	
⑥ 天板見切り材	ステンレス製（HL仕上）　FB-5.0×10.0	
⑦ ケンドン式点検口	ポリ合板貼り　ロールコア芯　フラッシュ構造　t=30	(※1)
⑧ 照明本体	照明器具/T2（別図）による	
⑨ ランプ	照明器具/T2（別図）による	
⑩ 隠しアジャスター	スガツネ工業㈱：八角アジャスター　MK8AD型	
⑪ コンセントプレート	神保電器㈱：SLPN機器用プレート(チョコ)　SLPN-1UP(1口用)	
⑫ コンセント	神保電器㈱：1口用　JEC-BN-5(チョコ)	
(※1)	木口　オーク堅木 t5　染色OSUC	

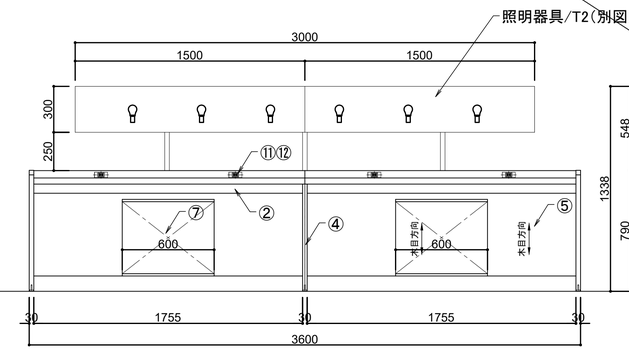

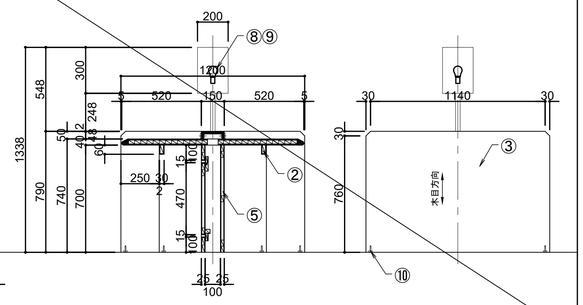

明石市政策局　プロジェクト推進室		西明石地域交流センター icotto 建設工事	
〈代表設計者〉　一級建築士　国土交通大臣登録　第300703号 森　雅章	A	家具詳細図（6）-1	最終版
	219-1		見積版　2024.12.16
		安井建築設計事務所	最終契約版

2025.02.28

【K3-07a】窓際閲覧机（1人用）：8台

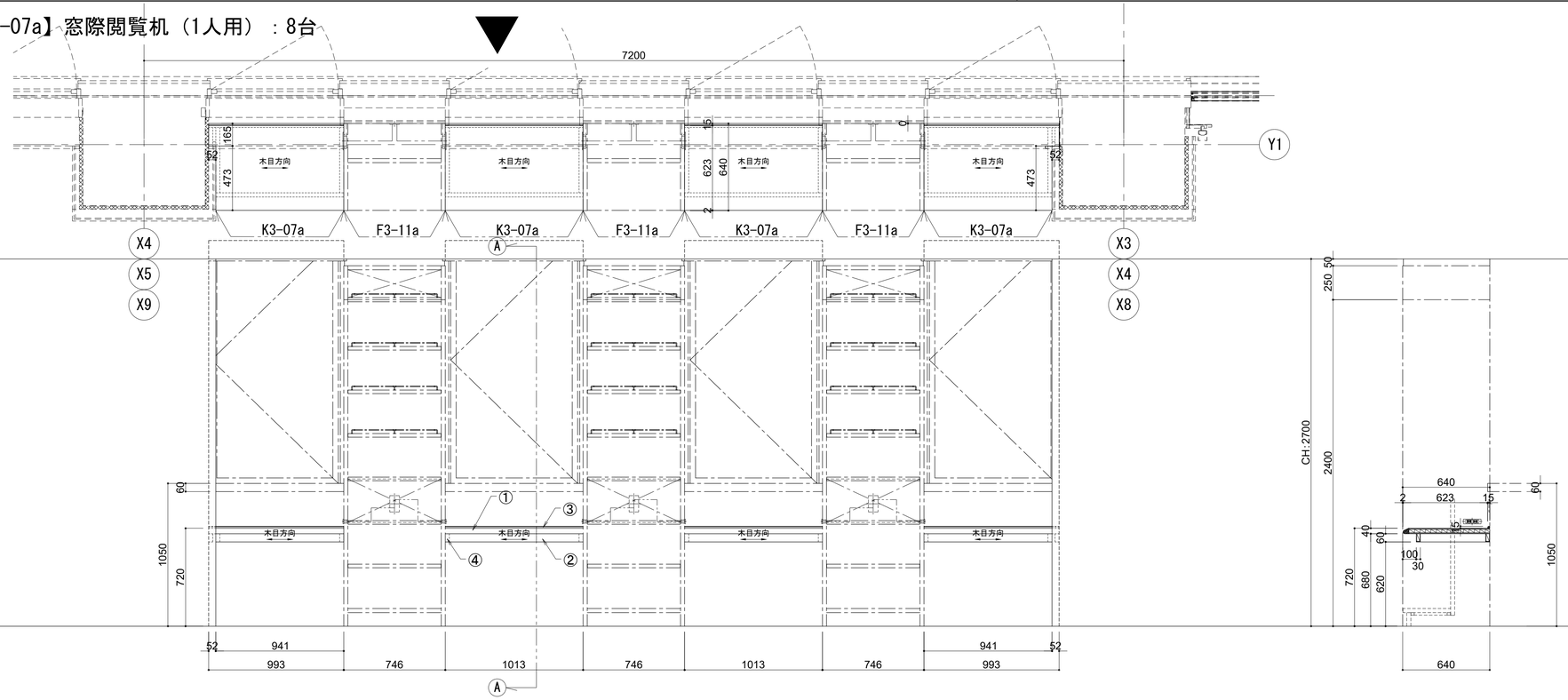

仕様		
① 天板	メラミン化粧板貼り ﾗﾝﾊﾞｰｺｱ芯 t=40	
	木口：堅木無垢材 40×45 染色OSUC	
② 貫	ポリ合板貼り ﾗﾝﾊﾞｰｺｱ芯 t=30	(※1)
③ 雑巾摺り	オーク材 15×15 角面取り 染色OSUC	
④ 補強材	堅木材 t=30	
(※1)	木口 オーク堅木 t5 染色OSUC	

【K3-07b】窓際閲覧机（1人用）：8台

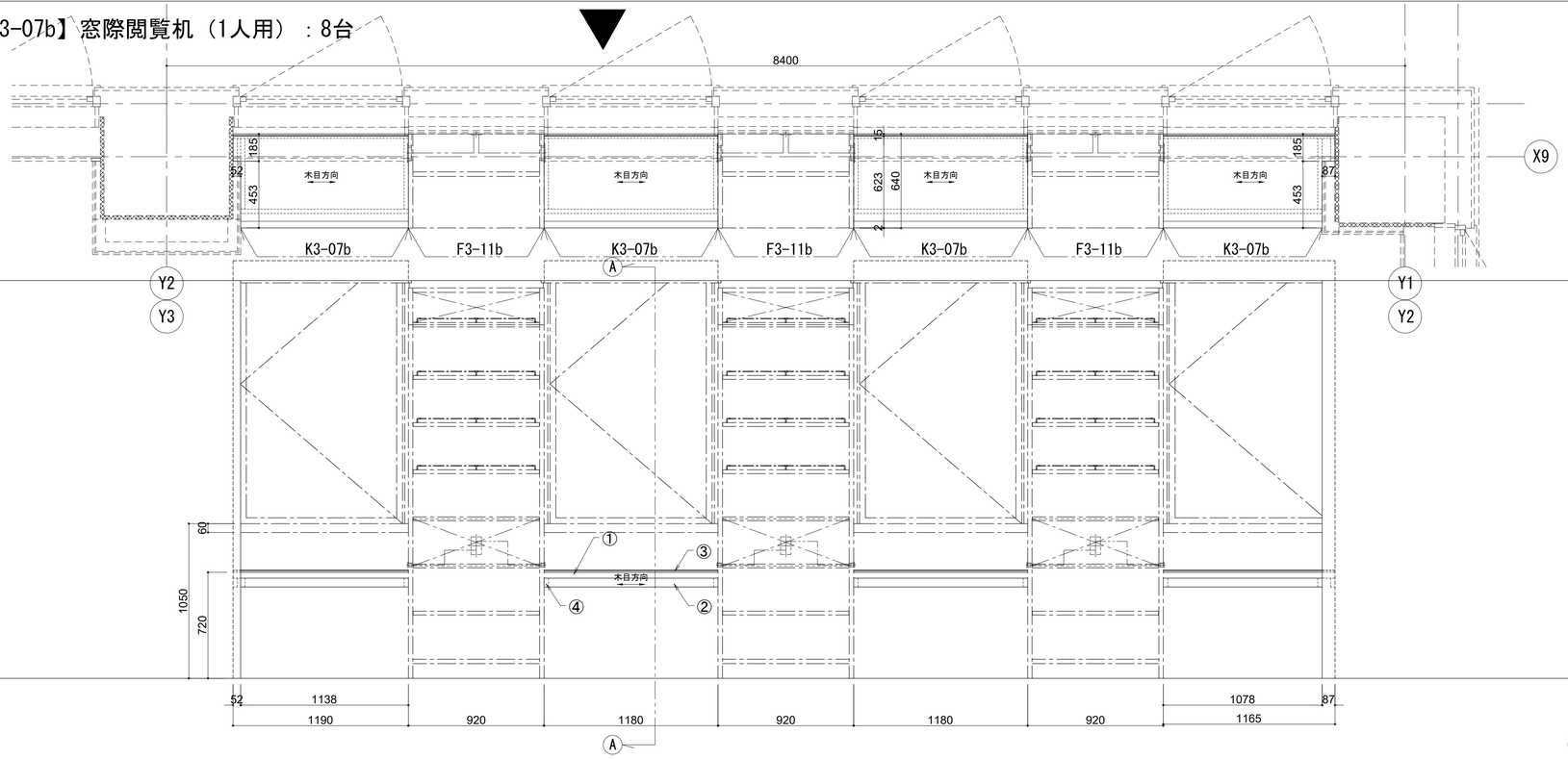

仕様		
① 天板	メラミン化粧板貼り ﾗﾝﾊﾞｰｺｱ芯 t=40	
	木口：堅木無垢材 40×45 染色OSUC	
② 貫	ポリ合板貼り ﾗﾝﾊﾞｰｺｱ芯 t=30	(※1)
③ 雑巾摺り	オーク材 15×15 角面取り 染色OSUC	
④ 補強材	堅木材 t=30	
(※1)	木口 オーク堅木 t5 染色OSUC	

明石市政策局 プロジェクト推進室	西明石地域交流センター icotto 建設工事		
〈代表設計者〉 一級建築士 国土交通大臣登録 第300703号 森 雅章	A	家具詳細図（6）-2	最終版
	219-2		見積版 2024.12.16
		安井建築設計事務所	最終契約版

2025.02.28

【K3-08】窓際閲覧机（7人用）：2台

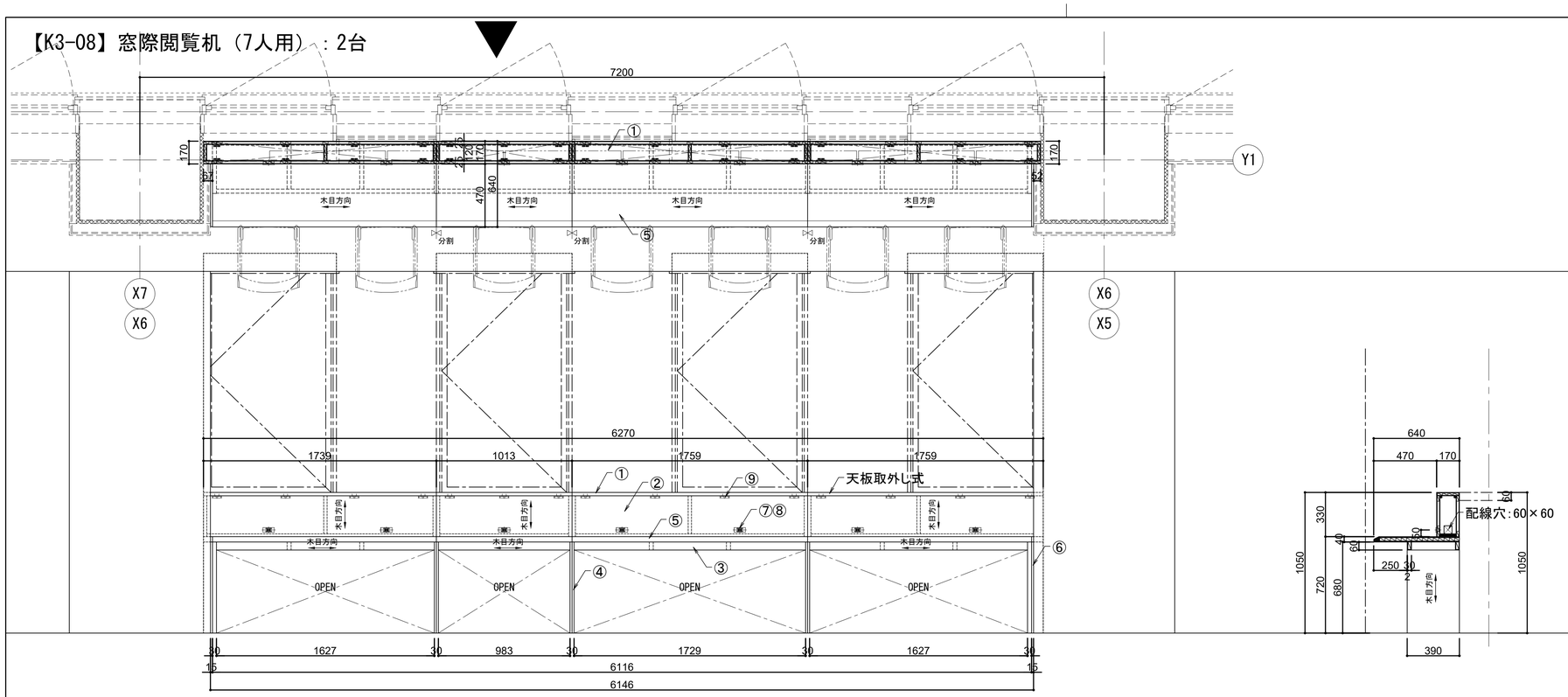

仕様		
① 天板	メラミン化粧板貼り　ﾗﾝﾊﾞｰｺｱ芯　t=25	(※1)
② 正面前板	メラミン化粧板貼り　ﾗﾝﾊﾞｰｺｱ芯　ﾌﾗｯｼｭ構造　t=25	
③ 貫	ポリ合板貼り　ﾗﾝﾊﾞｰｺｱ芯　t=30	(※1)
④ 板脚	ポリ合板貼り　ﾗﾝﾊﾞｰｺｱ芯　t=30	(※1)
⑤ 中天板	メラミン化粧板貼り　ﾗﾝﾊﾞｰｺｱ芯　t=40	
	木口：堅木無垢材 40×45　染色OSUC	
⑥ ﾌｨﾗｰ	ポリ合板貼り	
⑦ ｺﾝｾﾝﾄﾌﾟﾚｰﾄ	神保電器㈱：SLPN機器用ﾌﾟﾚｰﾄ(ﾁｮｺ)　SLPN-1UP(1口用)	
⑧ ｺﾝｾﾝﾄ	神保電器㈱：1口用　JEC-BN-5(ﾁｮｺ)	
⑨ ﾎﾞｰﾙｷｬｯﾁ	スガツネ工業㈱：ﾎﾞｰﾙｷｬｯﾁ　BCT型　BT-70	
(※1)	木口　オーク堅木 t5　染色OSUC	

【K3-09】折り畳み式可動テーブル：3台

仕様	
メーカー	ｺｸﾖ/VIENA/ﾌﾗｯﾌﾟﾀｲﾌﾟ(MT-VE10F)
寸法	⌀1050×H720　塗装脚ﾀｲﾌﾟ
① 天板	表面材：ﾒﾗﾐﾝ化粧板　ｴｯｼﾞ：樹脂押出材(ABS)
	芯材：ﾊﾟｰﾃｨｸﾙﾎﾞｰﾄﾞ　天板厚み：25mm
② 支柱	支柱：ｽﾁｰﾙ丸ﾊﾟｲﾌﾟ(⌀50.8　焼付塗装)
③ 脚ﾍﾞｰｽ	脚ﾍﾞｰｽ：ｱﾙﾐﾀﾞｲｶｽﾄ　焼付塗装
	ｷｬｽﾀｰ：薄型ｷｬｽﾀｰ(ﾅｲﾛﾝ　ｽﾄｯﾊﾟｰ2個付)

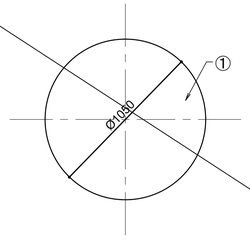

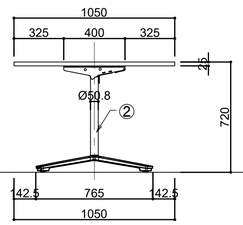

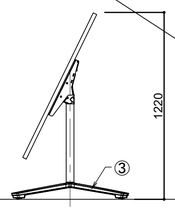

【K3-10a, b】展示台：各1台

仕様		
① 天板	人工大理石貼り　t=12　下地積層合板芯	
	(ｺｰﾘｱﾝ/ﾆｭｰﾄｩﾙｱｸﾞﾘｹﾞｰﾄﾞ程度)	
② 側板	メラミン化粧板貼り　ﾌﾗｯｼｭ構造　t=25	(※1)
③ 棚板	メラミン化粧板貼り　ﾌﾗｯｼｭ構造　t=25	(※1)
④ 背板	メラミン化粧板貼り　ﾌﾗｯｼｭ構造　t=25	
⑤ 地板	メラミン化粧板貼り　ﾗﾝﾊﾞｰｺｱ芯　ﾌﾗｯｼｭ構造　t=30	(※1)
⑥ キャスター	スガツネ工業㈱：MFD型　ﾌﾟﾚｰﾄﾀｲﾌﾟ⌀75 (内ｽﾄｯﾊﾟｰ付×3ｹ)	
(※1)	木口　オーク堅木 t5　染色OSUC	

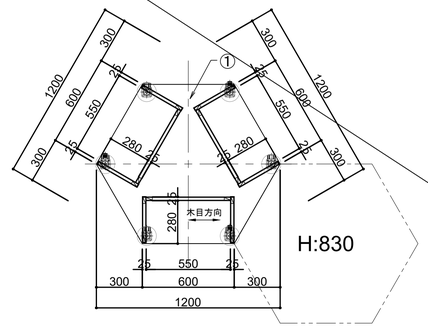

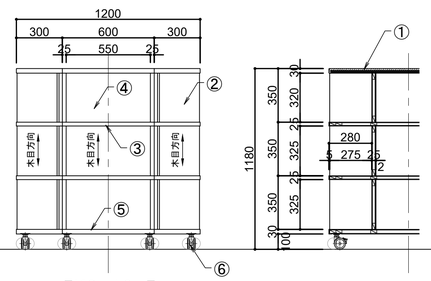

【K3-10a】

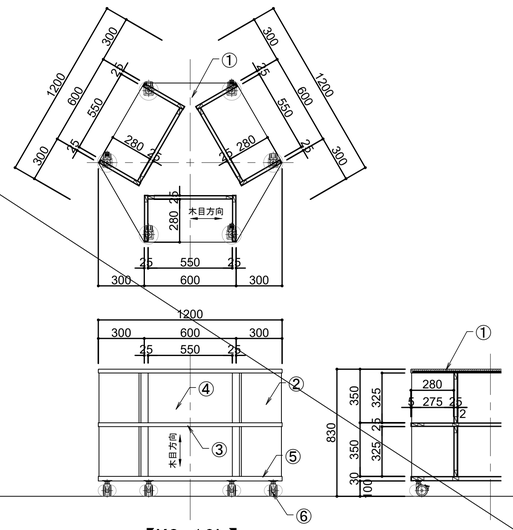

【K3-10b】

明石市政策局　プロジェクト推進室		西明石地域交流センター icotto 建設工事	
〈代表設計者〉　一級建築士　国土交通大臣登録　第300703号 森　雅章	A	家具詳細図（7）	最終版
	220		見積版　2024. 12. 16
		安井建築設計事務所	最終契約版

2025. 02. 28

【K3-11a】OPAC台：3台

仕様		
① 天板	メラミン化粧板貼り　ﾗﾝﾊﾞｰｺｱ芯　t=40	
	木口：堅木無垢材 40×45　染色OSUC	
	ｾｷｭﾘﾃｨｰﾜｲﾔｰ通し孔付　⌀20×1ヶ所	
② 側板	メラミン化粧板貼り　ﾗﾝﾊﾞｰｺｱ芯　t=30	(※1)
③ 貫	ポリ合板貼り　ﾗﾝﾊﾞｰｺｱ芯　t=30	(※1)
④ 背板	ポリ合板貼り　ﾛｰﾙｺｱ芯　ﾌﾗｯｼｭ構造　t=25	
⑤ 地板	ポリ合板貼り　ﾗﾝﾊﾞｰｺｱ芯　t=30　通線孔 50×50	(※1)
⑥ 片開き点検口	ポリ合板貼り　ﾛｰﾙｺｱ芯　ﾌﾗｯｼｭ構造　t=25	(※1)
⑦ ｽﾗｲﾄﾞ丁番	スガツネ工業㈱：ｵﾘﾝﾋﾟｱｽﾗｲﾄﾞ丁番　H360	
⑧ 配線孔ｷｬｯﾌﾟ	スガツネ工業㈱：配線孔ｷｬｯﾌﾟ　SALSA　SI2520	
⑨ 隠しｱｼﾞｬｽﾀｰ	スガツネ工業㈱：八角ｱｼﾞｬｽﾀｰ　MK8AD型	
(※1)	木口　オーク堅木 t5　染色OSUC	

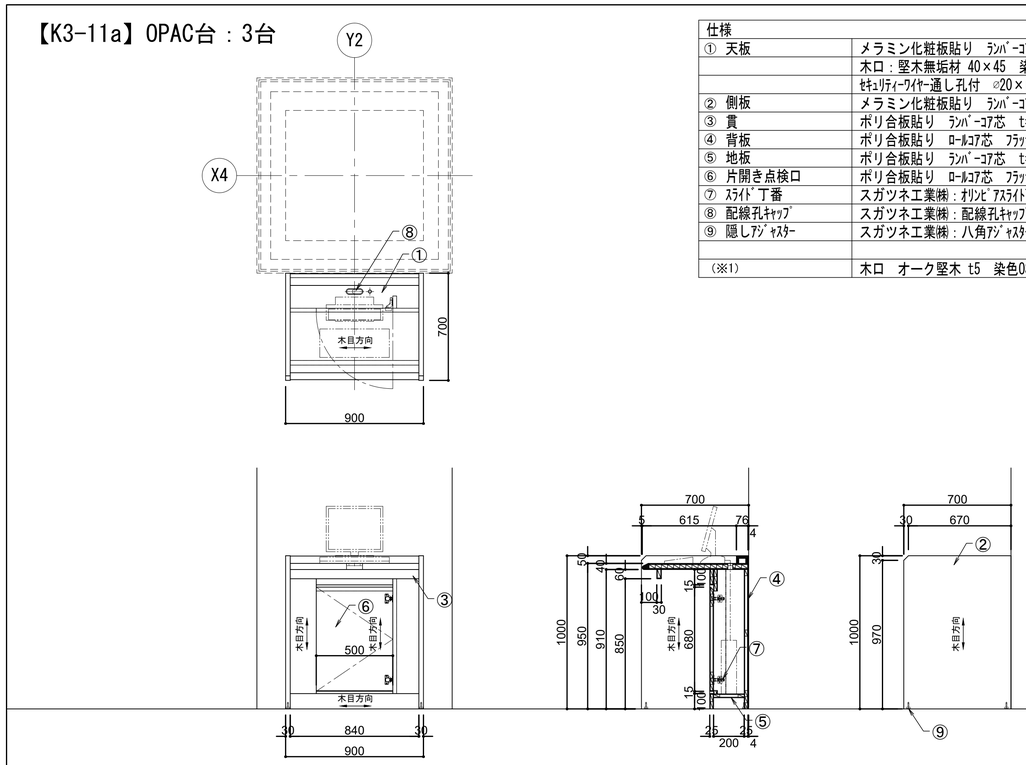

【K3-11b】OPAC台：1台

仕様		
① 天板	メラミン化粧板貼り　ﾗﾝﾊﾞｰｺｱ芯　t=40	
	木口：堅木無垢材 40×45　染色OSUC	
	ｾｷｭﾘﾃｨｰﾜｲﾔｰ通し孔付　⌀20×1ヶ所	
② 側板	メラミン化粧板貼り　ﾗﾝﾊﾞｰｺｱ芯　t=30	(※1)
③ 貫	ポリ合板貼り　ﾗﾝﾊﾞｰｺｱ芯　t=30	(※1)
④ 背板	ポリ合板貼り　ﾛｰﾙｺｱ芯　ﾌﾗｯｼｭ構造　t=25	
⑤ 地板	ポリ合板貼り　ﾗﾝﾊﾞｰｺｱ芯　t=30　通線孔 50×50	(※1)
⑥ 片開き点検口	ポリ合板貼り　ﾛｰﾙｺｱ芯　ﾌﾗｯｼｭ構造　t=25	(※1)
⑦ ｽﾗｲﾄﾞ丁番	スガツネ工業㈱：ｵﾘﾝﾋﾟｱｽﾗｲﾄﾞ丁番　H360	
⑧ 配線孔ｷｬｯﾌﾟ	スガツネ工業㈱：配線孔ｷｬｯﾌﾟ　SALSA　SI2520	
⑨ 隠しｱｼﾞｬｽﾀｰ	スガツネ工業㈱：八角ｱｼﾞｬｽﾀｰ　MK8AD型	
(※1)	木口　オーク堅木 t5　染色OSUC	

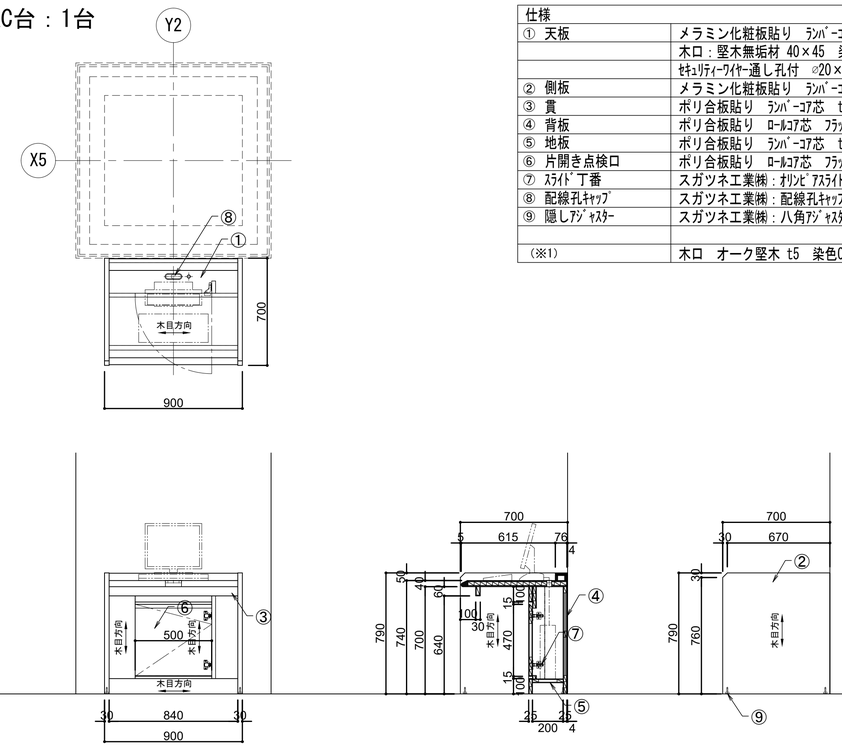

【K3-12】ソファ：3台

仕様	
メーカー	SOGOKAGU/ボクストンD-A-WNA
寸法	W:1800×D:600×H:900
① 背	布張り:ｻﾝｹﾞﾂ　ｱｸｱｸﾘﾝ　ﾆﾄﾗAC程度
	内部:ｳﾚﾀﾝｸｯｼｮﾝ（※背裏仕上げ有り）
② 座面	布張り:ｻﾝｹﾞﾂ　ｱｸｱｸﾘﾝ　ﾆﾄﾗAC程度
	内部:ｳﾚﾀﾝｸｯｼｮﾝ
③ 巾木	合板　ポリエステル化粧板貼り
備考	※下部収納・底板付/連結仕様・ｱｼﾞｬｽﾀｰ付き
(※1)	木口　オーク堅木t5　染色OSUC

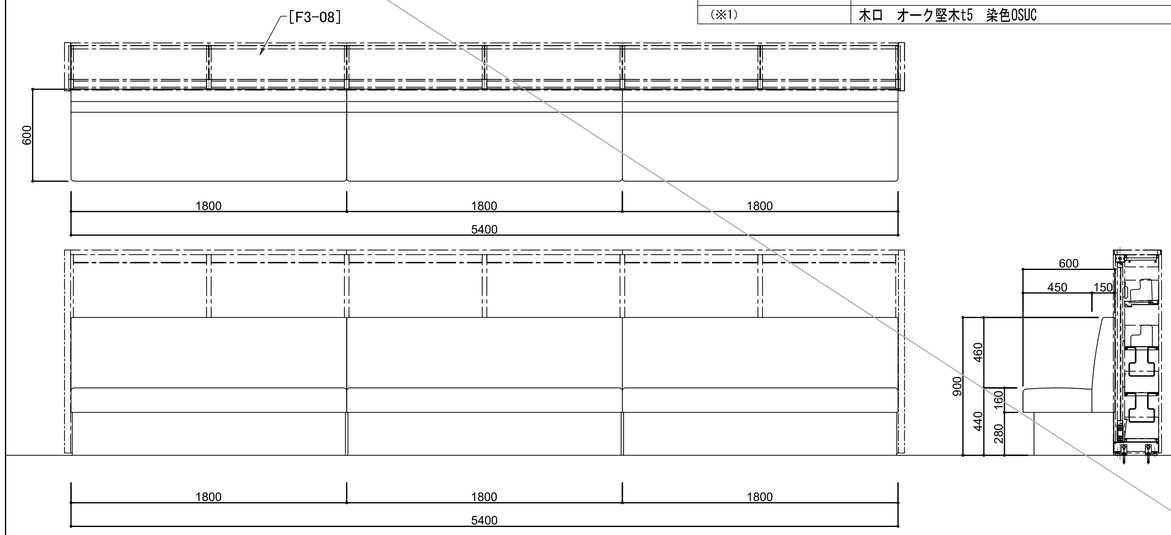

【K3-13a】下足箱：1台

仕様		
① 天板	メラミン化粧板貼り　ランバーコア芯　t=30	(※1)
② 側板	メラミン化粧板貼り　ﾛｰﾙｺｱ芯ﾌﾗｯｼｭ構造　t=30	(※1)
③ 地板	メラミン化粧板貼り　積層合板芯　t=30	(※1)
④ 棚板	メラミン化粧板貼り　積層合板芯　t=26	(※1)
⑤ 背板	メラミン化粧板貼り　ﾌﾗｯｼｭ構造　t=30	
⑥ 巾木	メラミン化粧板貼り　ランバーコア芯　t=30	
⑦ 背板裏	有孔合板　メラミン化粧板貼り　ﾌﾗｯｼｭ構造　t=30、⌀5mm　上下30mmﾋﾟｯﾁ	
⑧ 棚柱	ｽｶﾞﾂﾈ工業(株):SPE-2620	
⑨ 棚受	ｽｶﾞﾂﾈ工業(株):SPE-FB20S	
(※1)	木口　オーク堅木 t5　染色OSUC	

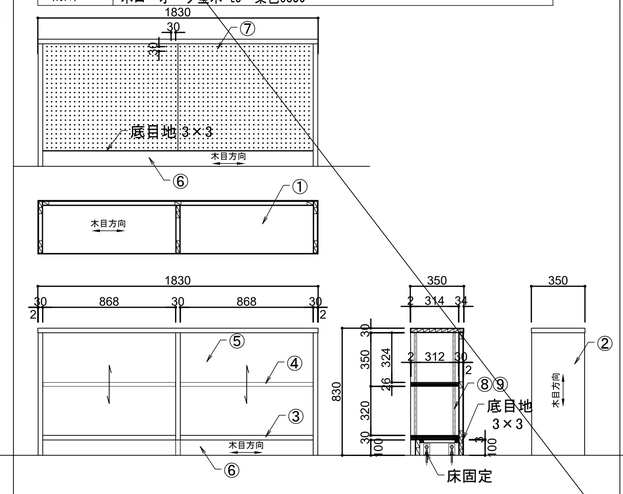

【K3-13b】下足箱：1台

仕様		
① 天板	人工大理石貼り　t=12　下地積層合板芯	
	(ｺｰﾘｱﾝ/ﾆｭｰﾄﾗﾙｱｸﾞﾘｹﾞｰﾄﾞ程度)	
② 側板	メラミン化粧板貼り　ﾌﾗｯｼｭ構造　t=25	(※1)
③ 棚板	メラミン化粧板貼り　ﾌﾗｯｼｭ構造　t=25	(※1)
④ 背板	メラミン化粧板貼り　ﾌﾗｯｼｭ構造　t=25	
⑤ 地板	メラミン化粧板貼り　ﾗﾝﾊﾞｰｺｱ芯　ﾌﾗｯｼｭ構造　t=30	(※1)
⑥ キャスター	スガツネ工業㈱：MFD型　ﾌﾟﾚｰﾄﾀｲﾌﾟ⌀75（内ｽﾄｯﾊﾟｰ付×3ヶ）	
(※1)	木口　オーク堅木 t5　染色OSUC	

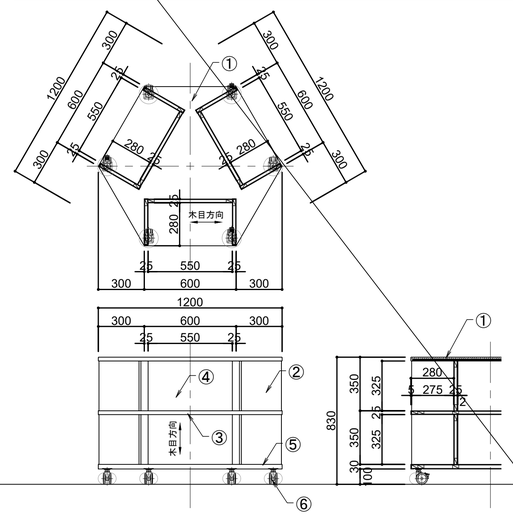

明石市政策局　プロジェクト推進室		西明石地域交流センター icotto 建設工事	
〈代表設計者〉　一級建築士　国土交通大臣登録　第300703号 森　雅章	A	家具詳細図（8）	最終版
	221		見積版　2024.12.16
		安井建築設計事務所	最終契約版

2025.02.28

【K3-14】パーティション：1台

仕様		
① 側板	メラミン化粧板貼り　ﾌﾗｯｼｭ構造　t=30	(※1)
② 背板	メラミン化粧板貼り　ﾌﾗｯｼｭ構造　t=30	(※1)
③ ｷｯｸﾎﾞｰﾄﾞ	メラミン化粧板貼り　積層合板芯　t=29	(※1)
④ 巾木	メラミン化粧板貼り	
(※1)	木口　オーク堅木 t5　染色OSUC	

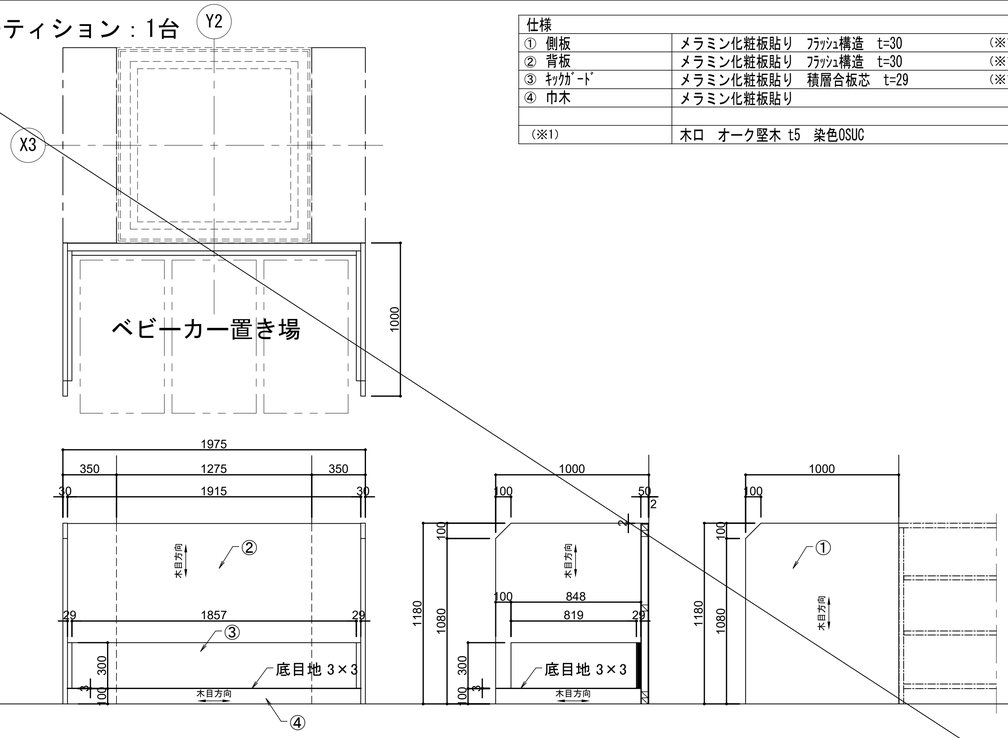

【K3-16】ブックトラック：8台

仕様	
メーカー	ｷﾔﾏﾗ/ﾈｽﾃｨﾝｸﾞﾌﾞｯｸﾄﾗｯｸ/(466-141)
寸法	W788×D423×H957
① 本体	ｽﾁｰﾙ粉体塗装
	積載量:100kg　重量:約20kg
② ｷｬｽﾀｰ	100φ・125φｷｬｽﾀｰ（静音ﾀｲﾌﾟ）
	1段あたり約21冊収納(棚内寸法:W621)

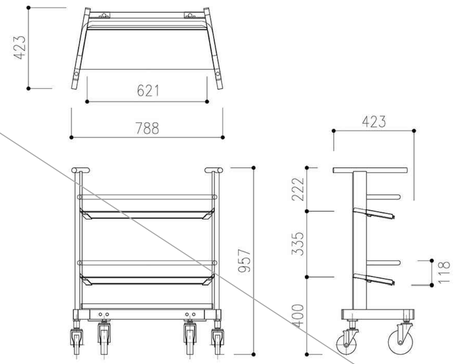

【K3-15】間仕切りパーティション：1台

仕様		
① 天板	メラミン化粧板貼り　ﾗﾝﾊﾞｰｺｱ芯　t=30	(※1)
② 側板	メラミン化粧板貼り　ﾛｰﾙｺｱ芯ﾌﾗｯｼｭ構造　t=30	(※1)
③ 腰板	有孔合板　メラミン化粧板貼り　ﾌﾗｯｼｭ構造　t=30	(※1)
	有孔合板　φ5mm　上下30mmﾋﾟｯﾁ	
④ 巾木	メラミン化粧板貼り　ランバーコア芯　t=30	
⑤ 配線孔	スガツネ工業㈱：配線孔ｷｬｯﾌﾟ　SALSA　S12520	
(※1)	木口　オーク堅木t5　染色OSUC	

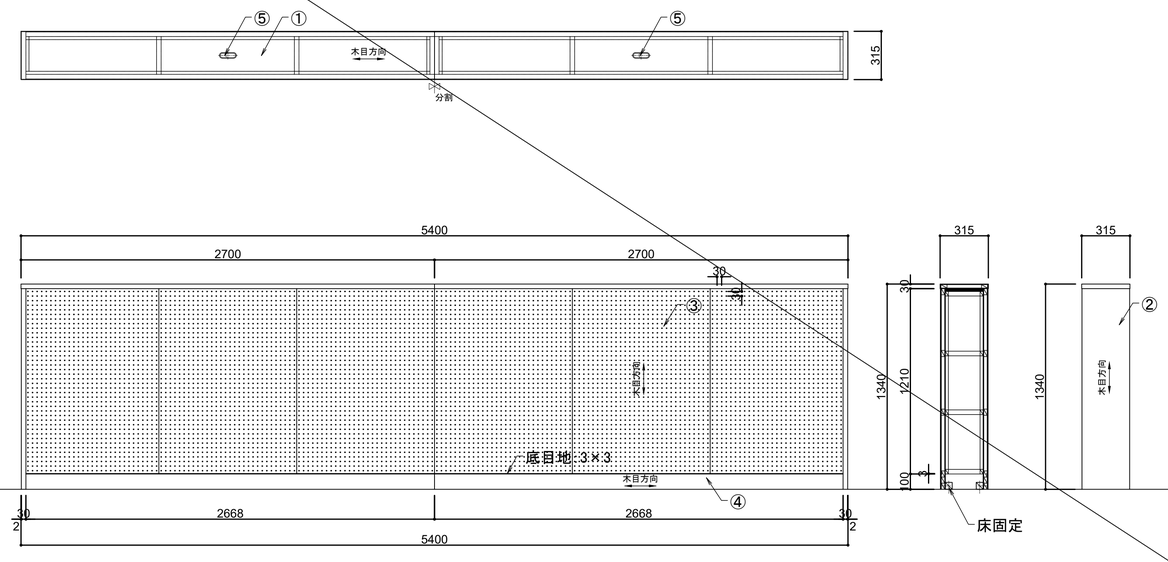

【K3-17ab】踏台a：2台、踏台b:4台

仕様:a	
メーカー	長谷川工業/踏台/CAMBER DE2.0-4B
寸法	W600×D830×H960　天板高さ:H790
① 本体	ｱﾙﾐ　ｶﾗｰｱﾙﾏｲﾄ
	耐荷重:100kg　重量:12.5kg
	ｷｬｽﾀｰ付
仕様:b	
メーカー	長谷川工業/踏台/CAMBER DE2.0-2B
寸法	W510×D560×H650　天板高さ:H410
① 本体	ｱﾙﾐ　ｶﾗｰｱﾙﾏｲﾄ
	耐荷重:100kg　重量:8kg
	ｷｬｽﾀｰ付

【K3-17a】踏台a

【K3-17b】踏台b

明石市政策局　プロジェクト推進室	西明石地域交流センター icotto 建設工事		
〈代表設計者〉　一級建築士　国土交通大臣登録　第300703号　森　雅章	A	家具詳細図（9）	最終版
	222		見積版　2024.12.16
		安井建築設計事務所	最終契約版

2025.02.28

【F3-01a】中置書架/複式3連4段：4台

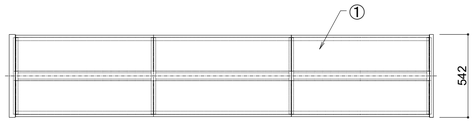

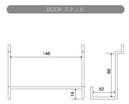

既製品BOOKスタンド
1台につき6個

仕様　（棚板はＢ５判仕様）	
① 天板	スチール t=1.0　塗装:焼付塗装(基準色)
② 側板	スチール t=1.0　塗装:焼付塗装(基準色)
	パンチング　φ5mm　上下30mmピッチ
③ 棚板	スチール t=1.0　塗装:焼付塗装(基準色)
④ 袖板	スチール t=1.6　塗装:焼付塗装(基準色)
⑤ 背当たり	スチール t=0.8　塗装:焼付塗装(基準色)
⑥ 支柱	ロ-30×60×2.3 引抜鋼管　塗装:焼付塗装(基準色)
⑦ 柱接ぎ(上)	スチール C-60×50×1.6　塗装:焼付塗装(基準色)
⑨ 柱接ぎ(下)	スチール C-108×38×2.3　塗装:焼付塗装(基準色)
⑩ 柱接ぎ(下)カバー	スチール t=0.8　塗装:焼付塗装(基準色)
⑪ 床固定金物	スチール t=2.3　塗装:焼付塗装(基準色)
⑫ ブックエンド	スチール t=1.0　塗装:焼付塗装(基準色)
⑬ ブックサポート	硬鋼線材　Φ5　塗装:クロムメッキ仕上げ

▼傾斜スライド棚

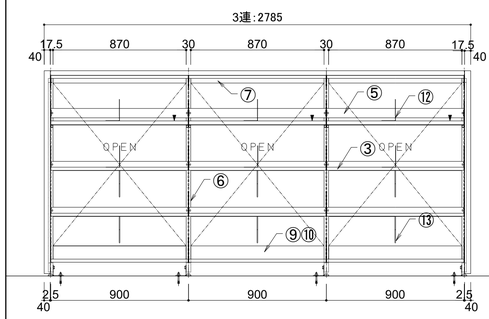

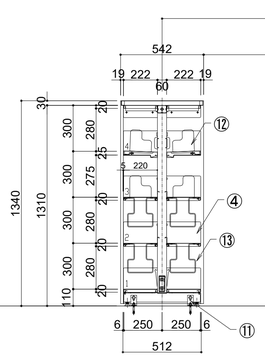

段数例：４段【B5判】

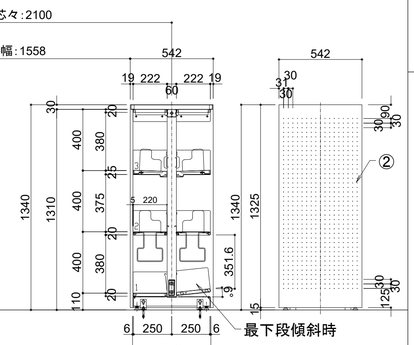

段数例：３段【A4判】（参考）

【F3-01b】中置円形書架/単式8連3段+内側ソファ：1台

仕様		
① 天板	メラミン化粧板貼り　ランバーコア芯　t=30	(※1)
② 側板	メラミン化粧板貼り　ﾛｰﾙｺｱ芯ﾌﾗｯｼｭ構造　t=30	(※1)
③ 地板	メラミン化粧板貼り　ランバーコア芯　t=30	(※1)
④ 棚板	メラミン化粧板貼り　ランバーコア芯　t=25	(※1)
⑤ 背板	メラミン化粧板貼り　ﾌﾗｯｼｭ構造　t=30	
⑥ 棚仕切板	メラミン化粧板貼り　ランバーコア芯　t=24	(※1)
⑦ 巾木	メラミン化粧板貼り　ランバーコア芯　t=30	
⑧ 座面	布張り　サンゲツ　アクアクリン　ニトラＡＣ程度	
	内部　ウレタンクッション	
⑨ 背	布張り　サンゲツ　アクアクリン　ニトラＡＣ程度	
	内部　ウレタンクッション	
⑩ マット	積層合板　t=12下地　框/オーク材　t=25　染色OSUC	
	マット部　硬質ｳﾚﾀﾝ下地+ﾋﾞﾆｰﾙﾚｻﾞｰ（指定色）	
（※1）	木口　オーク堅木 t5　染色OSUC	

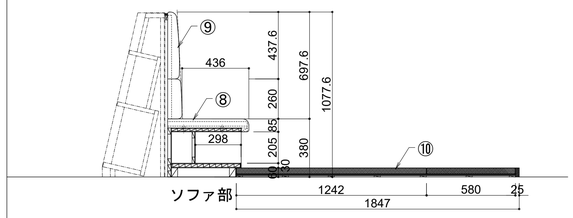

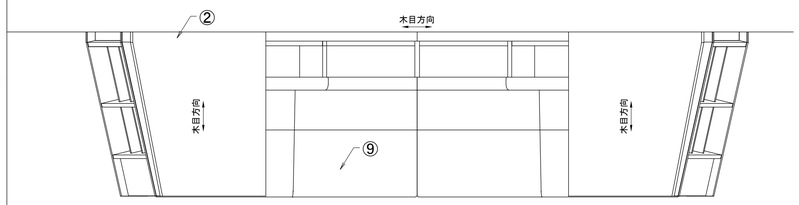

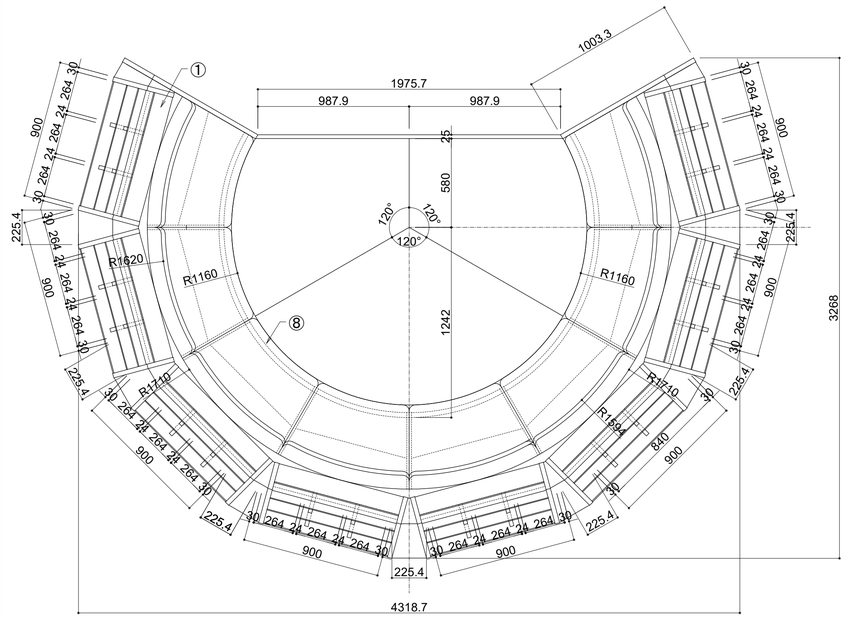

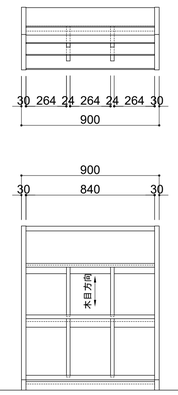

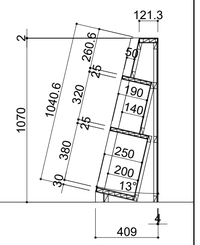

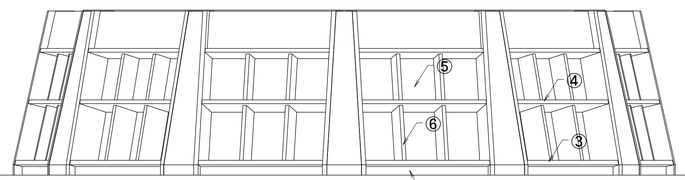

収納棚部

【F3-02】中置書架/複式3連6段：7台

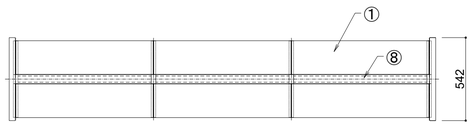

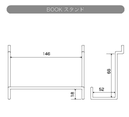

既製品BOOKスタンド
1台につき6個

仕様　（棚板はＢ５判仕様）	
① 天板（棚板仕様）	スチール t=1.0　塗装:焼付塗装(指定色)
② 側板	スチール t=1.0　塗装:焼付塗装(指定色)
	パンチング　φ5mm　上下30mmピッチ
③ 棚板	スチール t=1.0　塗装:焼付塗装(指定色)
④ 袖板	スチール t=1.6　塗装:焼付塗装(指定色)
⑤ 背当たり	スチール t=0.8　塗装:焼付塗装指定色)
⑥ 支柱	ロ-30×60×2.3 引抜鋼管　塗装:焼付塗装(指定色)
⑦ 柱接ぎ(上)	スチール C-60×50×1.6　塗装:焼付塗装(指定色)
⑧ 柱接ぎ(上)カバー	スチール t=0.8　塗装:焼付塗装(指定色)
⑨ 柱接ぎ(下)	スチール C-108×38×2.3　塗装:焼付塗装(指定色)
⑩ 柱接ぎ(下)カバー	スチール t=0.8　塗装:焼付塗装(指定色)
⑪ 床固定金物	スチール t=2.3　塗装:焼付塗装(指定色)　1連ずつ固定
⑫ ブックエンド	スチール t=1.0　塗装:焼付塗装(指定色)
⑬ ブックサポート	硬鋼線材　Φ5　塗装:クロムメッキ仕上げ

▼傾斜スライド棚

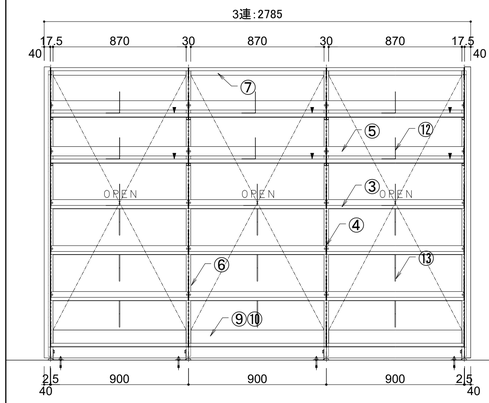

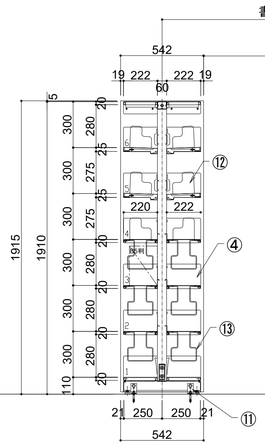

段数例：６段【B5判】

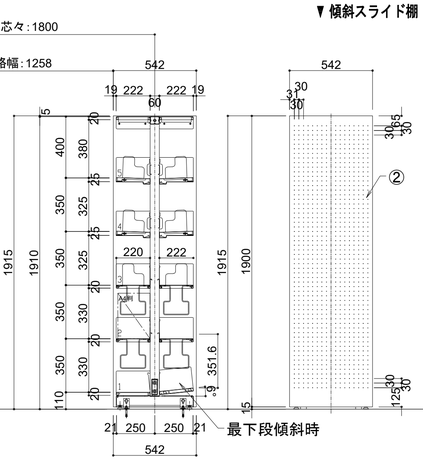

段数例：５段【A4判】（参考）

明石市政策局　プロジェクト推進室	西明石地域交流センター icotto 建設工事		
〈代表設計者〉　一級建築士　国土交通大臣登録　第300703号 森　雅章	A	家具詳細図（10）	最終版
	223		見積版　2024. 12. 16
		安井建築設計事務所	最終契約版

2025. 02. 28

【F3-03a】大型本架/単式1連2段+書見台：1台

仕様		
① 天板	メラミン化粧板貼り　ﾛｰﾙｺｱ芯ﾌﾗｯｼｭ構造　t=30	(※1)
② 側板	メラミン化粧板貼り　ﾛｰﾙｺｱ芯ﾌﾗｯｼｭ構造　t=30	(※1)
③ 地板	メラミン化粧板貼り　ﾛｰﾙｺｱ芯ﾌﾗｯｼｭ構造　t=30	(※1)
④ 棚板	メラミン化粧板貼り　積層合板芯　t=32	(※1)
⑤ 背板	メラミン化粧板貼り　ﾌﾗｯｼｭ構造　t=30	
⑥ 巾木	メラミン化粧板貼り　ランバーコア芯　t=30	
⑦ 棚柱	スガツネ工業㈱：SPE-2620	
⑧ 棚受	スガツネ工業㈱：SPE-FB20S	
⑨ 転び止め	オーク材　t=15	
(※1)	木口　オーク堅木 t5　染色OSUC	

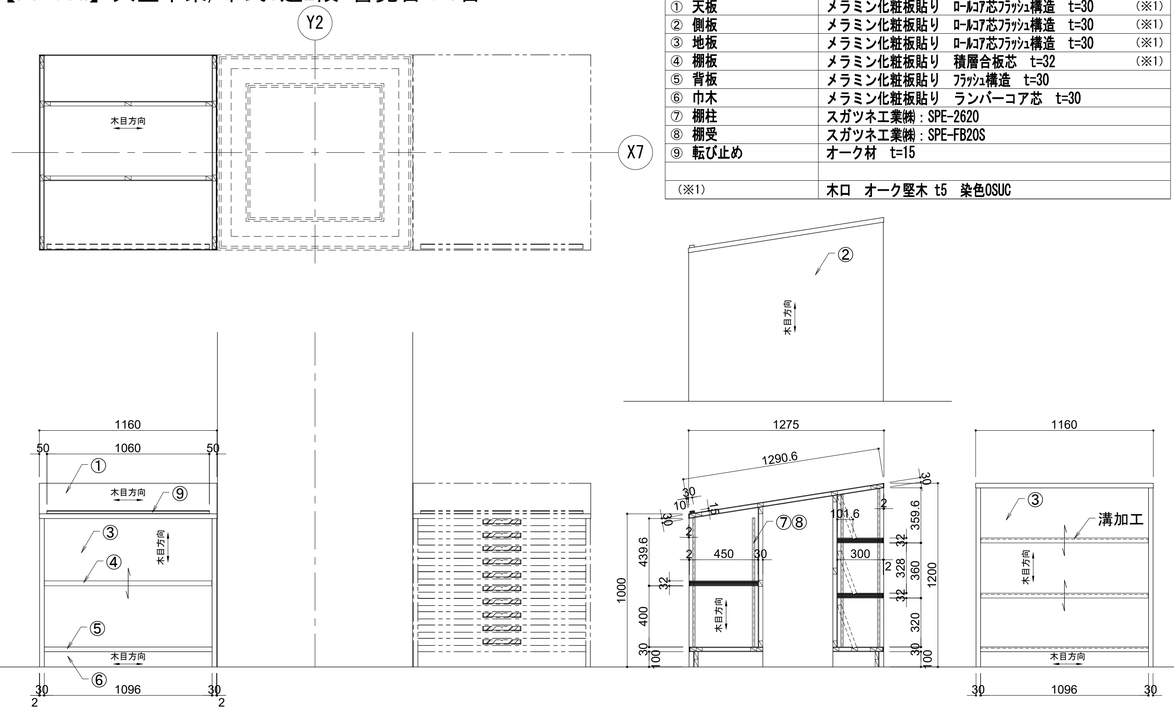

【F3-03b】地図架/単式1連10段+書見台：1台

仕様		
① 天板	メラミン化粧板貼り　ﾛｰﾙｺｱ芯ﾌﾗｯｼｭ構造　t=30	(※1)
② 側板	メラミン化粧板貼り　ﾛｰﾙｺｱ芯ﾌﾗｯｼｭ構造　t=30	(※1)
③ 背板	メラミン化粧板貼り　ﾌﾗｯｼｭ構造　t=30	
④ 前板	メラミン化粧板貼り　ランバーコア芯　t=30	
⑤ ﾀｲﾄﾙ見出し	透明ｱｸﾘﾙ t=2.0+ｱｸﾘ t=1.0+白 t=2.0　L=250×30	
	ﾏｸﾞﾈｯﾄｼｰﾄ t=2.0+ｽﾁｰﾙ t=1.0 焼付塗装	
⑥ 巾木	メラミン化粧板貼り　ランバーコア芯　t=30	(※1)
⑦ 棚柱	スガツネ工業㈱：SPE-2620	
⑧ 棚受	スガツネ工業㈱：SPE-FB20S	
⑨ ｽﾗｲﾄﾞﾚｰﾙ	スガツネ工業㈱：4670　ｾﾙﾌ&ｿﾌﾄｸﾛｰｼﾞﾝｸﾞ機構付	
⑩ 中仕切り板	アガチス材　t=8（取外し式）	
⑪ 転び止め	オーク材　t=15	
(※1)	木口　オーク堅木 t5　染色OSUC	

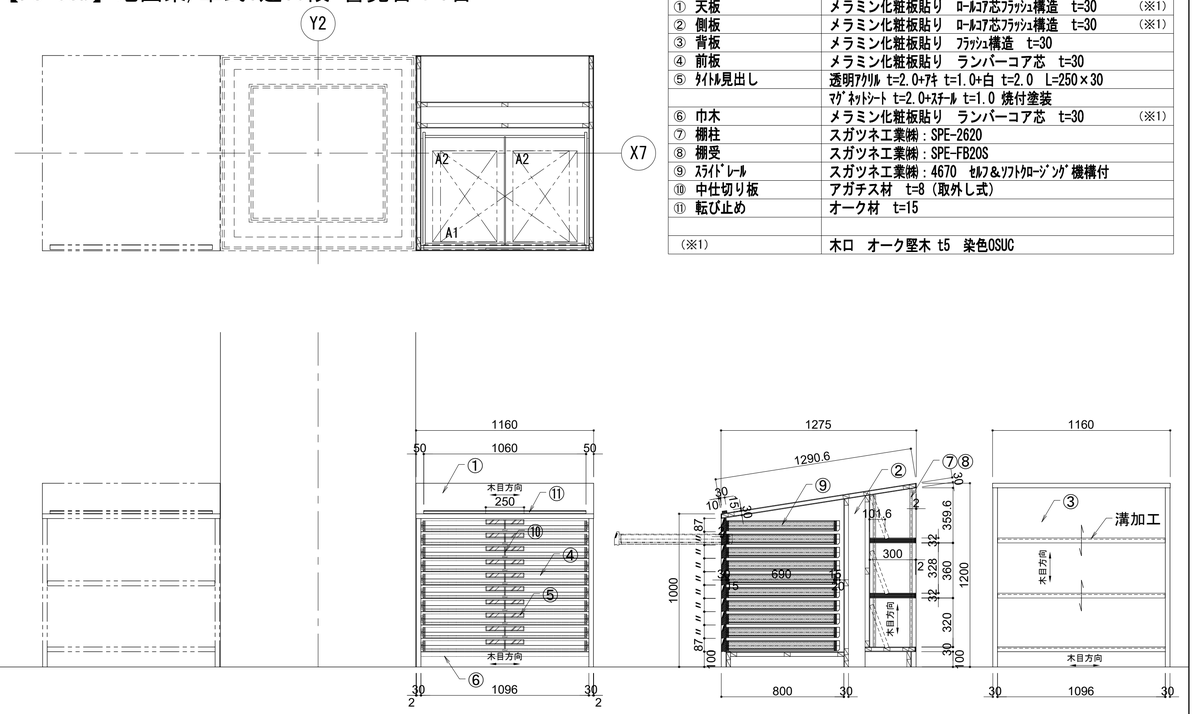

【F3-04】中置書架/複式4連6段：5台

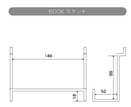

既製品BOOKスタンド
1台につき6個

仕様　(棚板はB５判仕様)		
① 天板（棚板仕様）	スチール t=1.0　塗装:焼付塗装(指定色)	
② 側板	スチール t=1.0　塗装:焼付塗装(指定色)	
	パンチング　φ5mm　上下30mmピッチ	
③ 棚板	スチール t=1.0　塗装:焼付塗装(指定色)	
④ 袖板	スチール t=1.6　塗装:焼付塗装(指定色)	
⑤ 背当たり	スチール t=0.8　塗装:焼付塗装指定色)	
⑥ 支柱	ロ-30×60×2.3 引抜鋼管　塗装:焼付塗装(指定色)	
⑦ 柱接ぎ(上)	スチール C-60×50×1.6　塗装:焼付塗装(指定色)	
⑧ 柱接ぎ(上)カバー	スチール t=0.8　塗装:焼付塗装(指定色)	
⑨ 柱接ぎ(下)	スチール C-108×38×2.3　塗装:焼付塗装(指定色)	
⑩ 柱接ぎ(下)カバー	スチール t=0.8　塗装:焼付塗装(指定色)	
⑪ 床固定金物	スチール t=2.3　塗装:焼付塗装(指定色)　1連ずつ固定	
⑫ ブックエンド	スチール t=1.0　塗装:焼付塗装(指定色)	
⑬ ブックサポート	硬鋼線材　Φ5　塗装:クロムメッキ仕上げ	

▼傾斜スライド棚

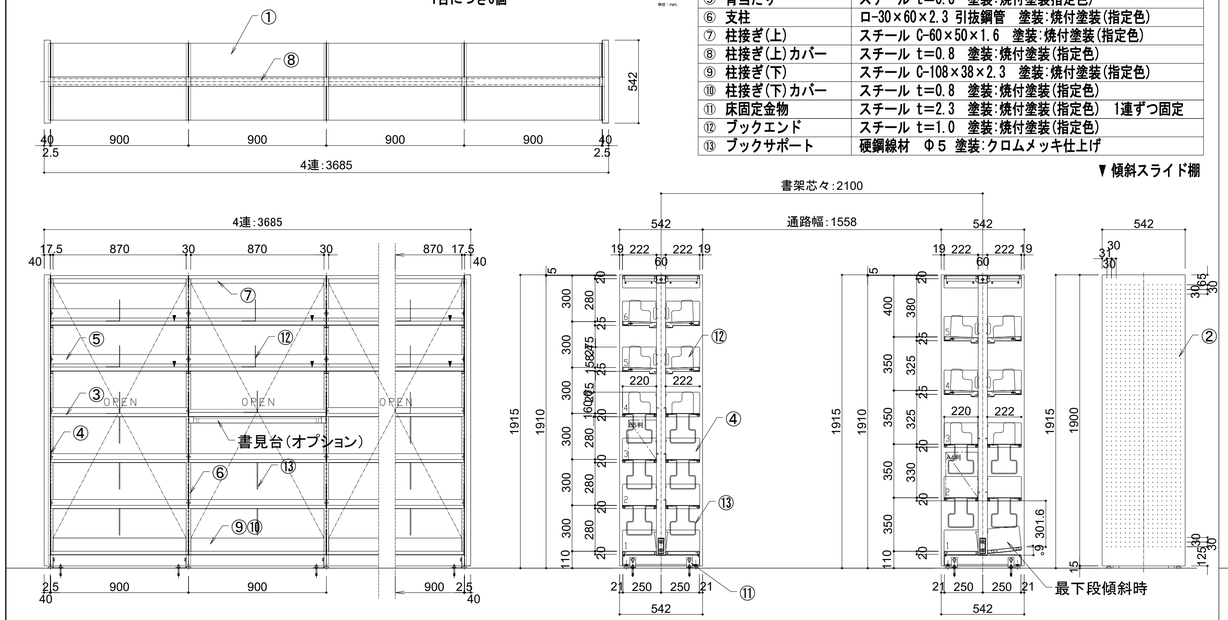

段数例：６段【B5判】　　段数例：５段【A4判】（参考）

【F3-02・04】中置書架/書見台ｵﾌﾟｼｮﾝ部分詳細：20個所

仕様　(棚板はB５判仕様)	
※1：①～⑭	F3-04と同仕様
⑮ 書見台用棚板	メラミン化粧板貼り　ランバーコア芯　t=40
	木口:堅木無垢材　塗装:UC塗装
⑯ 書見台用スライド棚	メラミン化粧板貼り　ランバーコア芯　t=40
	木口:堅木無垢材　塗装:UC塗装
⑰ スライドレール	スガツネ工業㈱:C2731-20（ｽﾗｲﾄﾞ距離　229mm）

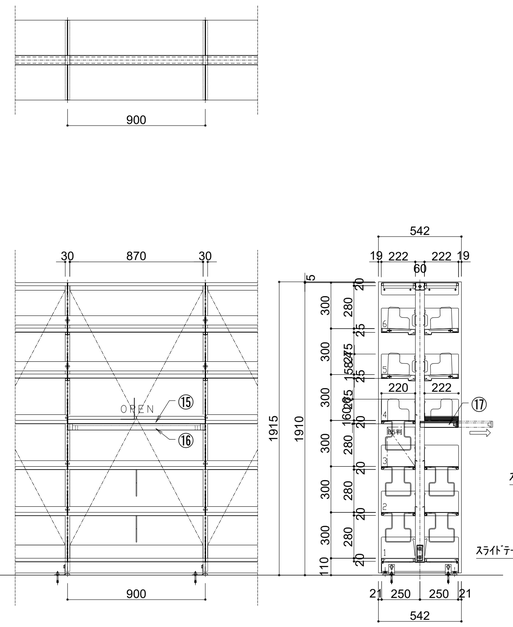

段数例：６段【B5判】

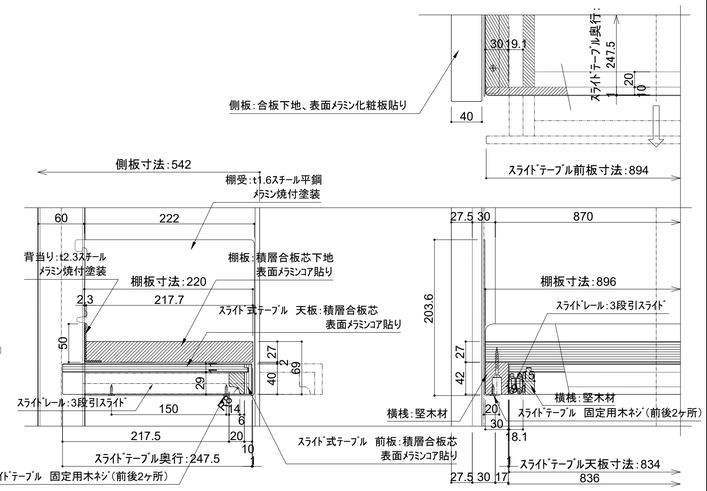

【(書見台)ｵﾌﾟｼｮﾝ　部分詳細　S=1:4】

明石市政策局　プロジェクト推進室		西明石地域交流センター icotto 建設工事	
〈代表設計者〉　一級建築士　国土交通大臣登録　第300703号　森　雅章	A	家具詳細図（11）	最終版
	224		見積版　2024. 12. 16
		安井建築設計事務所	最終契約版

2025. 02. 28

【F3-05】中置書架/単式4連4段：1台

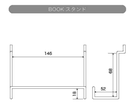

既製品BOOKスタンド
1台につき6個

仕様　（棚板はB５判仕様）	
① 天板	スチール t=1.0　塗装:焼付塗装(指定色)
② 側板	スチール t=1.0　塗装:焼付塗装(指定色)
	パンチング　φ5mm　上下30mmピッチ
③ 棚板	スチール t=1.0　塗装:焼付塗装(指定色)
④ 袖板	スチール t=1.6　塗装:焼付塗装(指定色)
⑤ 背当たり	スチール t=0.8　塗装:焼付塗装(指定色)
⑥ 支柱	ロ-30×60×2.3 引抜鋼管　塗装:焼付塗装(指定色)
⑦ 柱接ぎ(上)	スチール C-60×50×1.6　塗装:焼付塗装(指定色)
⑨ 柱接ぎ(下)	スチール C-108×38×2.3　塗装:焼付塗装(指定色)
⑩ 柱接ぎ(下)カバー	スチール t=0.8　塗装:焼付塗装(指定色)
⑪ 床固定金物	スチール t=2.3　塗装:焼付塗装(指定色)　1連ずつ固定
⑫ ブックエンド	スチール t=1.0　塗装:焼付塗装(指定色)
⑬ ブックサポート	硬鋼線材　Φ5　塗装:クロムメッキ仕上げ
⑱ 背パネル	スチール t=1.0　塗装:焼付塗装(指定色)

▼傾斜スライド棚

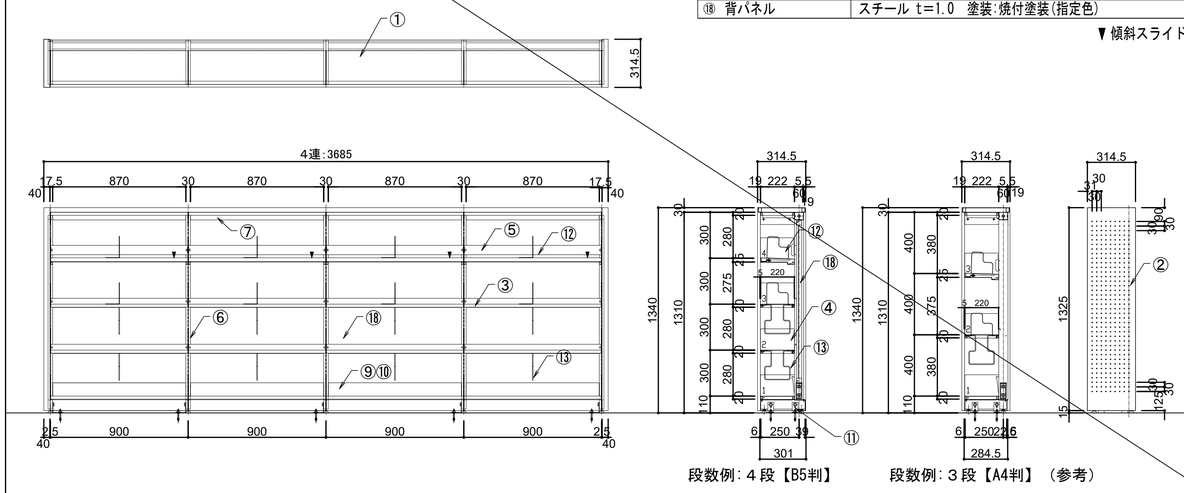

段数例：４段【B5判】　　段数例：３段【A4判】（参考）

【F3-06】壁面書架/単式4連5段：1台

仕様		
① 天板	メラミン化粧板貼り　ﾗﾝﾊﾞｰｺｱ芯　t=30	(※1)
② 側板	メラミン化粧板貼り　ﾌﾗｯｼｭ構造　t=30	(※1)
③ 棚板	メラミン化粧板貼り　積層合板芯　t=26	(※1)
④ 地板	メラミン化粧板貼り　積層合板芯　t=30	(※1)
⑤ 上貫	メラミン化粧板貼り　ﾗﾝﾊﾞｰｺｱ芯　t=30	(※1)
⑥ 下貫	メラミン化粧板貼り　ﾗﾝﾊﾞｰｺｱ芯　t=30	(※1)
⑦ 巾木	メラミン化粧板貼り　ﾗﾝﾊﾞｰｺｱ芯　t=30	
⑧ フィラー	メラミン化粧板貼り	
(※1)	木口　オーク堅木 t5　染色OSUC	

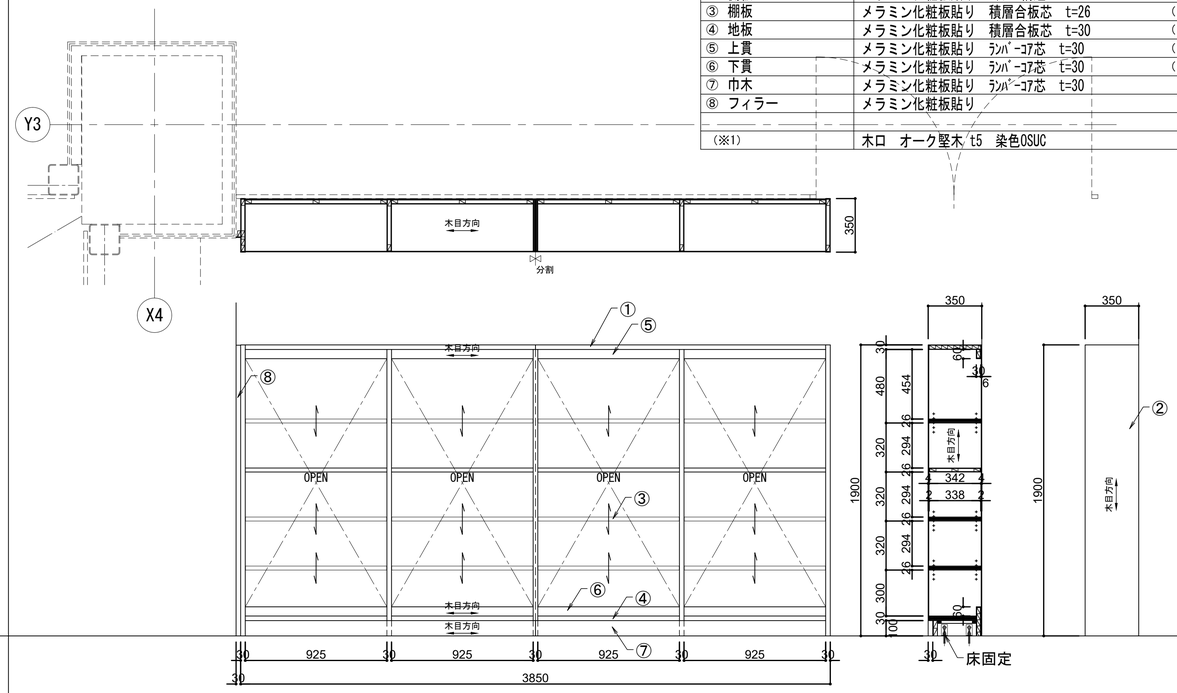

【F3-07a】壁面書架/単式4連8段：1台　　【F3-07b】壁面書架/単式1.5連8段：1台

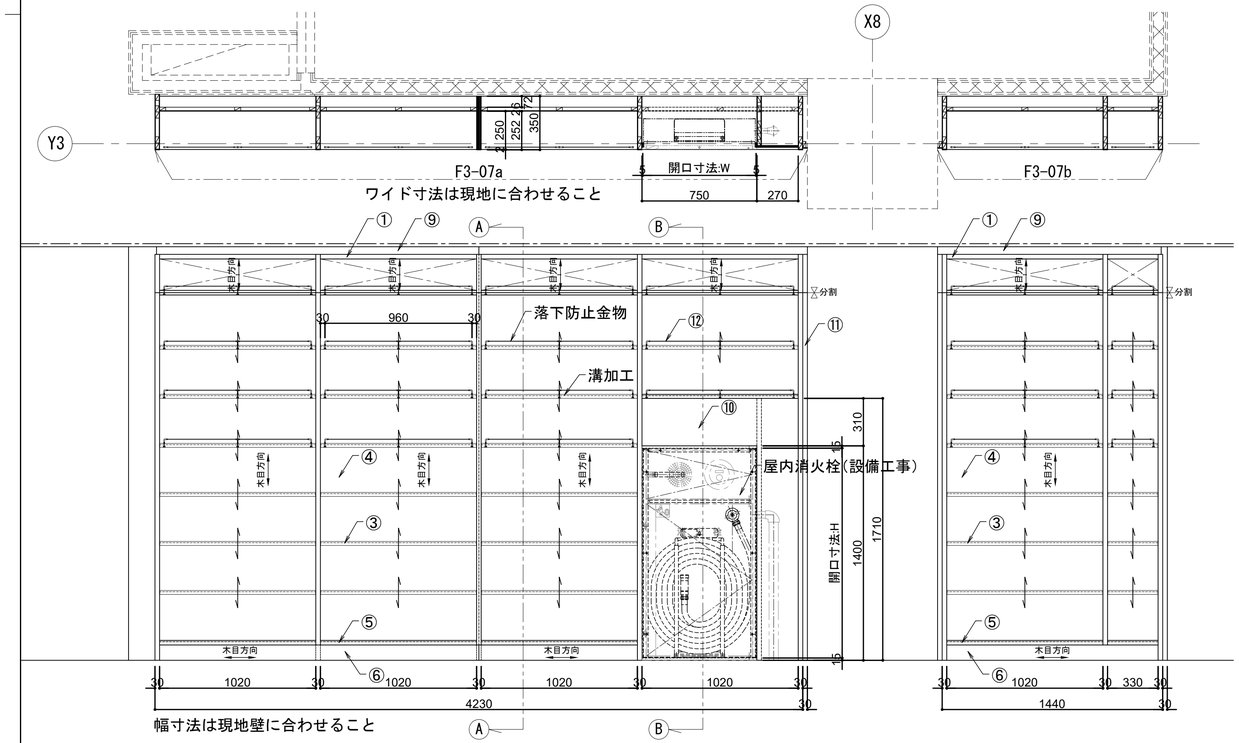

仕様		
① 天板	メラミン化粧板貼り　ﾌﾗｯｼｭ構造　t=30	(※1)
② 側板	メラミン化粧板貼り　ﾌﾗｯｼｭ構造　t=30	(※1)
③ 棚板	メラミン化粧板貼り　積層合板芯　t=26	(※1)
④ 背板	メラミン化粧板貼り　ﾌﾗｯｼｭ構造　t=30	
⑤ 地板	メラミン化粧板貼り　積層合板芯　t=30	(※1)
⑥ 巾木	メラミン化粧板貼り　ランバーコア芯　t=30	(※1)
⑦ 棚柱	スガツネ工業㈱：SPE-2620	
⑧ 棚受	スガツネ工業㈱：SPE-FB20S	
⑨ 幕板	メラミン化粧板貼り　ﾌﾗｯｼｭ構造	
⑩ FIXﾊﾟﾈﾙ	メラミン化粧板貼り　積層合板芯　t=12	
⑪ フィラー	メラミン化粧板貼り	
⑫ 落下防止金物	ROYAL:KL/KO-180/K-4S/KN 30mm・35mm　黒/半艶　H-30	
(※1)	木口　オーク堅木 t5　染色OSUC	

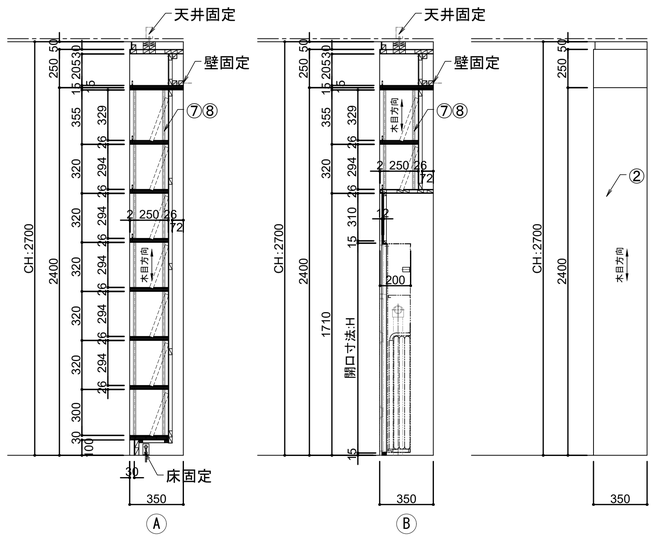

明石市政策局　プロジェクト推進室	西明石地域交流センター icotto 建設工事	
〈代表設計者〉　一級建築士　国土交通大臣登録　第300703号　森　雅章	A　家具詳細図（12）	最終版
	225	見積版　2024.12.16
	安井建築設計事務所	最終契約版

2025.02.28

【F3-07c】中置書架/複式2連7段：4台　【F3-07d】中置書架/通路門：2台

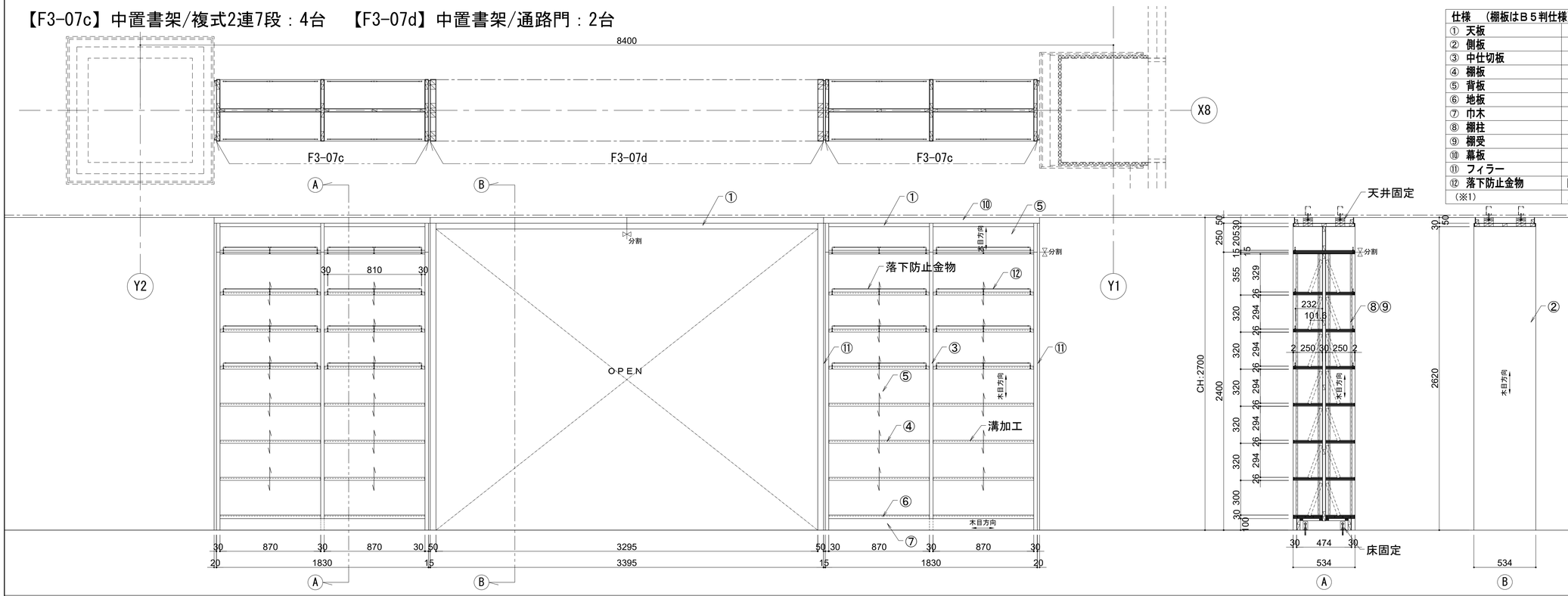

仕様　（棚板はＢ５判仕様）		
① 天板	メラミン化粧板貼り　ﾌﾗｯｼｭ構造　t=30	(※1)
② 側板	メラミン化粧板貼り　ﾌﾗｯｼｭ構造　t=30	(※1)
③ 中仕切板	メラミン化粧板貼り　ﾌﾗｯｼｭ構造　t=30	(※1)
④ 棚板	メラミン化粧板貼り　積層合板芯　t=26	(※1)
⑤ 背板	メラミン化粧板貼り　ﾌﾗｯｼｭ構造　t=30	
⑥ 地板	メラミン化粧板貼り　積層合板芯　t=30	(※1)
⑦ 巾木	メラミン化粧板貼り　ランバーコア芯　t=30	
⑧ 棚柱	スガツネ工業㈱：SPE-2620	
⑨ 棚受	スガツネ工業㈱：SPE-FB20S	
⑩ 幕板	メラミン化粧板貼り	
⑪ フィラー	メラミン化粧板貼り	
⑫ 落下防止金物	ROYAL:KL/KO-180/K-4S/KN 30mm・35mm　黒/半艶　H=30	
(※1)	木口　オーク堅木 t5　染色OSUC	

【F3-08】中置書架/単式6連4段：1台

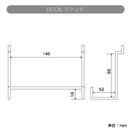

既製品BOOKスタンド
1台につき6個

仕様　（棚板はＢ５判仕様）	
① 天板	スチール t=1.0　塗装:焼付塗装(指定色)
② 側板	スチール t=1.0　塗装:焼付塗装(指定色)
	パンチング　φ5mm　上下30mmピッチ
③ 棚板	スチール t=1.0　塗装:焼付塗装(指定色)
④ 袖板	スチール t=1.6　塗装:焼付塗装(指定色)
⑤ 背当たり	スチール t=0.8　塗装:焼付塗装(指定色)
⑥ 支柱	ロ-30×60×2.3 引抜鋼管　塗装:焼付塗装(指定色)
⑦ 柱接ぎ(上)	スチール C-60×50×1.6　塗装:焼付塗装(指定色)
⑨ 柱接ぎ(下)	スチール C-108×38×2.3　塗装:焼付塗装(指定色)
⑩ 柱接ぎ(下)カバー	スチール t=0.8　塗装:焼付塗装(指定色)
⑪ 床固定金物	スチール t=2.3　塗装:焼付塗装(指定色)　1連ずつ固定
⑫ ブックエンド	スチール t=1.0　塗装:焼付塗装(指定色)
⑬ ブックサポート	硬鋼線材　Φ5　塗装:クロムメッキ仕上げ
⑱ 背パネル	スチール t=1.0　塗装:焼付塗装(指定色)

▼傾斜スライド棚

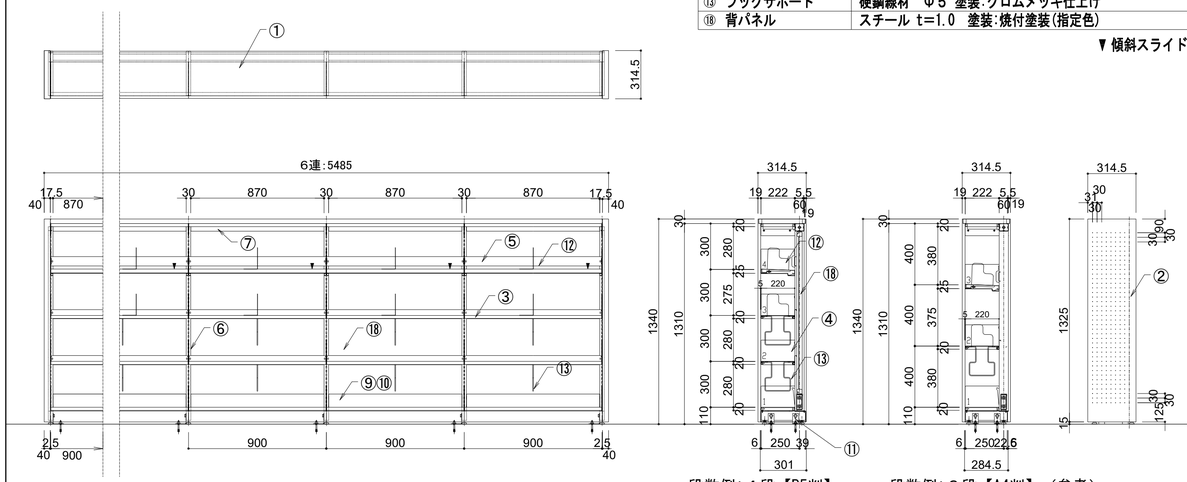

段数例：４段【B5判】　段数例：３段【A4判】（参考）

明石市政策局　プロジェクト推進室	西明石地域交流センター icotto 建設工事		
〈代表設計者〉　一級建築士　国土交通大臣登録　第300703号 森　雅章	A	家具詳細図（13）	最終版
	226		見積版　2024.12.16
		安井建築設計事務所	最終契約版

2025.02.28

【F3-09a】新聞架+新聞収納棚：1台　【F3-09b】雑誌架：2台

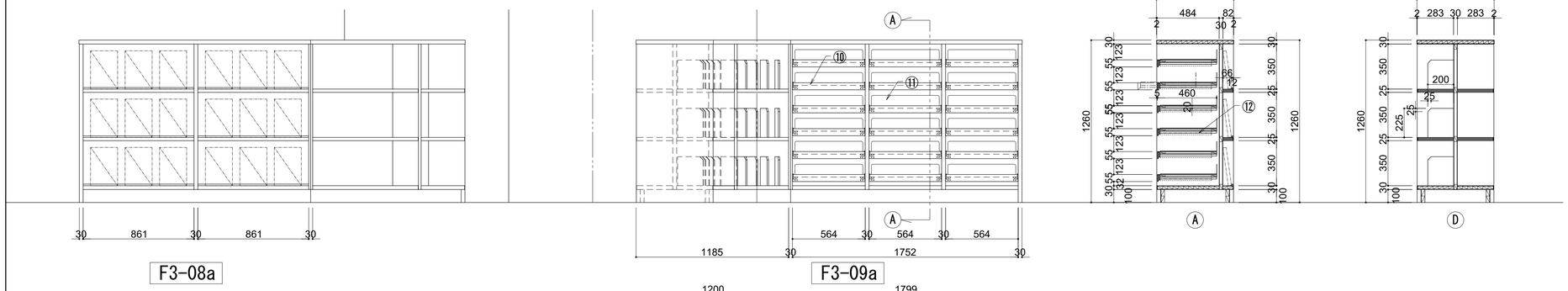

仕様		
① 天板	メラミン化粧板貼り　ランバーコア芯　t=30	(※1)
② 側板	メラミン化粧板貼り　ロールコア芯フラッシュ構造　t=30	(※1)
③ 地板	メラミン化粧板貼り　ランバーコア芯　t=30	(※1)
④ 棚板	メラミン化粧板貼り　ランバーコア芯　t=25	(※1)
⑤ 背板	メラミン化粧板貼り　フラッシュ構造　t=30	
⑥ 巾木	メラミン化粧板貼り　ランバーコア芯　t=30	
⑦ 雑誌架跳上棚	メラミン化粧板貼り　ランバーコア芯　t=24	(※1)
⑧ 雑誌架跳上棚受	スチール t=3.0　塗装:焼付塗装(基準色)	
⑨ 雑誌架跳上棚レール	野口ハードウェアー　GKビス止めフラップレール280mm	
⑩ 新聞収納棚	メラミン化粧板貼り　ランバーコア芯　t=24	
⑪ 新聞収納棚背当たり	スチール t=1.2　塗装:焼付塗装(基準色)	
⑫ 新聞収納棚スライドレール	スガツネ工業㈱:C2731-40SC (スライド距離　426mm)	
(※1)	木口　オーク堅木 t5　染色OSUC	

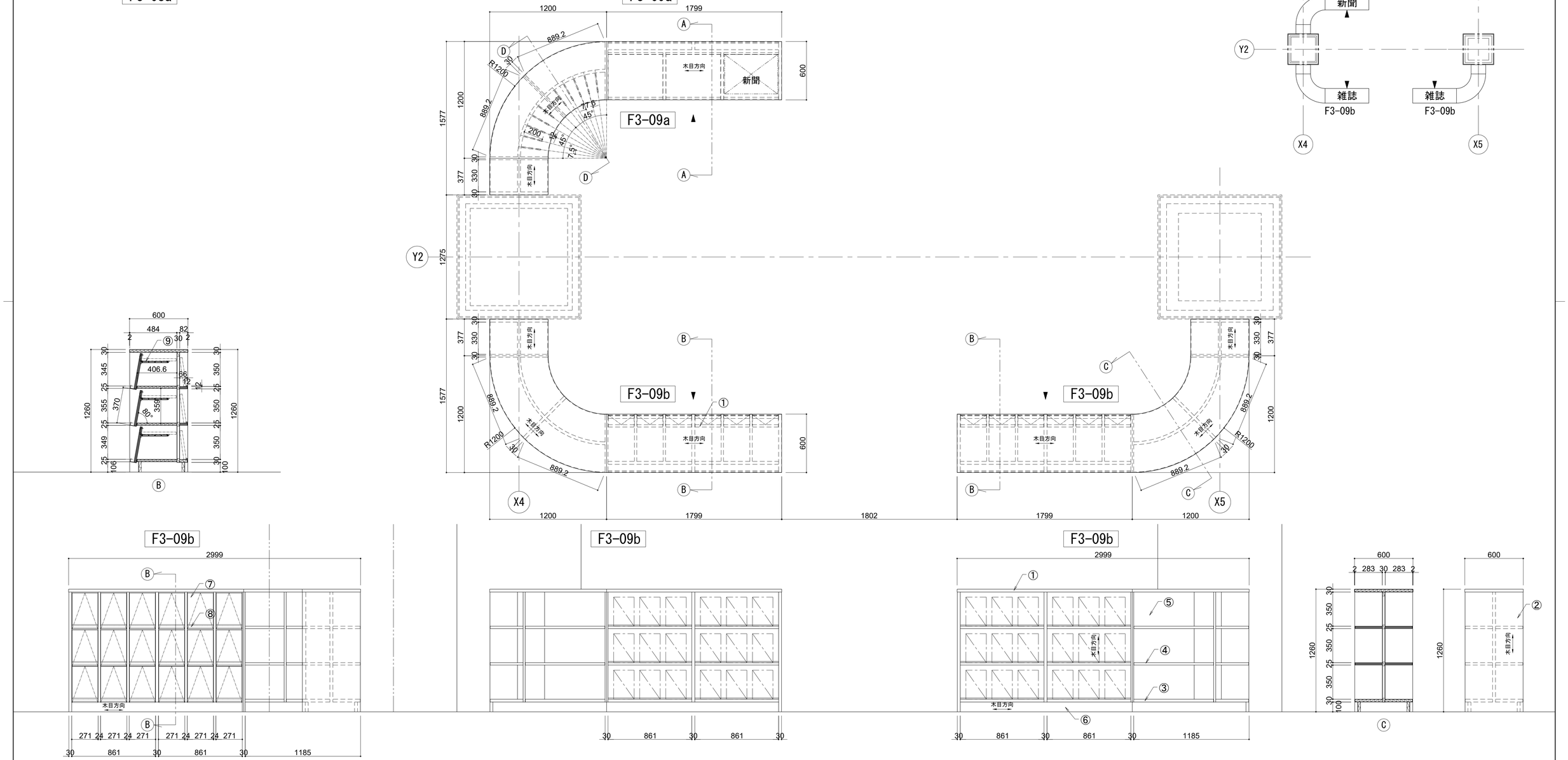

明石市政策局　プロジェクト推進室

西明石地域交流センター icotto 建設工事

〈代表設計者〉　一級建築士　国土交通大臣登録　第300703号
森　雅章

A　家具詳細図 (14)　最終版

227　見積版　2024.12.16

安井建築設計事務所　最終契約版

【F3-10a】窓際書架/単式1連8段：9台

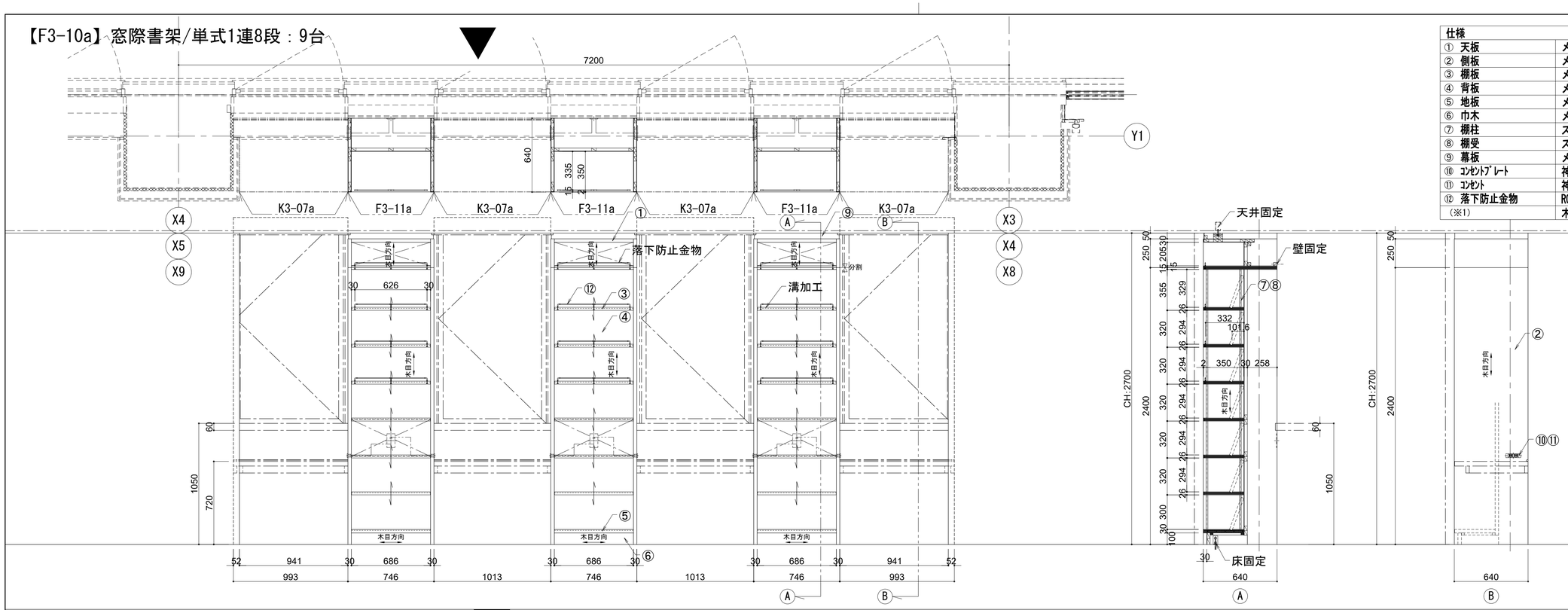

仕様		
① 天板	メラミン化粧板貼り　ﾌﾗｯｼｭ構造　t=30	(※1)
② 側板	メラミン化粧板貼り　ﾌﾗｯｼｭ構造　t=30	(※1)
③ 棚板	メラミン化粧板貼り　積層合板芯　t=26	(※1)
④ 背板	メラミン化粧板貼り　ﾌﾗｯｼｭ構造　t=30	
⑤ 地板	メラミン化粧板貼り　積層合板芯　t=30	(※1)
⑥ 巾木	メラミン化粧板貼り　ランバーコア芯　t=30	(※1)
⑦ 棚柱	スガツネ工業㈱：SPE-2620	
⑧ 棚受	スガツネ工業㈱：SPE-FB20S	
⑨ 幕板	メラミン化粧板貼り　ﾌﾗｯｼｭ構造	
⑩ ｺﾝｾﾝﾄﾌﾟﾚｰﾄ	神保電器㈱：SLPN機器用ﾌﾟﾚｰﾄ(ﾁｮｺ)　SLPN-2UP-C(2口用)	
⑪ ｺﾝｾﾝﾄ	神保電器㈱：ｼﾝｸﾞﾙ　JEC-BN-5-C(ﾁｮｺ)	
⑫ 落下防止金物	ROYAL:KL/KO-180/K-4S/KN 30mm・35mm　黒/半艶　H=30	
(※1)	木口　オーク堅木 t5　染色OSUC	

【F3-10b】窓際書架/単式1連8段：6台

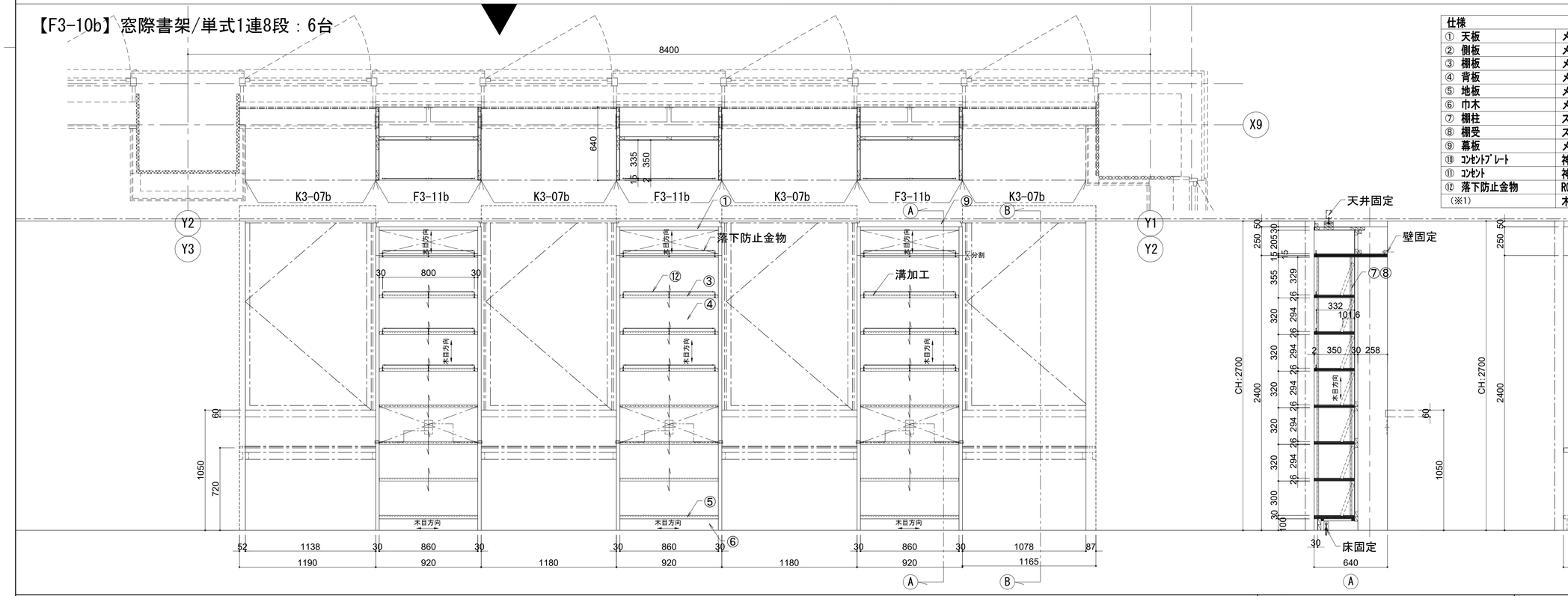

仕様		
① 天板	メラミン化粧板貼り　ﾌﾗｯｼｭ構造　t=30	(※1)
② 側板	メラミン化粧板貼り　ﾌﾗｯｼｭ構造　t=30	(※1)
③ 棚板	メラミン化粧板貼り　積層合板芯　t=26	(※1)
④ 背板	メラミン化粧板貼り　ﾌﾗｯｼｭ構造　t=30	
⑤ 地板	メラミン化粧板貼り　積層合板芯　t=30	(※1)
⑥ 巾木	メラミン化粧板貼り　ランバーコア芯　t=30	(※1)
⑦ 棚柱	スガツネ工業㈱：SPE-2620	
⑧ 棚受	スガツネ工業㈱：SPE-FB20S	
⑨ 幕板	メラミン化粧板貼り　ﾌﾗｯｼｭ構造	
⑩ ｺﾝｾﾝﾄﾌﾟﾚｰﾄ	神保電器㈱：SLPN機器用ﾌﾟﾚｰﾄ(ﾁｮｺ)　SLPN-2UP-C(2口用)	
⑪ ｺﾝｾﾝﾄ	神保電器㈱：ｼﾝｸﾞﾙ　JEC-BN-5-C(ﾁｮｺ)	
⑫ 落下防止金物	ROYAL:KL/KO-180/K-4S/KN 30mm・35mm　黒/半艶　H=30	
(※1)	木口　オーク堅木 t5　染色OSUC	

明石市政策局 プロジェクト推進室		西明石地域交流センター icotto 建設工事	
<代表設計者>　一級建築士　国土交通大臣登録　第300703号 森　雅章		A	家具詳細図（15）	最終版
		228		見積版　2024.12.16
			安井建築設計事務所	最終契約版

2025.02.28

【F3-11】壁面絵本架/単式4連2段 上部展示：2台

仕様		
① 上部展示部天板	メラミン化粧板貼り ﾗﾝﾊﾞｰｺｱ芯 ﾌﾗｯｼｭ構造 t=25	(※1)
② 側板	メラミン化粧板貼り ﾌﾗｯｼｭ構造 t=30	(※1)
③ 棚板	メラミン化粧板貼り 積層合板芯 t=26	(※1)
④ 背板	メラミン化粧板貼り ﾌﾗｯｼｭ構造 t=30	
⑤ 中天板	オーク集成材 t=40 塗装：染色OSUC	
⑥ 下部背板	メラミン化粧板貼り ﾌﾗｯｼｭ構造 t=30	
⑦ 棚柱	スガツネ工業㈱：SPE-2620	
⑧ 棚受	スガツネ工業㈱：SPE-FB20S	
⑨ フィラー	メラミン化粧板貼り	
(※1)	木口 オーク堅木 t5 染色OSUC	

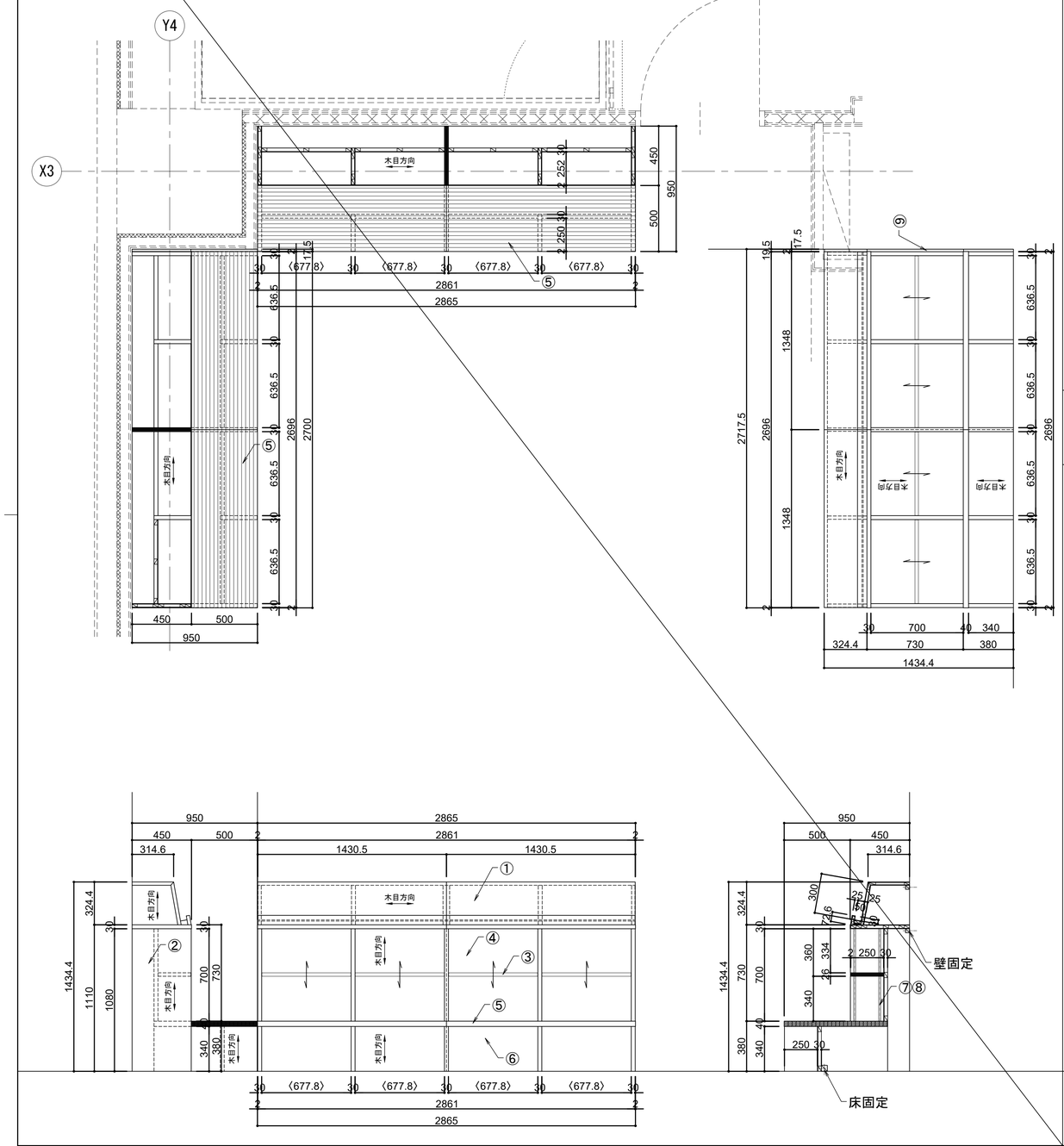

【F3-12】可動本棚：2台

仕様		
① 天板	メラミン化粧板貼り ランバーコア芯 t=30	(※1)
② 棚板	メラミン化粧板貼り ﾌﾗｯｼｭ構造 t=30	(※1)
③ 地板	メラミン化粧板貼り ランバーコア芯 t=30	(※1)
④ 背板	メラミン化粧板貼り ﾌﾗｯｼｭ構造 t=30	(※1)
⑤ 側板	透明ｱｸﾘﾙ t=5	
⑥ キャスター	東海ｷｬｽﾀｰ（株）:FZ75,FZ75S（内3ｹｽﾄｯﾊﾟｰ付）	
(※1)	木口 オーク堅木t5 染色OSUC	

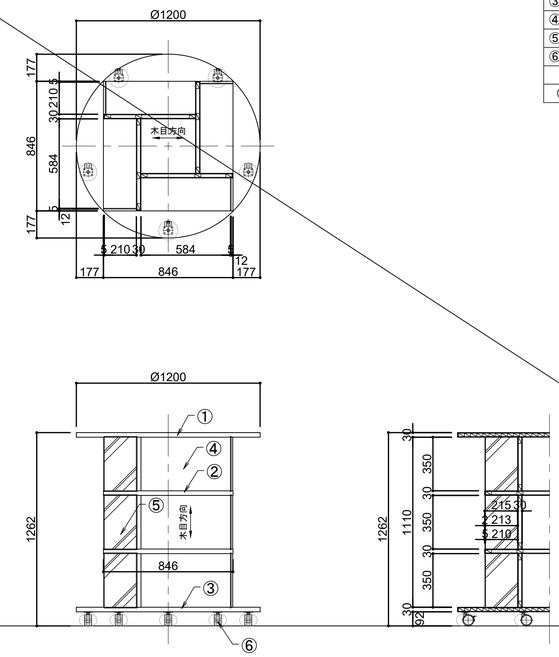

【F3-13】壁面書架/単式4連3段：1台

仕様		
① 天板	メラミン化粧板貼り ﾗﾝﾊﾞｰｺｱ芯 t=30	(※1)
② 側板	メラミン化粧板貼り ﾌﾗｯｼｭ構造 t=30	(※1)
③ 棚板	メラミン化粧板貼り 積層合板芯 t=26 背当り付き	(※1)
④ 地板	メラミン化粧板貼り 積層合板芯 t=30	(※1)
⑤ 上貫	メラミン化粧板貼り ﾌﾗｯｼｭ構造 t=30	(※1)
⑥ 下貫	メラミン化粧板貼り ﾌﾗｯｼｭ構造 t=30	(※1)
⑦ 巾木	メラミン化粧板貼り ﾗﾝﾊﾞｰｺｱ芯 t=30	
⑧ 棚ダボ	30mmﾋﾟｯﾁ	
⑨ 中帆立	メラミン化粧板貼り ﾌﾗｯｼｭ構造 t=30	(※1)
⑩ フィラー	メラミン化粧板貼り	
(※1)	木口 オーク堅木 t5 染色OSUC	

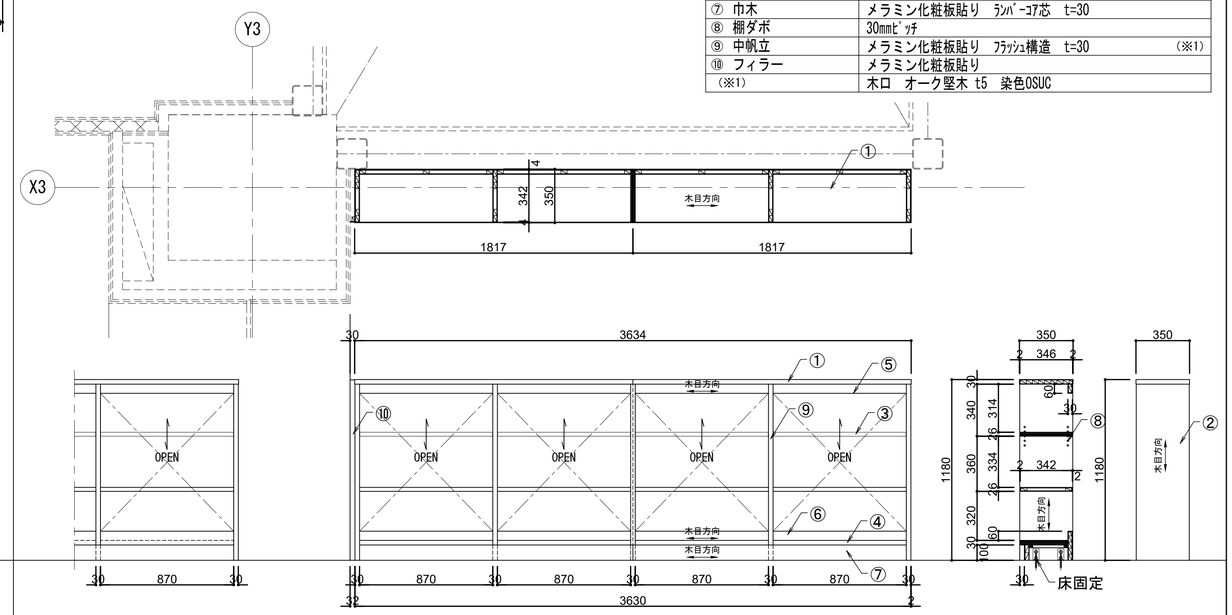

明石市政策局 プロジェクト推進室	西明石地域交流センター icotto 建設工事		
〈代表設計者〉 一級建築士 国土交通大臣登録 第300703号 森 雅章	A	家具詳細図（16）	最終版
	229		見積版 2024.12.16
		安井建築設計事務所	最終契約版

2025.02.28

【F3-14】柱面書架/単式1連3段：2台

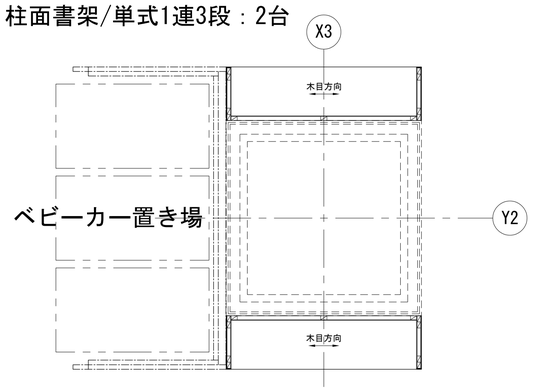

仕様		
① 天板	メラミン化粧板貼り　ランバーコア芯　t=30	(※1)
② 側板	メラミン化粧板貼り　ﾛｰﾙｺｱ芯ﾌﾗｯｼｭ構造　t=30	(※1)
③ 地板	メラミン化粧板貼り　ランバーコア芯　t=30	(※1)
④ 棚板	メラミン化粧板貼り　積層合板芯　t=26	(※1)
⑤ 背板	メラミン化粧板貼り　ﾌﾗｯｼｭ構造　t=30	
⑥ 巾木	メラミン化粧板貼り　ランバーコア芯　t=30	
⑦ 棚柱	スガツネ工業㈱：SPE-2620	
⑧ 棚受	スガツネ工業㈱：SPE-FB20S	
(※1)	木口　オーク堅木 t5　染色OSUC	

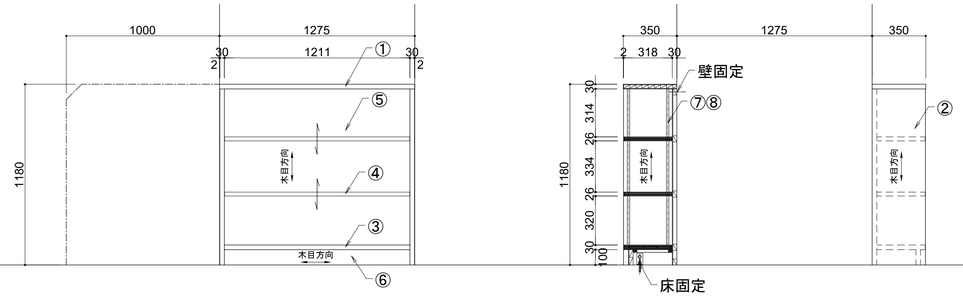

【F3-15】ブックリターンポスト：1台

仕様:	
メーカー	キハラ/ブックリターンポストL Ⅱ スプリング式 同等品
寸法	W754×D850×H1454
本体	スチール（粉体塗装：粘着シート貼）
	ｷｬｽﾀｰ付
備考	3Fに設置（未プロット）

【F3-16】ブックリターンカート：1台

仕様:	
メーカー	金剛/BP03 同等品
寸法	W625×D685×H1000
本体	スチール（焼付塗装：指定色）
	荷重沈下装置
	φ100ｷｬｽﾀｰ付
備考	1F返却ポストに設置

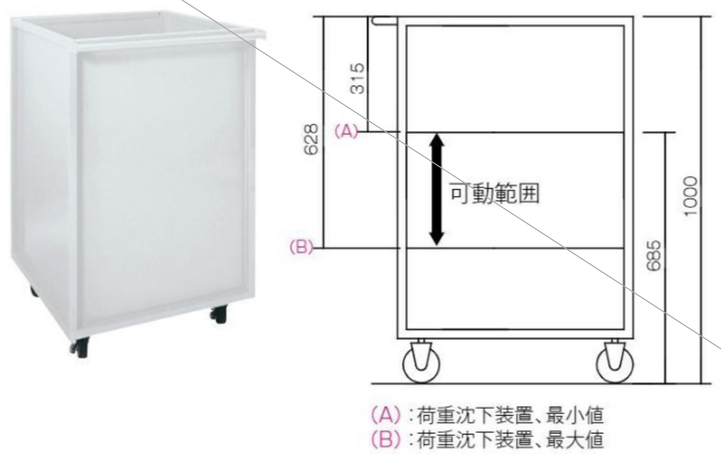

明石市政策局 プロジェクト推進室	西明石地域交流センター icotto 建設工事		
〈代表設計者〉 一級建築士 国土交通大臣登録 第300703号 森 雅章	A	家具詳細図（17）	最終版
	230		見積版 2024.12.16
		安井建築設計事務所	最終契約版

2025.02.28

【T1a】テーブルスタンド照明a：8台（各所）

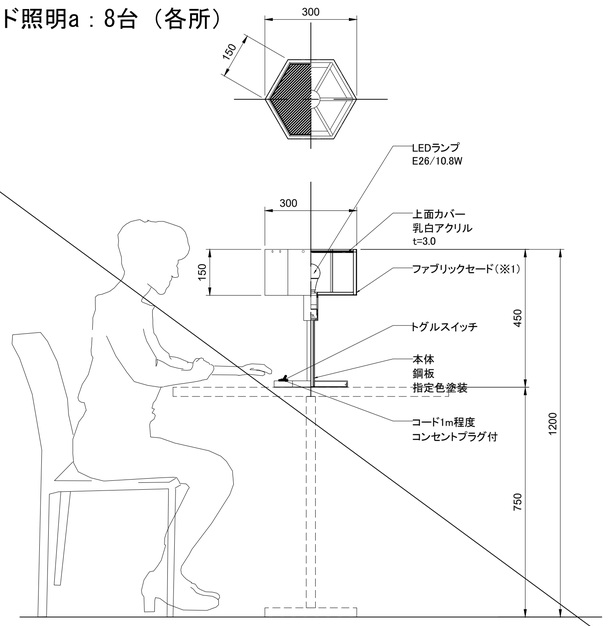

【T1b】テーブルスタンド照明b：8台（各所）

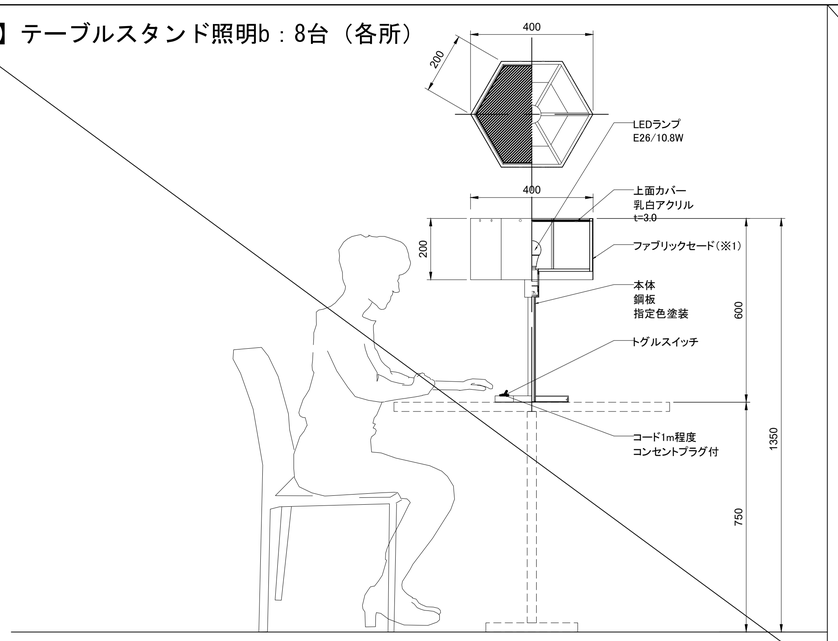

【ST1】デスクスタンド照明：26台（各所）

FLOS/756TAB/T/LED/BLK

LED 7W（3000K）347lm Ra90

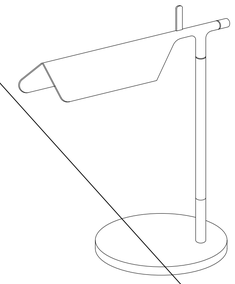

高・327 巾・273 奥・175mm 質量・1.0kg
アルミダイキャスト塗装仕上 アクリル
中間調光スイッチ付（100%→50%→OFF、100%～10%）
ACアダプター付

【T2】閲覧テーブル照明：1台

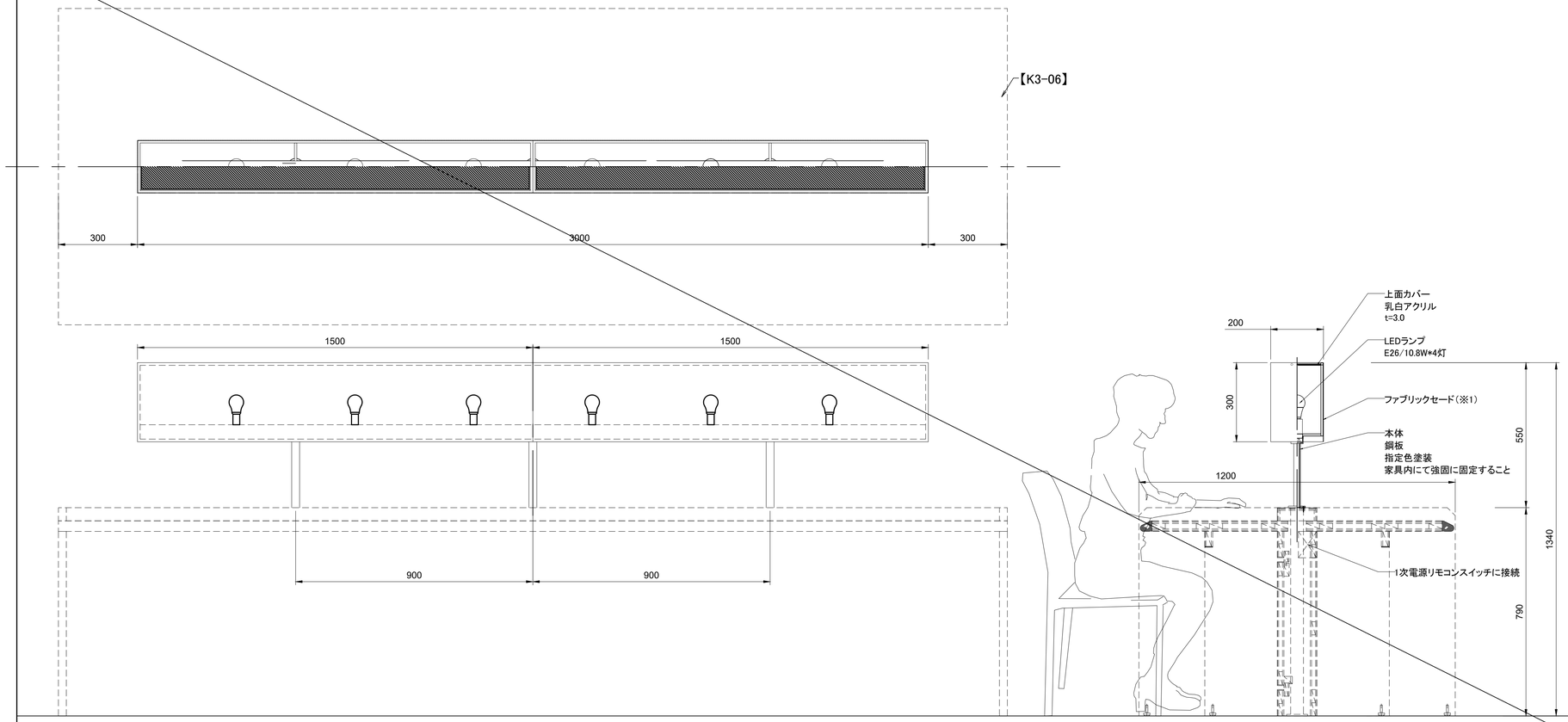

【T3】フロアスタンド照明：10台（各所）

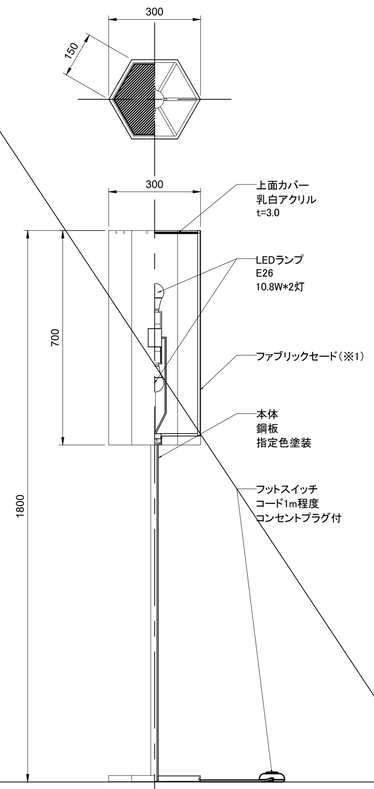

※1：ファブリックセード：ヤマギワ/324S7247G相当品・2枚重ね加工

明石市政策局 プロジェクト推進室	西明石地域交流センター icotto 建設工事		
〈代表設計者〉 一級建築士 国土交通大臣登録 第300703号 森 雅章	A	家具詳細図（18）	最終版
	231		見積版 2024. 12. 16
		安井建築設計事務所	最終契約版

2025. 02. 28

List

サインリスト

名称	総数	取付	サンプル	製作図	備考
1.自立書架番号サイン	39	書架	●	●	
2.自立書架側板サイン	39	書架	●	●	
3.コーナーサイン	6	壁面	●	●	
4.仕切板サイン	500	書架			
5.書架コーナーサイン	23	書架	●	●	
6.新聞架サイン	20	書架	●		
7.雑誌架サイン	80	書架	●	●	
8.地図架・大型本架サイン	20	書架	●		
9.分類表サイン	1	壁面	●	●	
10.図書館マップサイン	8	壁面	●	●	
12.利用案内サイン	10	壁面・家具			
13.室名サイン（ペーパークリップ）	3	壁面	●		
14.カウンターサイン	3	卓上	●	●	
15.返却日サイン	3	卓上	●	●	
16.禁止サイン	20	卓上	●	●	
17.多目的スタンド	4	床置			
18.営業時間案内	1	ガラス			
19.ベビーカー置き場サイン	2	壁面		●	
20.BDSサイン	2	ガラス・設備			
21.図書館宣言サイン	1	壁面			

※照明:◎=電源が必要　○=外部照明にて照射

サイン工事　特記事項

1.総記

本設計図書は、サインリスト、特記事項、サインプロット図、意匠図から成る。

2.共通事項

適用範囲　本計画に付設される案内板・室名札等のサイン及び移動式サインの全てに適用する。

一般事項
a.屋外大型サイン等の場合に 当該特記事項の仕様を超える範囲は、
日本建築学会建築工事標準仕様書（JASS）及び
日本建築学会制定各種指針の規定を基準とする。
b.仕上げ材は、工事に先立ち見本を提出して、監督職員の承諾を受ける。
c.設計図に基づき必要な製作図、施工図を作成し、監督職員の承諾を受ける。
d.サイン施工前に、原寸出力、実仕様サンプルの作成（費）を見込み、監督職員の承諾を受ける。
e.サイン施工前に、現場検証を監督職員等参加のうえで行い承諾を受ける。
f.サイン施工前に、現場調査をし、設計及び監督職員に報告すること。
g.特定の製品の指示がある場合は、そのメーカー仕様による。
h.耐震施工は、建築設備耐震設計・施工指針（日本建築センター）による。

官公署その他への手続き　工事の施工、建物の使用の開始に必要な官公署その他への手続きは速やかにおこなう。

3.施工基準

関係法令
a.設計図書及び監督職員の指示に従い、建築基準法消防法、その他関係ある法令、
指針を厳守しかつ電気設備技術基準及び内線規程に適合
するように施工する。
b.電気用品取締法の適応を受けるものは形式認可済みのものを使用する。
ただし制限外申請にて許可されたものはこの限りでない。
また規格制定なきものは官公署及び所轄電力会社の検査合格及び監督職員の
承諾を受ける。
c.JIS・JEC（電気規格調査会標準規格）・JEM（日本電気工業会標準規格）に
制定のあるもので特記が無い場合はこれに適合したものを使用する。

電照型の仕様
a.電灯、コンセント類
LED、白熱灯、蛍光灯、コンセント、スイッチ等の形式は特記による。
使用する部品のカタログ等を提出し監督職員の承諾を受ける。
1.配線の経路、コードの種類は監督職員と協議して決定する。
2.器具の取付けに当っては器具内の温度が過度に上昇しないよう、空気抜き等を設け、
電球の性能低下や寿命の低下の無いよう注意する。
3.放電灯器具の金属部には全てD種接地工事を施す。
4.工事完了後、点灯試験及び絶縁抵抗測定を行い、その結果を報告する。
b.電照式サインの指定色は照射及び透過された光が肉眼で知覚された色とする。
したがって指定の光源を用いた実験体により色彩を調整し、サンプルにて
監督職員の承諾を受ける。

4.材料及び工法

鋼　材
特記が無い場合以下を標準とする
a.鋼材はJIS規格品を使用する。
b.屋外部に使用される場合の防錆処理は溶融亜鉛メッキとするか、
電気亜鉛メッキ鋼板を使用すること。その他の処理とする場合は、
監督職員と協議して決定する。
c.ステンレスはSUS304とする。

アルミ材
特記が無い場合以下を標準とする
a.アルミニウム合金板はJIS-H-4000-1970「アルミニウム及び
アルミニウム合金の板及び条」二種（A-5052-H-32）とする。
b.異種金属による電気腐食の防止法は絶縁処理を施す。

粘着シート材
特記が無い場合以下を標準とする
a.外部に使用するシート類は耐候性能（5年間色の変化、ひび割れ、
はがれ、ゆがみが生じない）を有するものとする。

樹脂板
特記が無い場合以下を標準とする
a.メタアクリル樹脂板はJIS-K-6718とする。
1.切断面、切り抜き部分の見えがかり部はバフ仕上げとする。
2.接着材は融合型接着材を使用し、接着面に気泡、ゴミが入らないものとする。
3.静電気防止処理は監督職員の指示による。
b.硬質塩化ビニール板はJIS-K-6745とする。
c.アクリル変性高衝撃塩化ビニール板の加工はメーカー仕様とする。
d.偏光アクリル樹脂板の加工はメーカー仕様とする。
e.アルミポリエチレン積層板の表面加工はアルミ材料に準ずる。
f.強化ポリエステル材はガラス繊維補強法、仕上げを含めメーカー仕様及び
特記による。
g.切り文字は糸面取りとする。

ガラス
特記が無い場合以下を標準とする
a.板ガラスは普通板、フロート、みがき、型板、合わせ、
強化など全ての種類はJIS規格製品とする。
b.ガラスの取付け用材のすべては見本を提出し監督職員の承諾を受ける。
c.ガラスの接着方法は接着剤、粘着シート、テープ類を含め監督職員と協議の上
決定する。
d.人が触れる部分の仕上げに関しては安全性を十分に考慮して制作すること。

表面処理　a.スチール鋼材は全てサビ止め塗装（2液エポキシ塗料）を施した上で、
指定された仕上げを施すこと。

塗　装
a. 外部設置アイテムは指定色フッ素樹脂焼付塗装とすること。
b. 内部設置アイテムは指定色ポリウレタン樹脂焼付塗装とすること。

5.表示面その他

文字・ピクトグラム
a.サインに使用する書体はタイプフェイスの通りとする。
b.文字の高さについては和字は「木」の高さ,英字は「H」の高さ、
数字は「1」の高さをそれぞれ基準とする。
c.文字間隔については文章は詰め送りとし、室名などの短い文字組は別紙の
レイアウトを基本とする。
また字の間隔は視覚的に等しく見えるように調整配列する

レイアウト図
図は特記の無い場合以下の要領で作成する。
a.文字及び図形等の拡大縮小指定原版を用い写真操作によって忠実に再現する。
また拡大時における変形は入念に修正し監督職員の承諾を受ける。

デジタル出力
デジタル出力品は特記のない場合下記による。
a.色については現物見本を提出して、監督職員の承諾を受ける。
b.出力画像を保護し耐候性や耐水性、防汚性を高める専用フィルムで
ラミネートする。
c.設置する場所に応じ出力機の選定を行う。
d.透明フィルム使用の際はPET素材とし、白インキ対応の出力機とする。

グラフィック原稿
a.多言語表記に応じた、翻訳の費用を見込むこと。
b.点字サインに必要な点訳の費用を見込むこと。

6．工事範囲

基礎工事　サイン本体を設置するにあたり必要な基礎工事はサイン工事とする。

下地工事　サイン本体を設置するにあたりサインに必要な下地工事はサイン工事とする。

足場架設工事　サイン本体を設置するにあたりサインに必要な足場架設工事はサイン工事とする。

照明工事
一次側電源は別途工事（電気工事）とする（タイマー、スイッチ、コンセント設置を含む）
二次側結線及び配線はサイン工事とする。
内照式サイン（照明内臓タイプ）の二次側結線及び照明器具はサイン工事とする。

7．その他

サインデザインの再検討
本施設に設置設置するサインは、A-54「サイン詳細図（1）」、A-55「サイン詳細図（2）」を見込んでいるが、契約後、発注者と協議の上、各サインデザインの再検討を実施すること。
再検討により発生するサイン整備費の増減については、発注者と協議の上、設計変更の対象とする。
なお、サインデザインの再検討は、過去に公益社団法人日本サインデザイン協会が主催するSDA賞で、金賞・大賞・最優秀賞のいずれかを受賞したことがある作品代表者（事業者）が実施すること。

明石市政策局　プロジェクト推進室	西明石地域交流センター icotto 建設工事			
〈代表設計者〉　一級建築士　国土交通大臣登録　第300703号 森　雅章	A	家具詳細図 (19)	最終版	2024.01.31
	232	図書コーナーサインリスト	見積版	2024.01.31
		安井建築設計事務所	最終契約版	

Plot_3F

3F図書館サインプロット図

1 自立書架番号サイン
2 自立書架側板サイン
3 コーナーサイン
4 仕切板サイン
5 書架コーナーサイン
6 新聞架サイン
7 雑誌架サイン
8 地図架サイン
9 分類表サイン
10 図書館マップサイン
12 利用案内サイン
13 室名サイン（ペーパークリップ）
14 カウンターサイン
15 返却日サイン
16 禁止サイン
17 多目的スタンド
18 営業時間案内
19 ベビーカー置き場サイン
20 BDSサイン
21 図書館宣言サイン

4 ×500
6 ×20
7 ×80

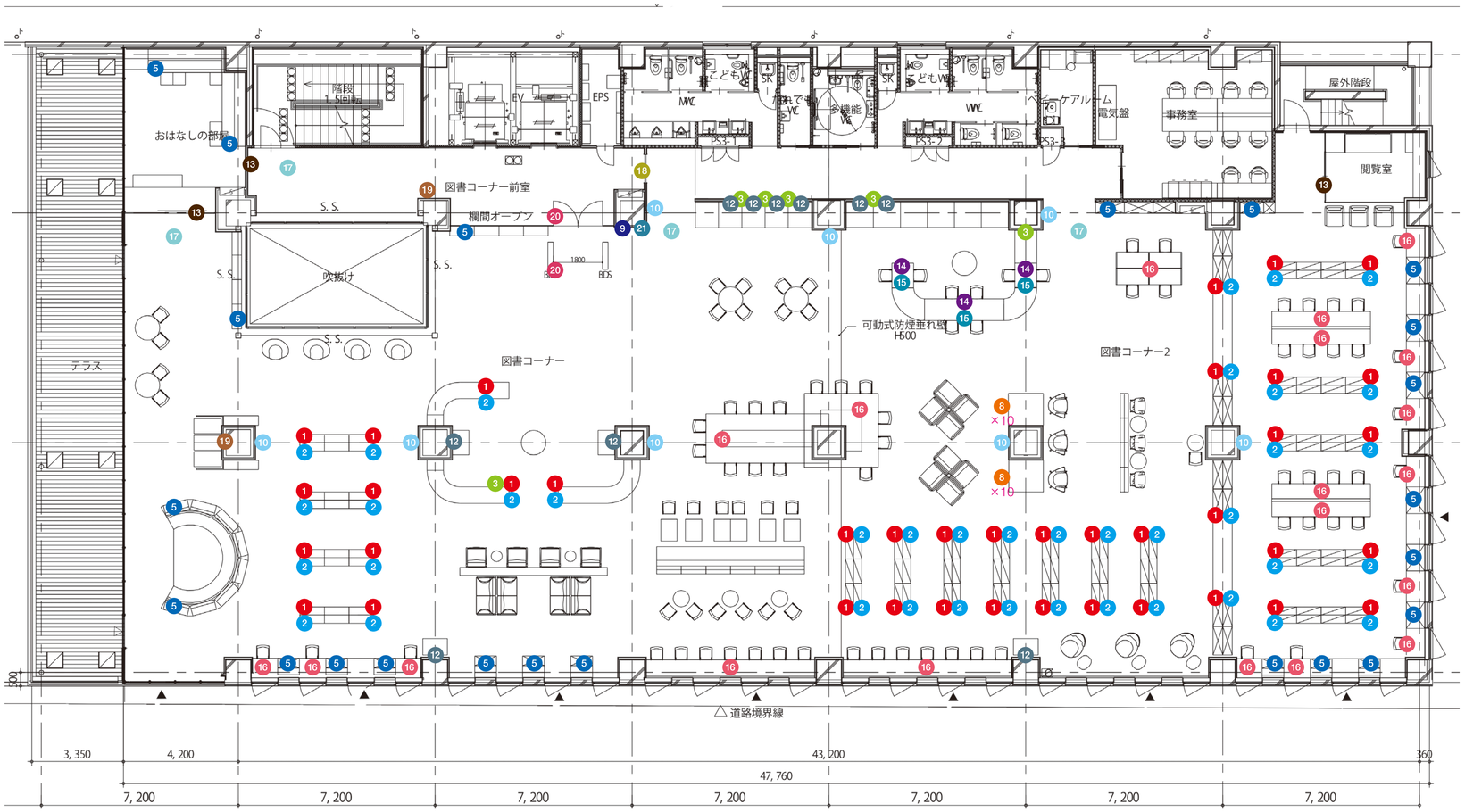

S=1/100(A1)

明石市政策局 プロジェクト推進室	西明石地域交流センター icotto 建設工事		
〈代表設計者〉 一級建築士 国土交通大臣登録 第300703号 森 雅章	A	家具詳細図 (20)	最終版
	233	図書コーナーサイン配置図	見積版 2024.12.16
		安井建築設計事務所	最終契約版

（2023年版）

20230220

Sign_01 自立書架番号サイン　S=1/20(A1)

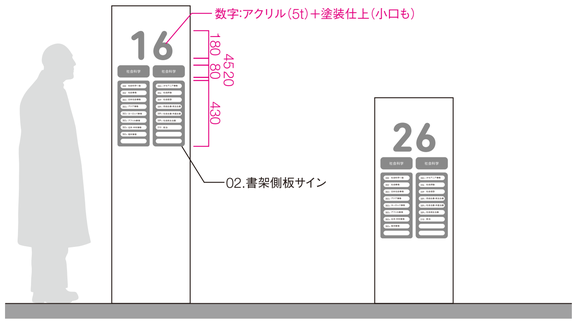

Sign_02 自立書架側板サイン　S=1/20,1/8(A1)

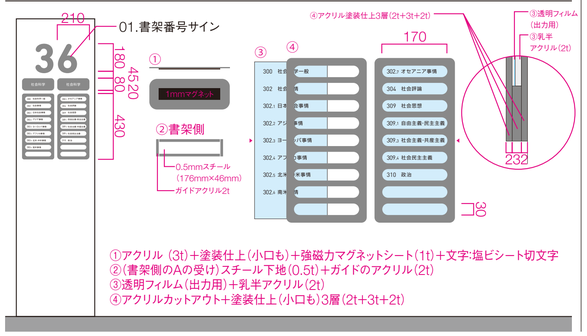

Sign_03 コーナーサイン　S=1/20(A1)

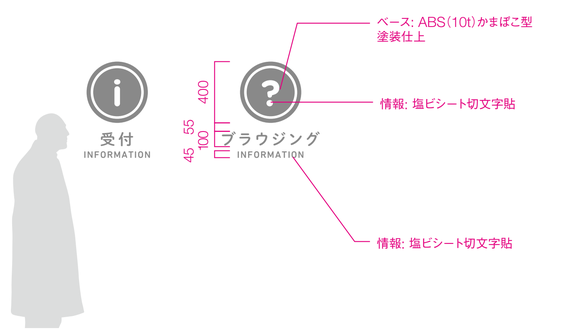

Sign_04 仕切板サイン　S=1/4(A1)

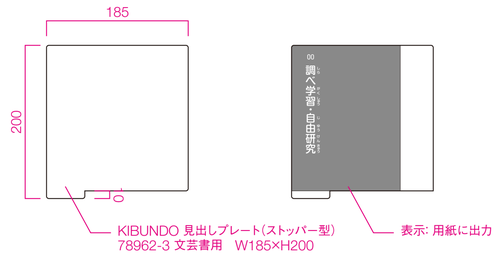

Sign_05 書架コーナーサイン　S=1/20,1/6(A1)

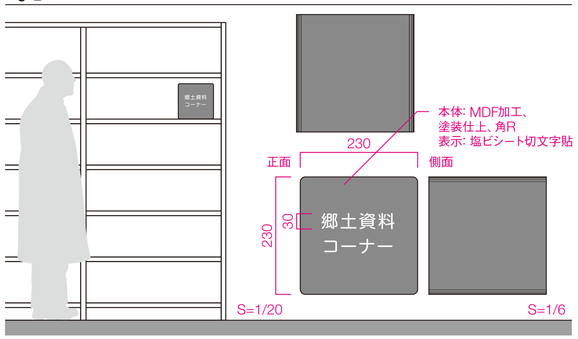

Sign_06 新聞架サイン　S=1/20,1/4(A1)

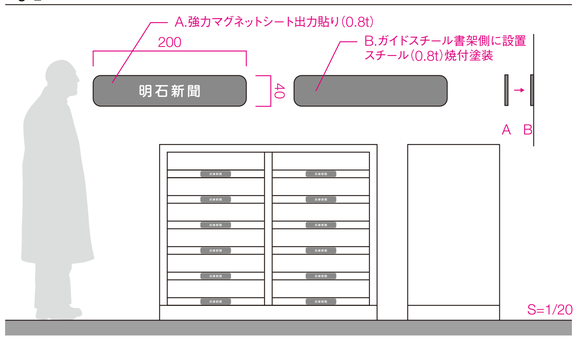

Sign_07 雑誌架サイン　S=1/20,1/4(A1)

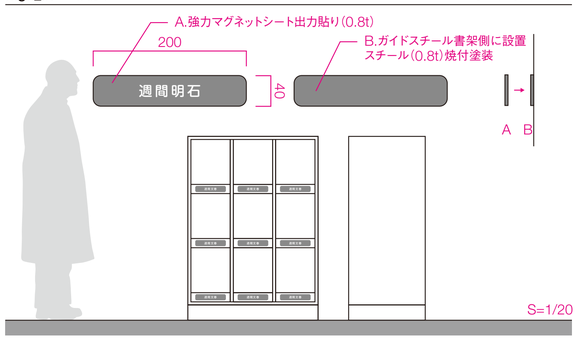

Sign_08 地図架・大型本架サイン　S=1/20,1/4(A1)

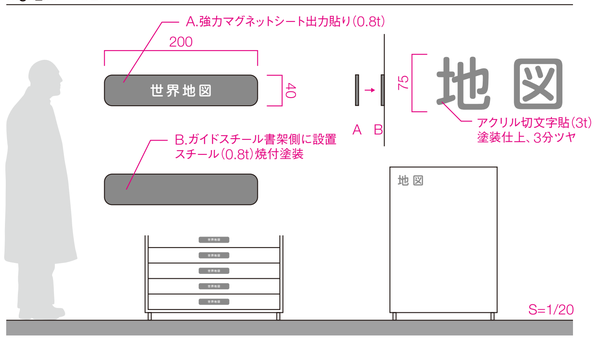

Sign_09 分類表サイン　S=1/20,1/10(A1)

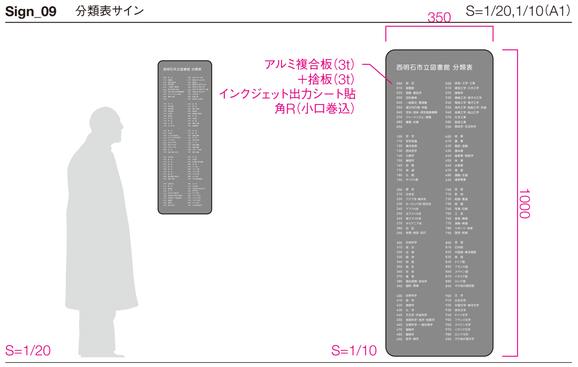

Sign_10 図書館マップサイン　S=1/20(A1)

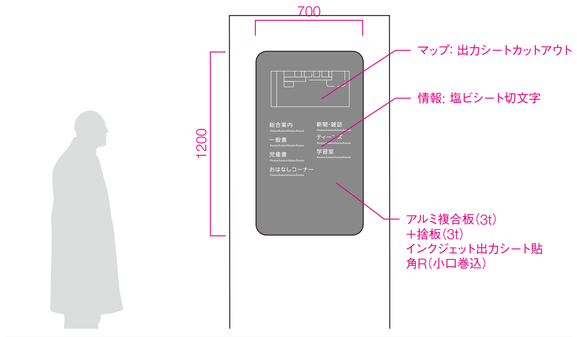

Sign_12 利用案内サイン　S=1/20,1/4(A1)

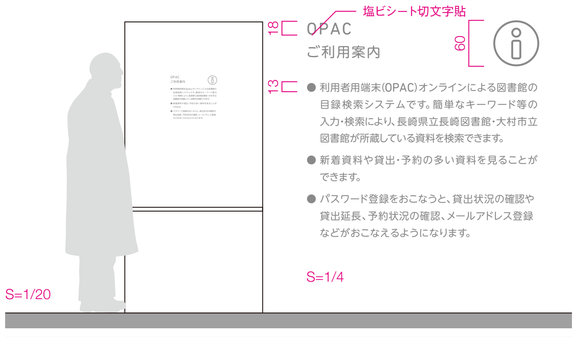

Sign_13 室名サイン(ペーパークリップ)　S=1/20,1/4(A1)

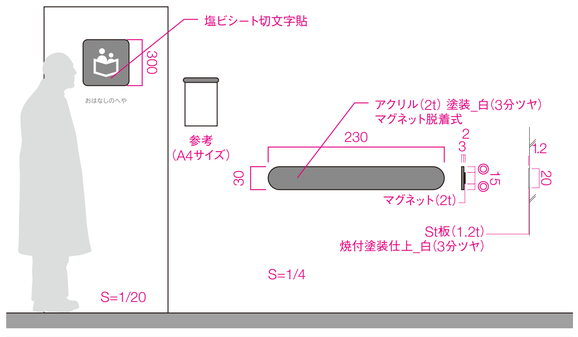

Sign_14 カウンターサイン　S=1/2(A1)

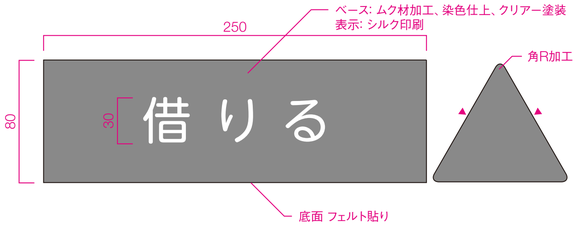

Sign_15 返却日サイン　S=1/2(A1)

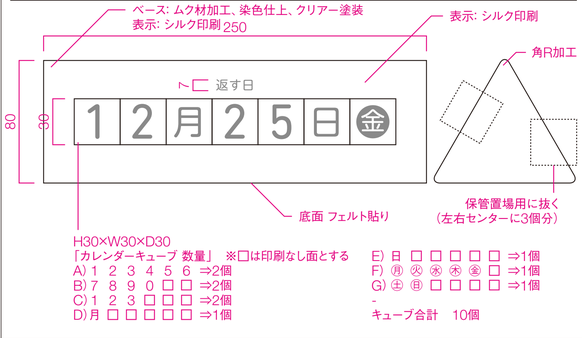

Sign_16 禁止サイン　S=1/4(A1)

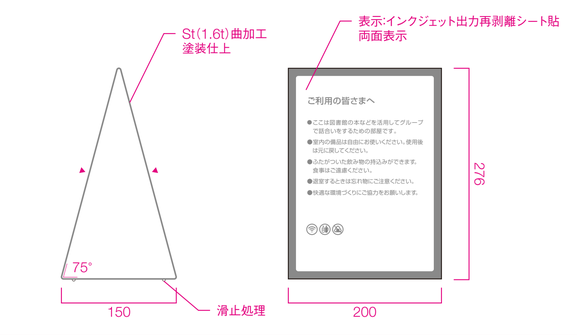

Sign_17 多目的スタンド　S=1/20(A1)

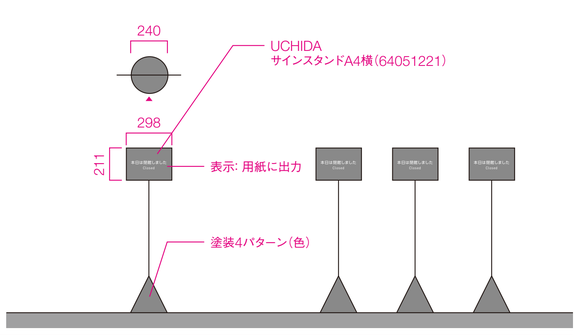

明石市政策局　プロジェクト推進室		西明石地域交流センター icotto 建設工事	
〈代表設計者〉　一級建築士　国土交通大臣登録　第300703号 森　雅章	A	家具詳細図 (21)	最終版
	234	図書コーナーサイン詳細図1	見積版　2024.12.16
		安井建築設計事務所	最終契約版

Sign_18　営業時間案内　S=1/20,1/10(A1)

Sign_19　ベビーカー置場サイン　S=1/20,1/4(A1)

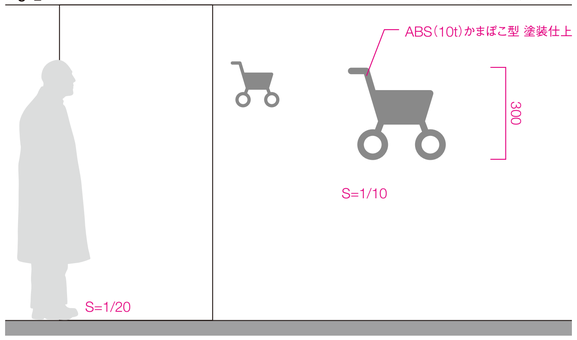

Sign_20　BDSサイン　S=1/4(A1)

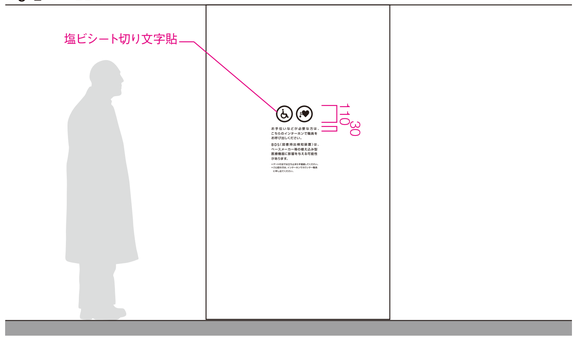

Sign_21　図書館宣言サイン　S=1/20,1/10(A1)

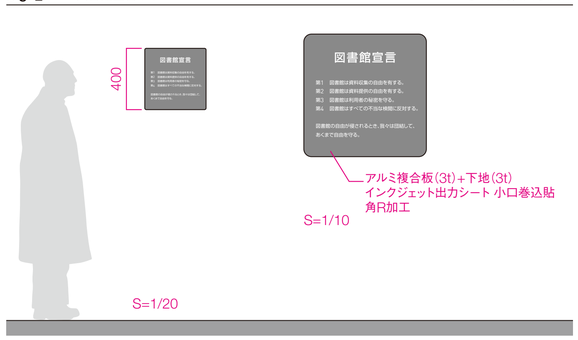

明石市政策局　プロジェクト推進室	西明石地域交流センター icotto 建設工事		
〈代表設計者〉　一級建築士　国土交通大臣登録　第300703号 森　雅章	A	家具詳細図 (22)	最終版
	235	図書コーナーサイン詳細図2	見積版　2024.12.16
		安井建築設計事務所	最終契約版

(2023年版)

20230220

SS-01　詳細図　　1:30

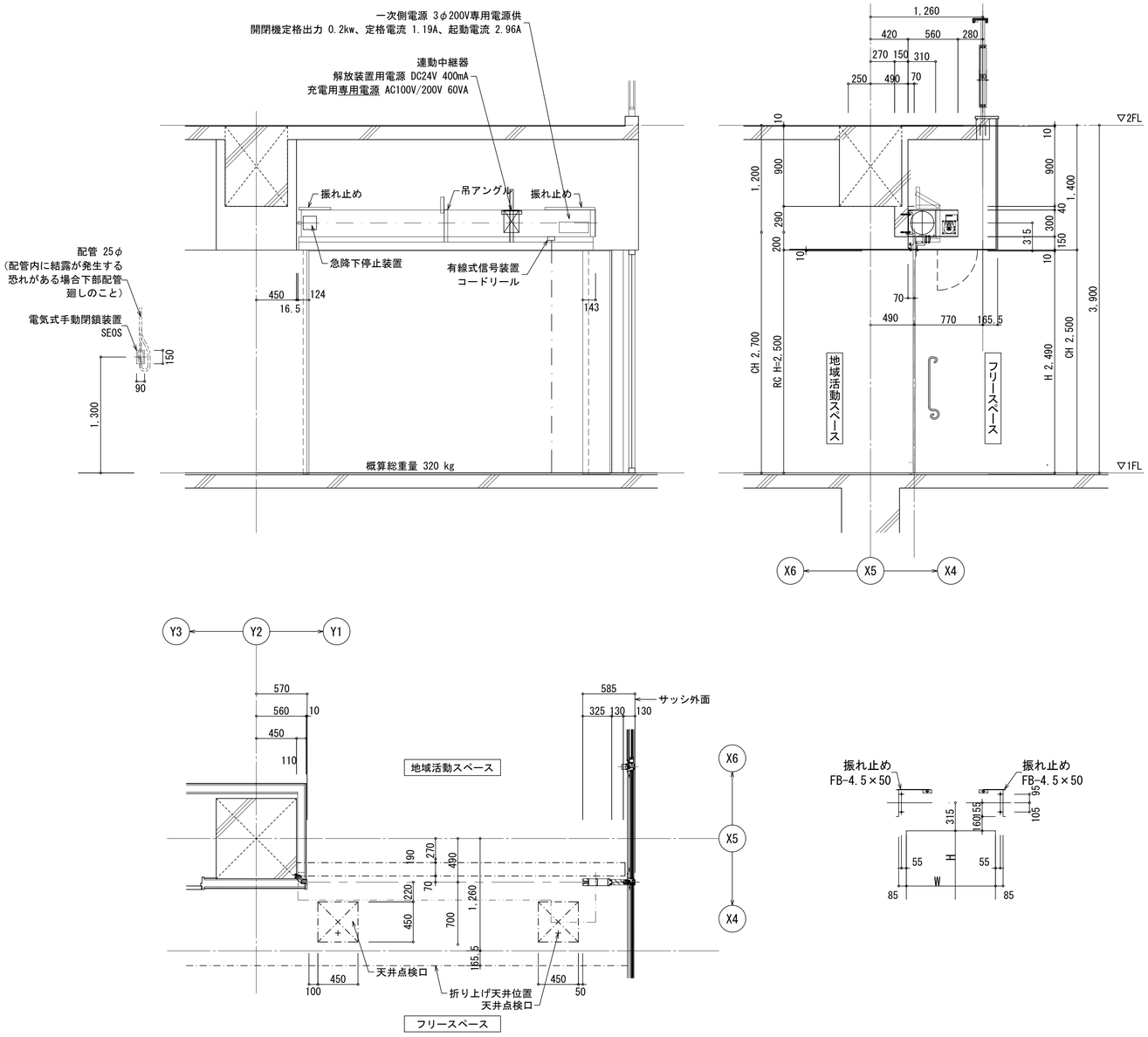

電動式防火・防煙シャッター（避難時停止装置付）

スラット	F-6	ステール1.6t	開閉機	SG15	定格出力	3φ200V　0.2kw　60Hz	設計範囲	D	
座板		ステンレス	巻取シャフト	4"-35G	押ボタン		備考　大臣認定番号:CAS-1182 急降下停止装置付 (35)		
ガイドレール		ステンレス	軸受 駆	No.S	手動閉鎖装置	SEOSⅡ-ACT			
まぐさ		ステンレス	軸受 従	No.S	解放装置	ER-NⅢ			
ケース		スチール	手動時操作	ハンドル式		DC24V 400mA			

SS-101　部分詳細図　　1:5

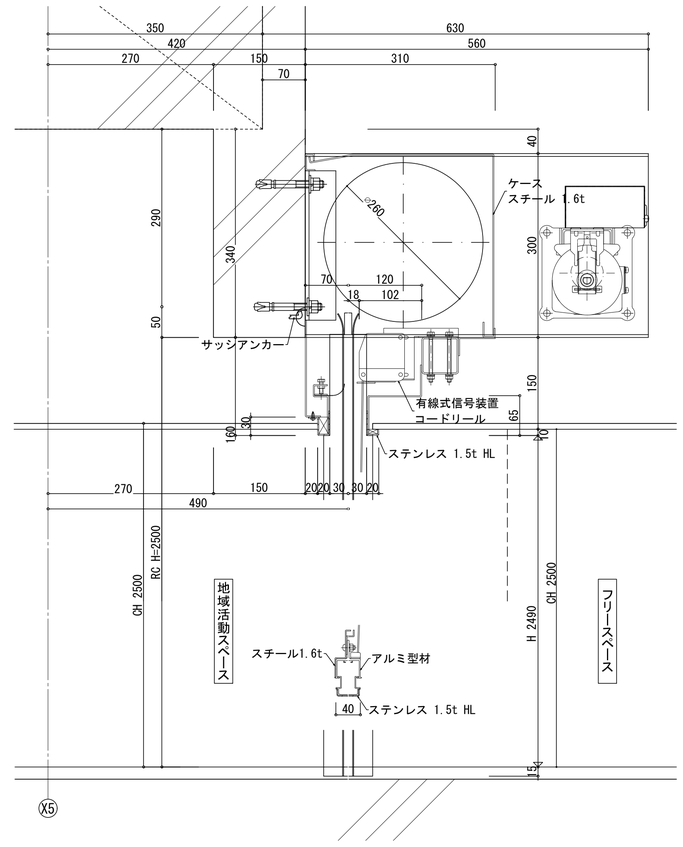

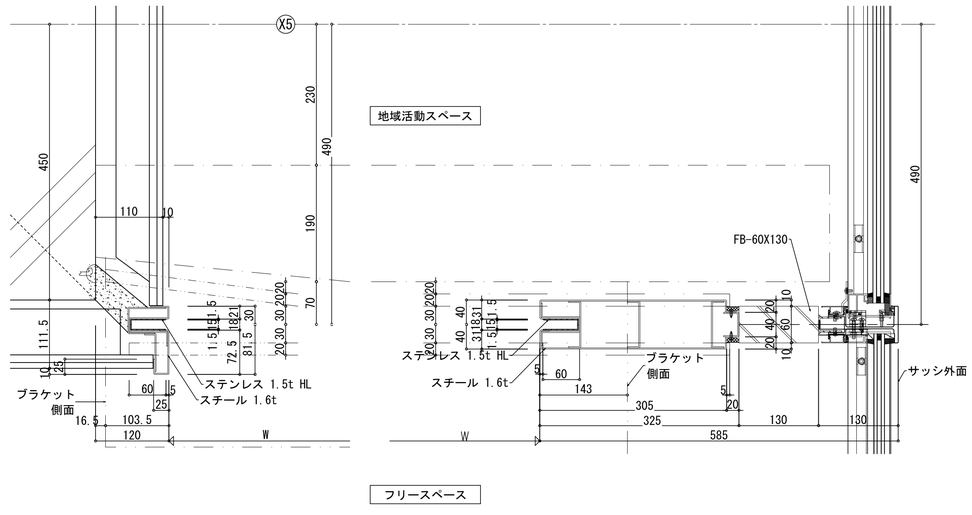

明石市政策局 プロジェクト推進室	西明石地域交流センター icotto 建設工事		
〈代表設計者〉 一級建築士 国土交通大臣登録 第300703号 森 雅章	A	建築工事	最終版
	301	シャッター・防火扉詳細図(1) A1 図示 A3 図示	見積版 2024.12.16
		安井建築設計事務所	最終契約版

(2023年版)　　20230220

SS-04、SS-05　詳細図　　1:30

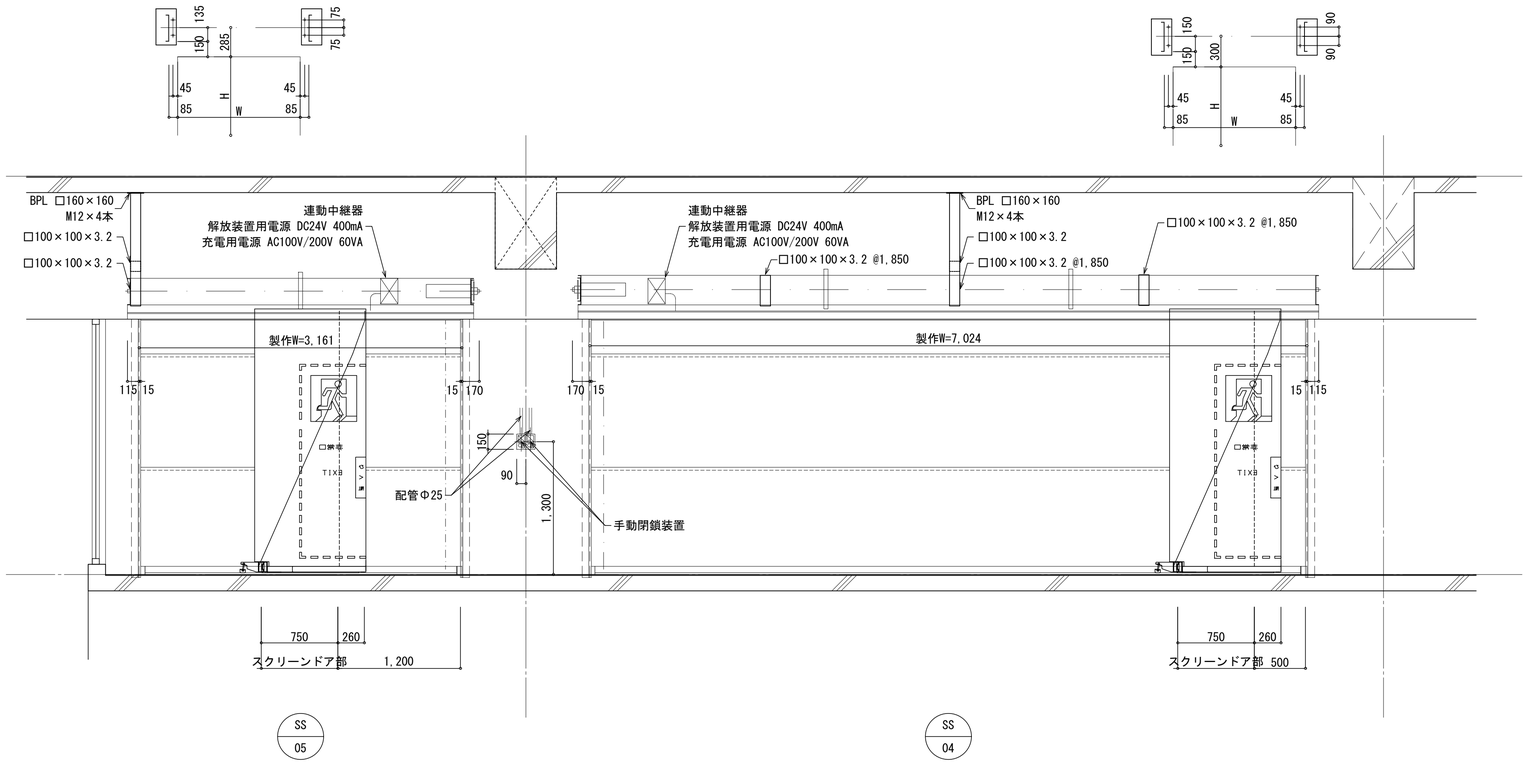

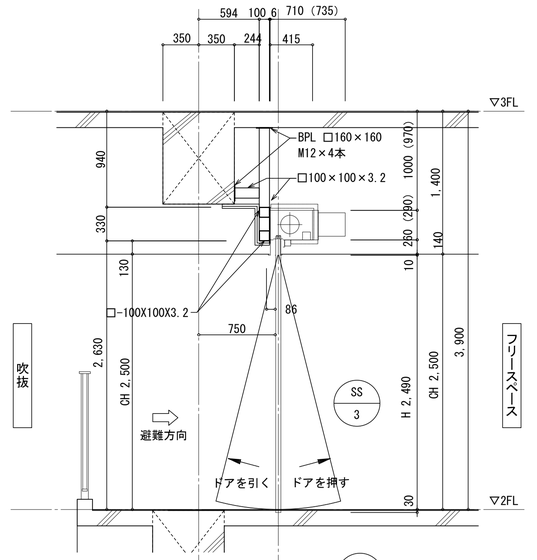

SS/05 ・・・（　）外寸法を示す。

SS/04 ・・・（　）内寸法を示す。

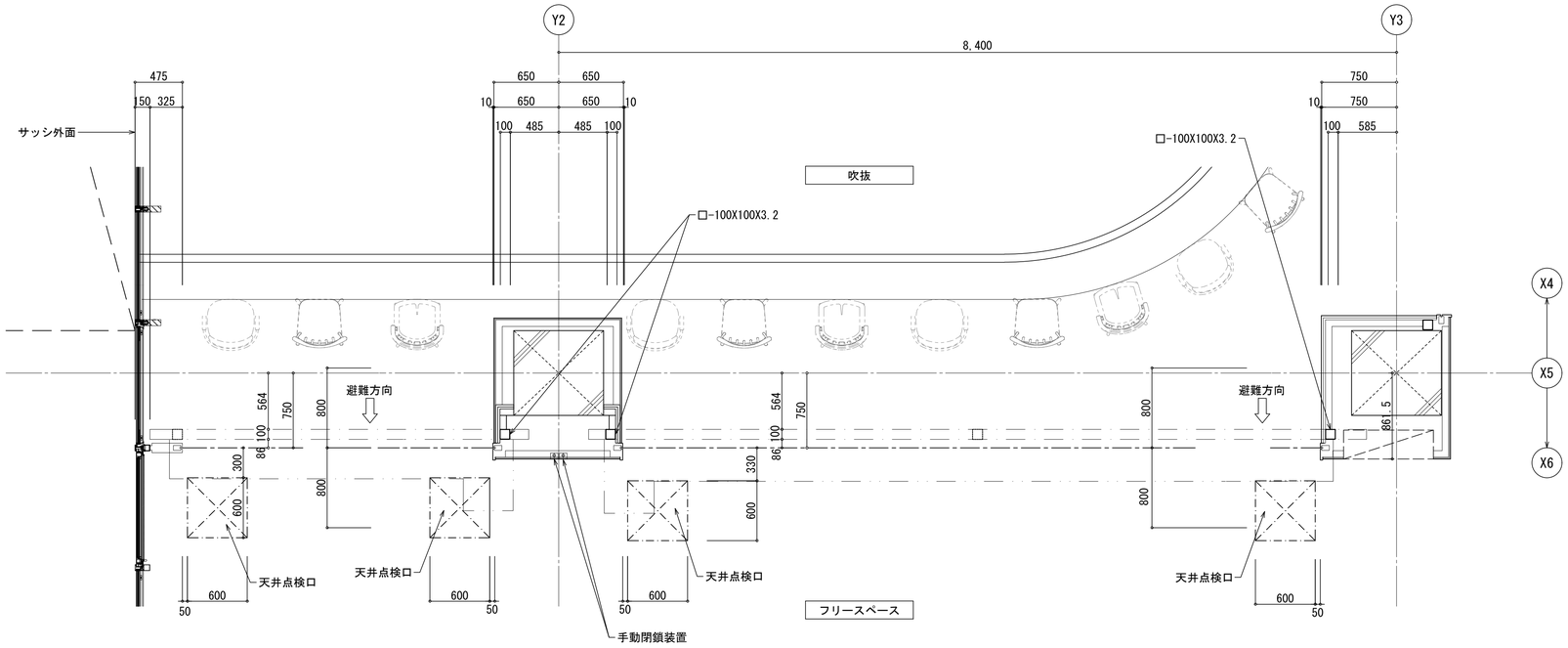

SS/05

手動式サンシリカスクリーンⅡ一体形WT-K（ＷＴ－ＫⅡ形）同等品

スクリーン		ｼﾘｶｸﾛｽ 0.7t	開閉機		SGH15	定格出力		設計範囲	
座　板		ステンレス	巻取シャフト		6″-35	押ボタン		備考	大臣認定番号:CAT-0254
ガイドレール		ステンレス	軸受	駆	SSD735	手動閉鎖装置	SEOSⅡ-C		遮炎性能番号:EA-0190
まぐさ		ステンレス		従	SSD735	解放装置	ＥＲ－Ｎ		
ケース		スチール	手動時操作		ハンドル式		DC24V 400mA		

SS/04

手動式サンシリカスクリーンⅡ一体形WT-K（ＷＴ－ＫⅡ形）同等品

スクリーン		ｼﾘｶｸﾛｽ 0.7t	開閉機		SGH15	定格出力		設計範囲	
座　板		ステンレス	巻取シャフト		7″-35	押ボタン		備考	大臣認定番号:CAT-0254
ガイドレール		ステンレス	軸受	駆	SWT735	手動閉鎖装置	SEOSⅡ-C		遮炎性能番号:EA-0190
まぐさ		ステンレス		従	SWT735	解放装置	ＥＲ－Ｎ		
ケース		スチール	手動時操作		ハンドル式		DC24V 400mA		

※SS-02, SS-03はSS-04, SS-05の詳細に準ずる

明石市政策局 プロジェクト推進室

西明石地域交流センター icotto 建設工事

〈代表設計者〉　一級建築士　国土交通大臣登録　第300703号
森　雅章

A　302

建築工事
シャッター・防火扉詳細図(2)　A1 図示　A3 図示

最終版
見積版　2024.12.16
最終契約版

安井建築設計事務所

(2023年版)　20230220

SS-06、SS-07、SS-08　詳細図　　1:30

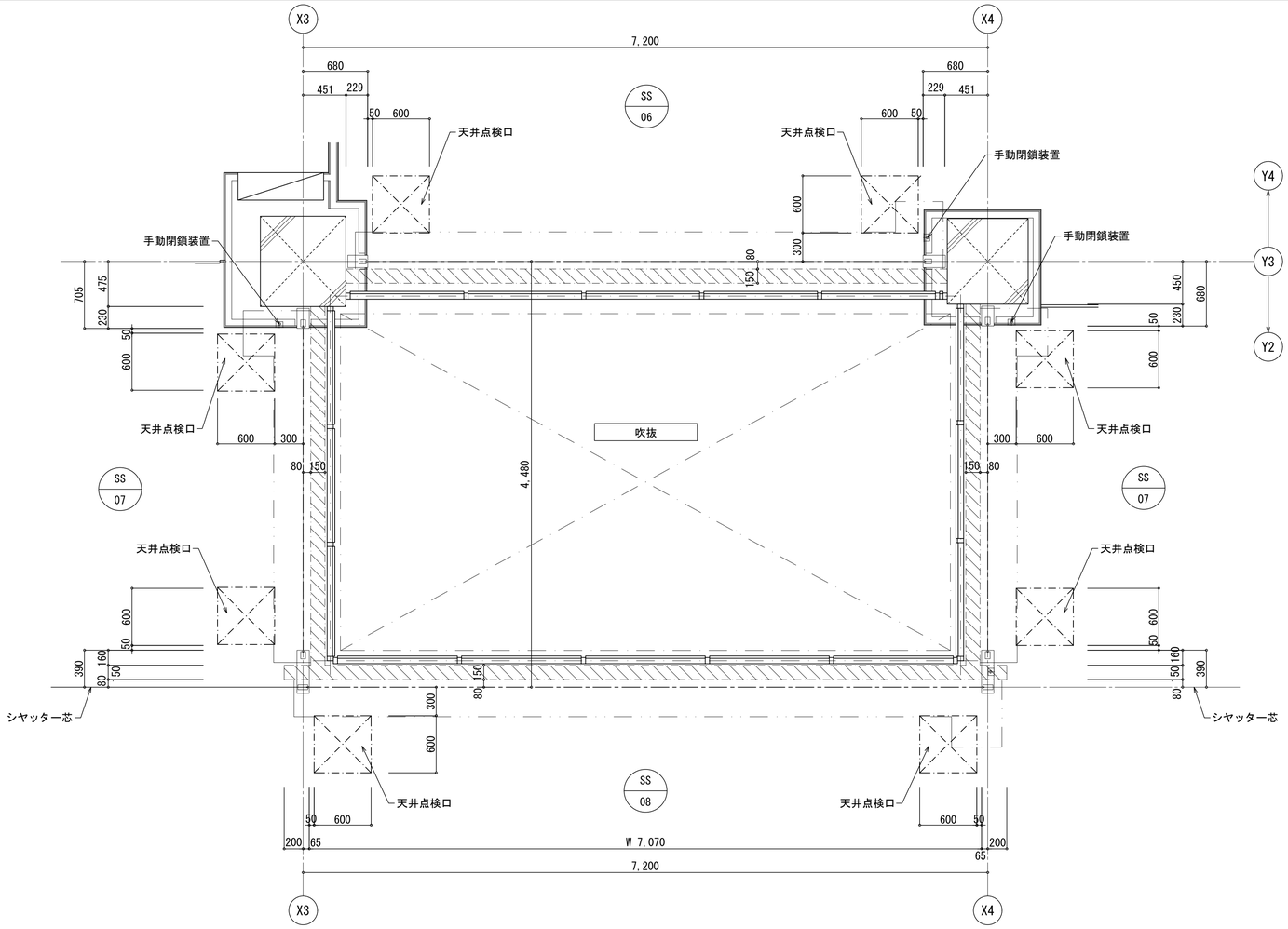

手動式サンシリカスクリーンⅡ一体形SD（Ⅱ形座板）

スクリーン		ｼﾘｶｶﾛｽ 0.7t	開閉機	SGH15	定格出力			設計範囲	
座板		ステンレス	巻取シャフト	7"-35	押ボタン		備考	大臣認定番号:CAT-0254 遮炎性能番号:EA-0189	
ガイドレール		ステンレス	軸受 駆	SSD735	手動閉鎖装置	SEOSⅡ-C			
まぐさ		ステンレス	軸受 従	SSD735	解放装置	ＥＲ－Ｎ			
ケース		スチール	手動時操作	ハンドル式		DC24V 400mA			

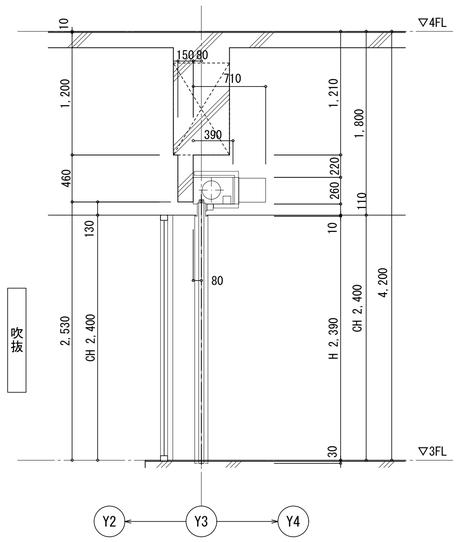

SS-07 断面図

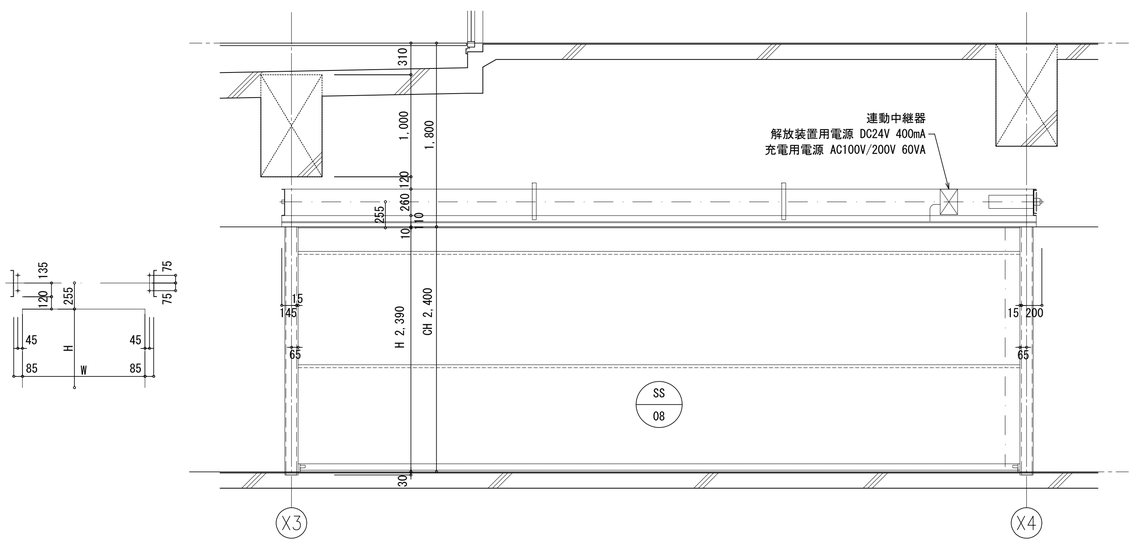

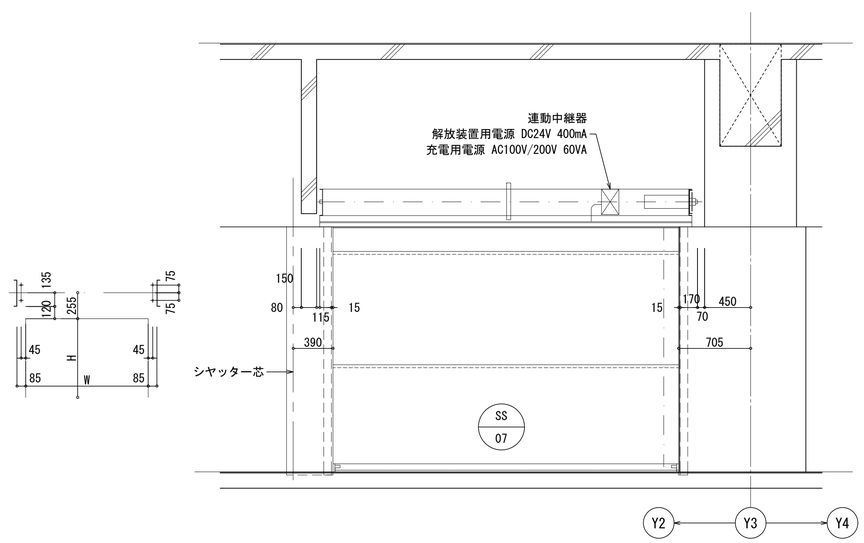

明石市政策局 プロジェクト推進室	西明石地域交流センター icotto 建設工事		
〈代表設計者〉 一級建築士 国土交通大臣登録 第300703号 森 雅章	A 303	建築工事 シャッター・防火扉詳細図(3) A1 図示 A3 図示	最終版 見積版 2024.12.16
		安井建築設計事務所	最終契約版

(2023年版)　　20230220

SS-04、SS-05　部分詳細図　　1:5

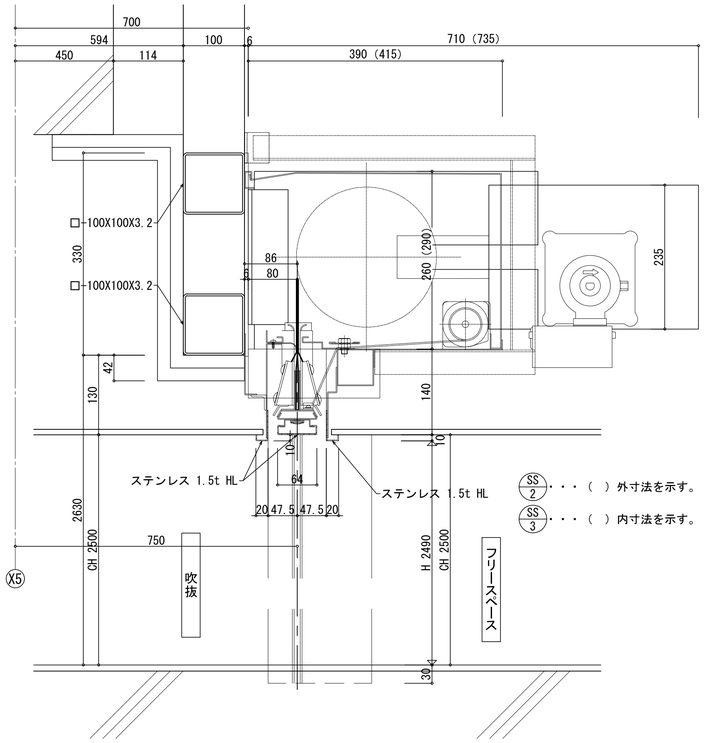

吹抜

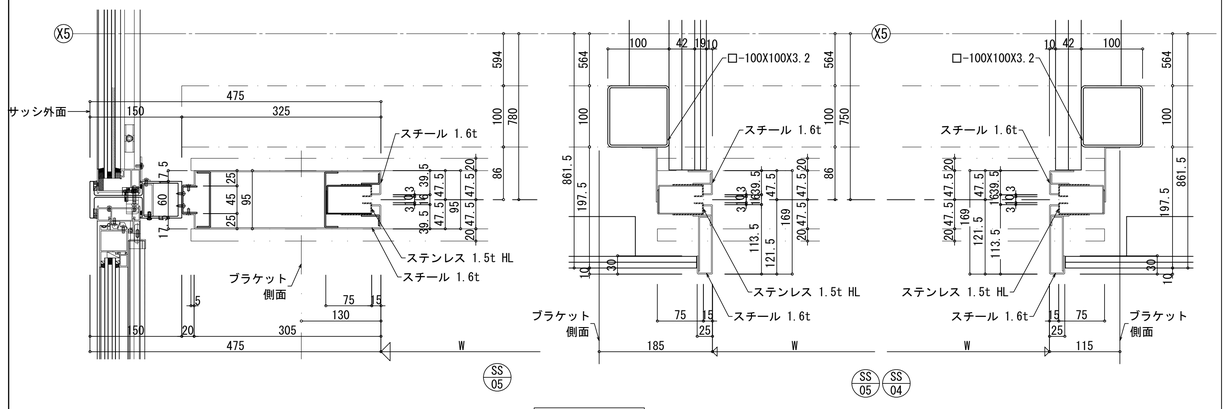

フリースペース

SS-07、SS-08　部分詳細図　　1:5

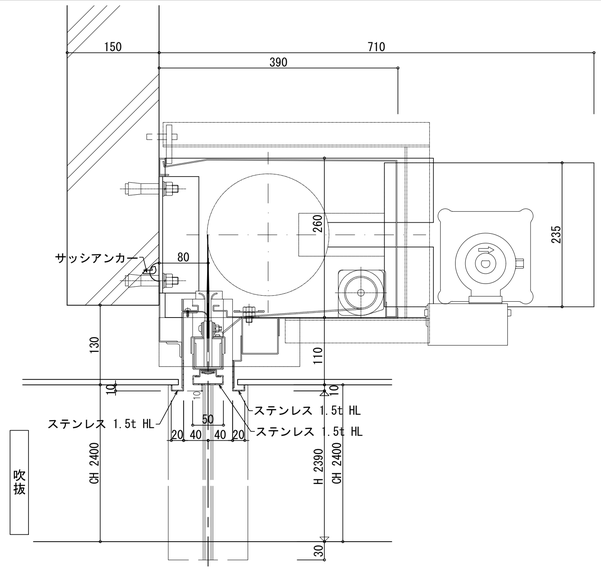

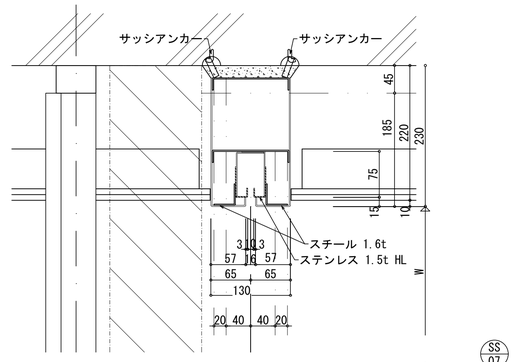

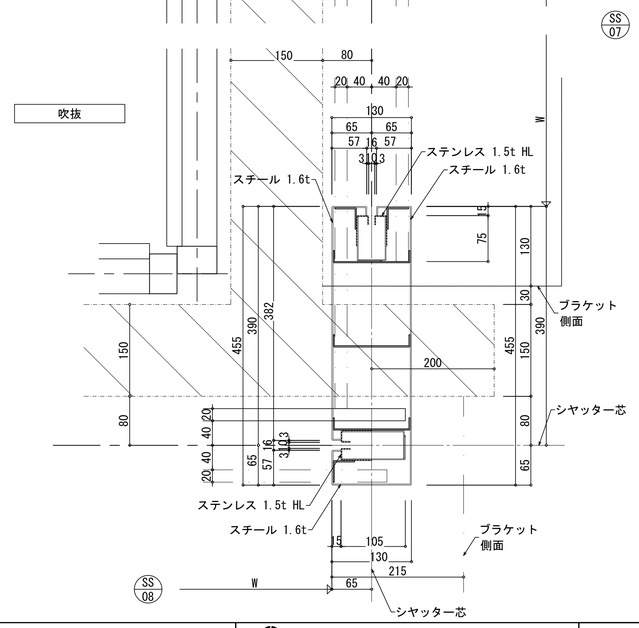

明石市政策局　プロジェクト推進室	西明石地域交流センター icotto 建設工事		
〈代表設計者〉　一級建築士　国土交通大臣登録　第300703号 森　雅章	A	建築工事 A1 図示 A3 図示	最終版
	304	シャッター・防火扉詳細図(4)	見積版　2024.12.16
		安井建築設計事務所	最終契約版

（2023年版）

20230220

SD-1　詳細図　　1:20、1:3

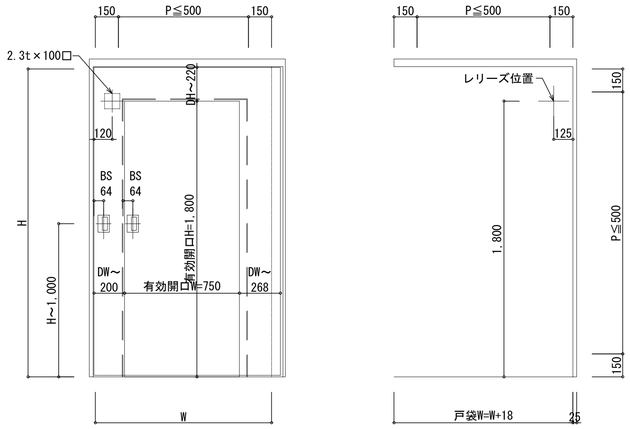

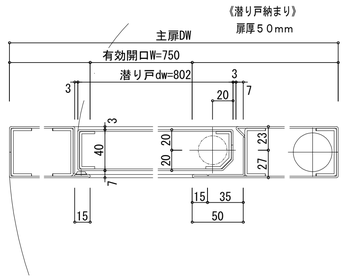

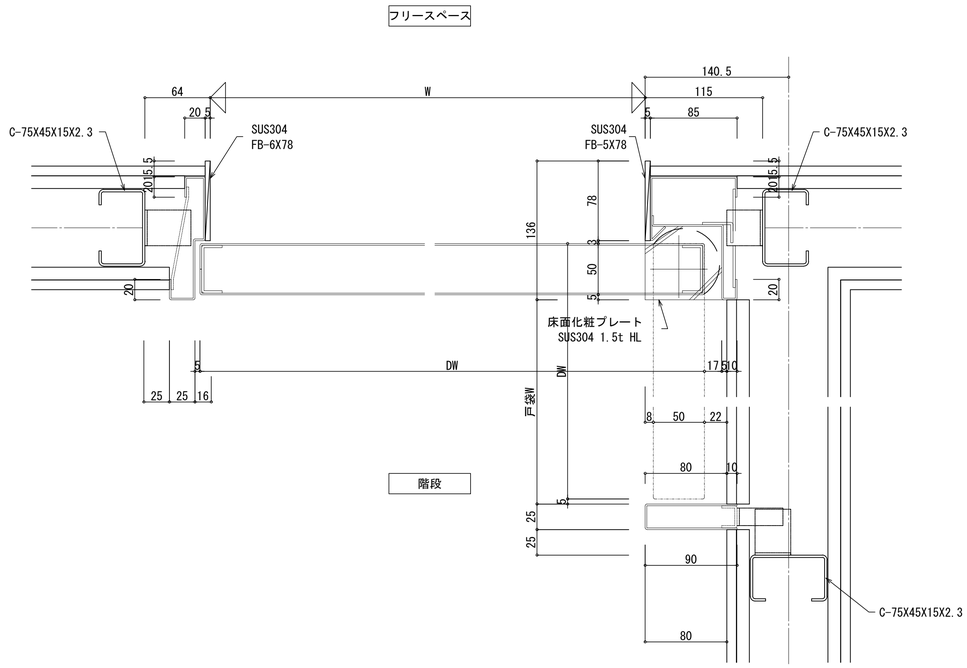

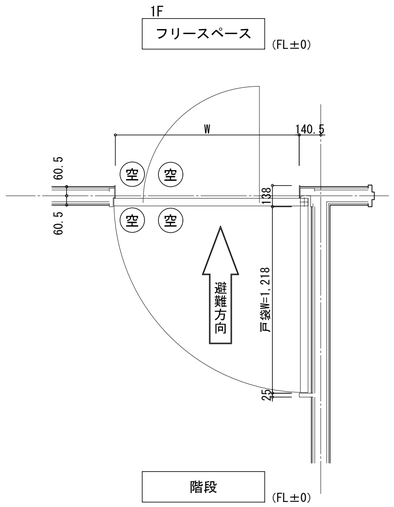

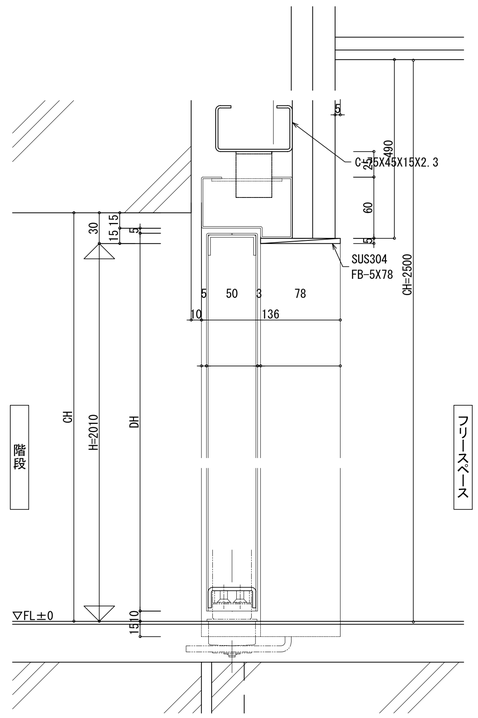

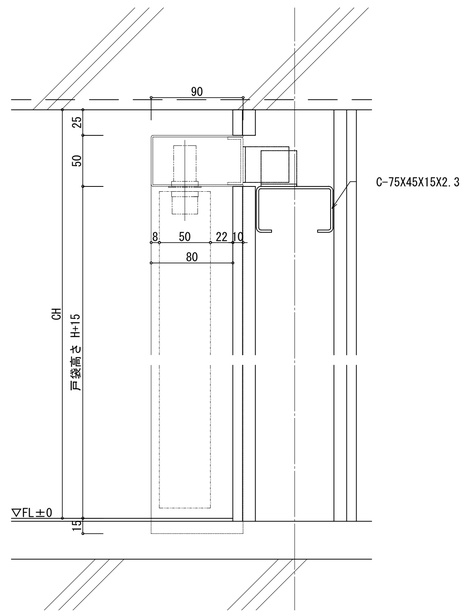

ＳＤ　戸袋付防火戸・潜り戸付
枠：1.6t　錆止め＋SOP
扉：1.6t　錆止め＋SOP

符　号	勝　手	数　量	枠性能	充填材	防火区分
SD 18	R 1 L 0	1	ＳＴ		特定防火設備
ガラリ	ー		ガラリタイプ		
ガラス	ー		窓タイプ		

金具品名	メーカー・品番	1ヶ所数量	備　考
ﾋﾝｼﾞｸﾛｰｻﾞ	日東工器 AFD-14H-B 同等	1	
ﾋﾝｼﾞｸﾛｰｻﾞ	日東工器 AFD-8KH-B 同等	1	逆マド
戸当りｺﾞﾑ	ｽﾘｰｴﾑｼﾞｬﾊﾟﾝ SJ-1101 同等	4	グレー
引手	ﾕﾆｵﾝ T209-01-023(DT50) 同等	1	
引手	ﾕﾆｵﾝ T209-01-023(DT40) 同等	1	

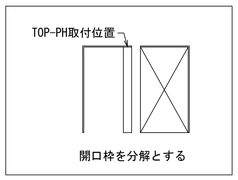

明石市政策局　プロジェクト推進室

西明石地域交流センター icotto 建設工事

〈代表設計者〉　一級建築士　国土交通大臣登録　第300703号
森　雅章

A　建築工事　A1 図示　A3 図示　最終版
305　シャッター・防火扉詳細図(5)　見積版　2024.12.16
安井建築設計事務所　最終契約版

(2023年版)　20230220

SSD-01　詳細図　　1:20、1:3

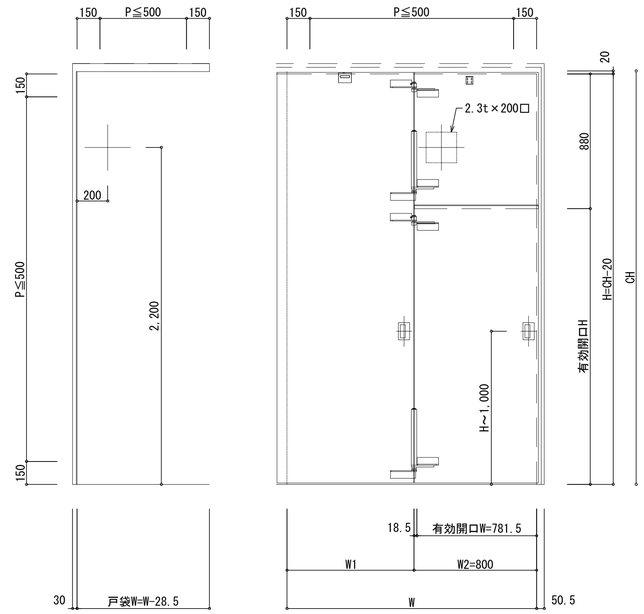

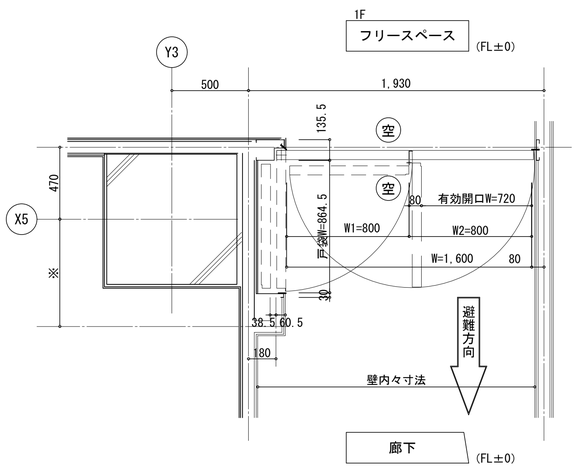

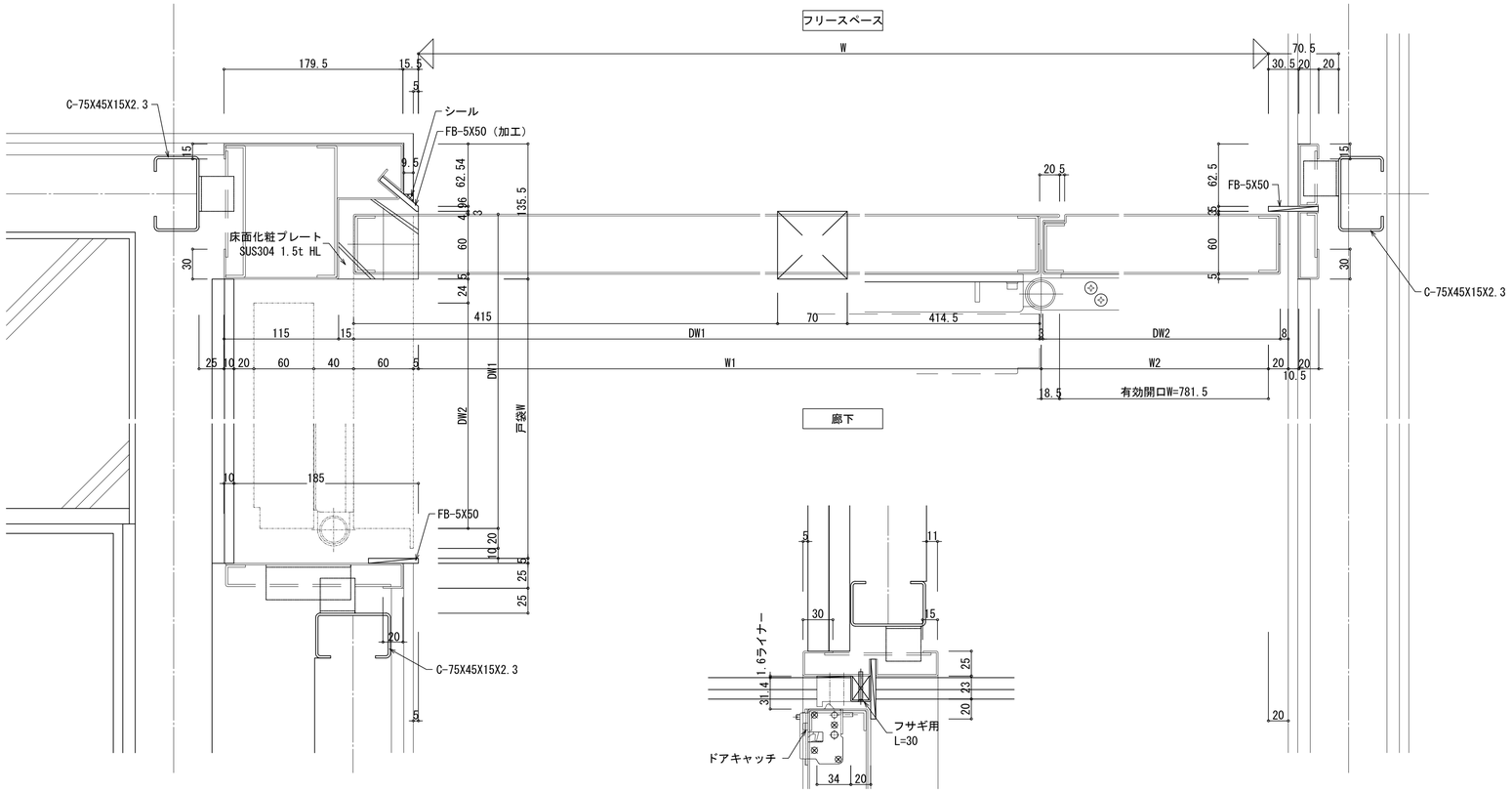

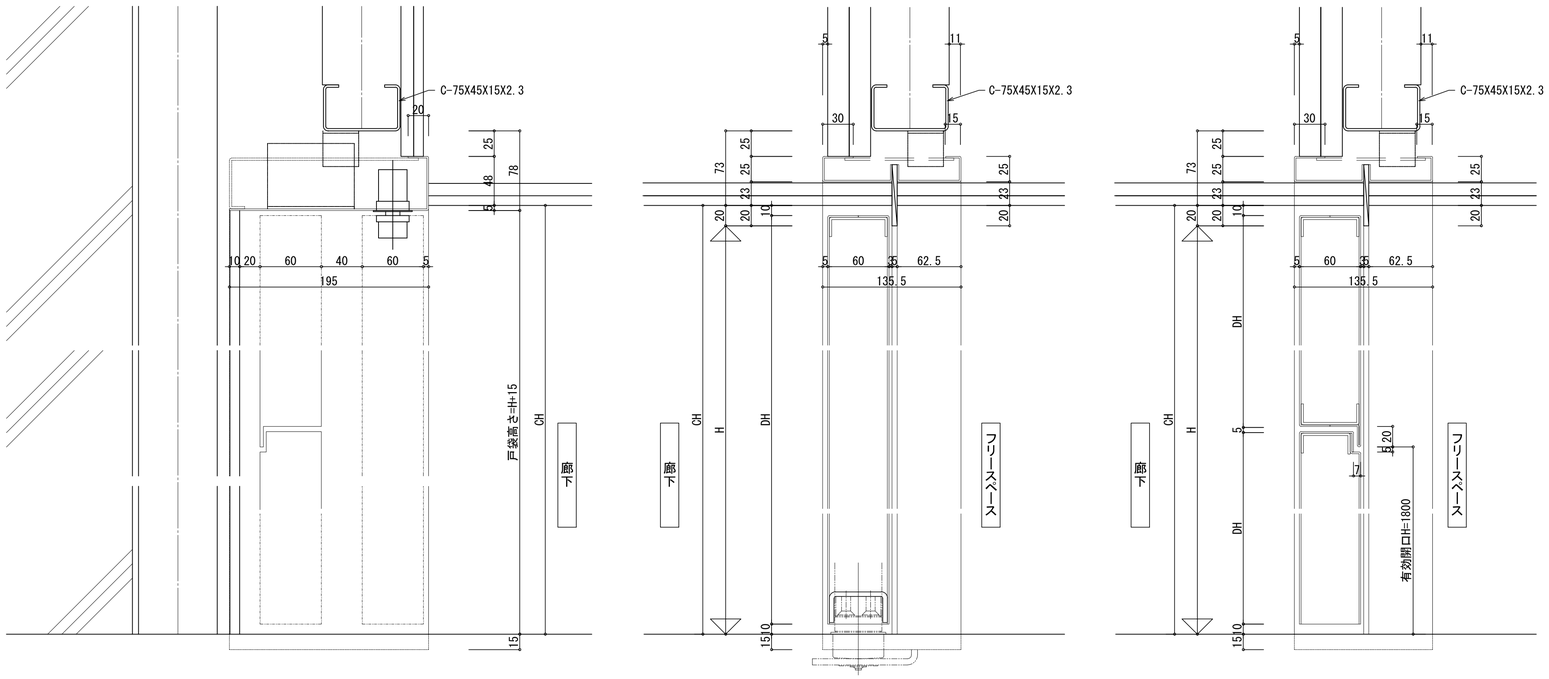

ＳＤ　戸袋付防火戸
枠：1.6t　錆止め＋SOP
扉：1.6t　錆止め＋SOP

符　号	勝　手	数　量	枠性能	充填材	防火区分
SSD 01	R 0 / L 1	1	ＳＴ		防火設備
ガラリ	ー		ガラリタイプ		
ガラス	ー		窓タイプ		

金具品名	メーカー・品番	1ヶ所数量	備　考
ﾋﾝｼﾞｸﾛｰｻﾞ	日東工器 AFD-22-B 同等	1	
折戸用ﾋﾝｼﾞｸﾛｰｻﾞ	日東工器 N2B-AFD-8KH-40 同等	2	
折戸ﾋﾝｼﾞｶﾊﾞｰ	日東工器 N2B-16ﾎｼﾞｶﾊﾞｰ 同等	2	
ﾄﾞｱｷｬｯﾁ	日東工器 N-51CPK Dt60 ﾄﾞｱ間40 同等	1	
戸当りｺﾞﾑ	住友3M SJ-1101 同等	2	グレー
引手	ﾕﾆｵﾝ T209-01-023(DT60) 同等	2	

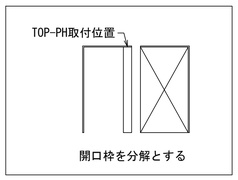

明石市政策局　プロジェクト推進室　　西明石地域交流センター icotto 建設工事

〈代表設計者〉　一級建築士　国土交通大臣登録　第300703号
森　雅章

A　306
建築工事
シャッター・防火扉詳細図(6)　A1 図示　A3 図示
最終版　見積版　2024.12.16　最終契約版
安井建築設計事務所

(2023年版)　20230220

可動式防煙垂壁詳細図

1:30

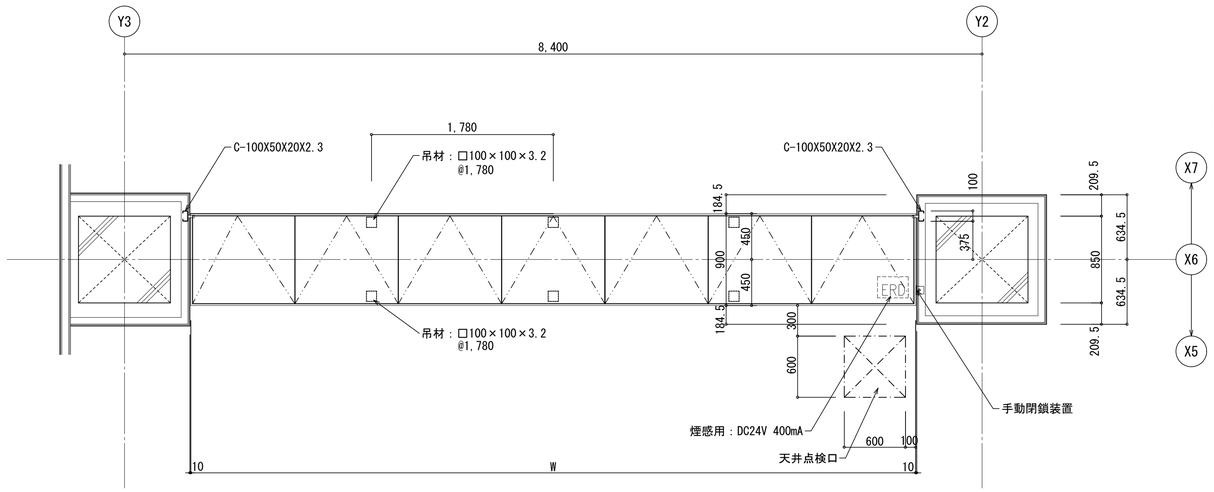

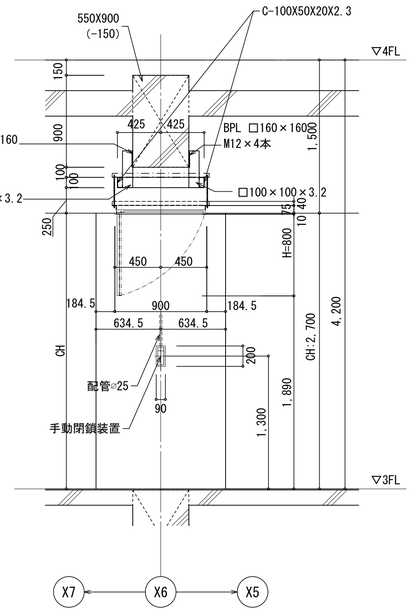

スチール防煙パネル（ＢＰＵ）（煙感連動）

開閉機	--	ハンドル式 チェーン式		電源	-- φ -- V -- Hz -- kW
巻取シャフト	--			押ボタン	露埋シサ
軸受	左 --	右 --		解放装置	ER-S・Ⓓ・A DC24V 400mA
特記事項					
				H O S	A B C D HOH

部分詳細図

1:5

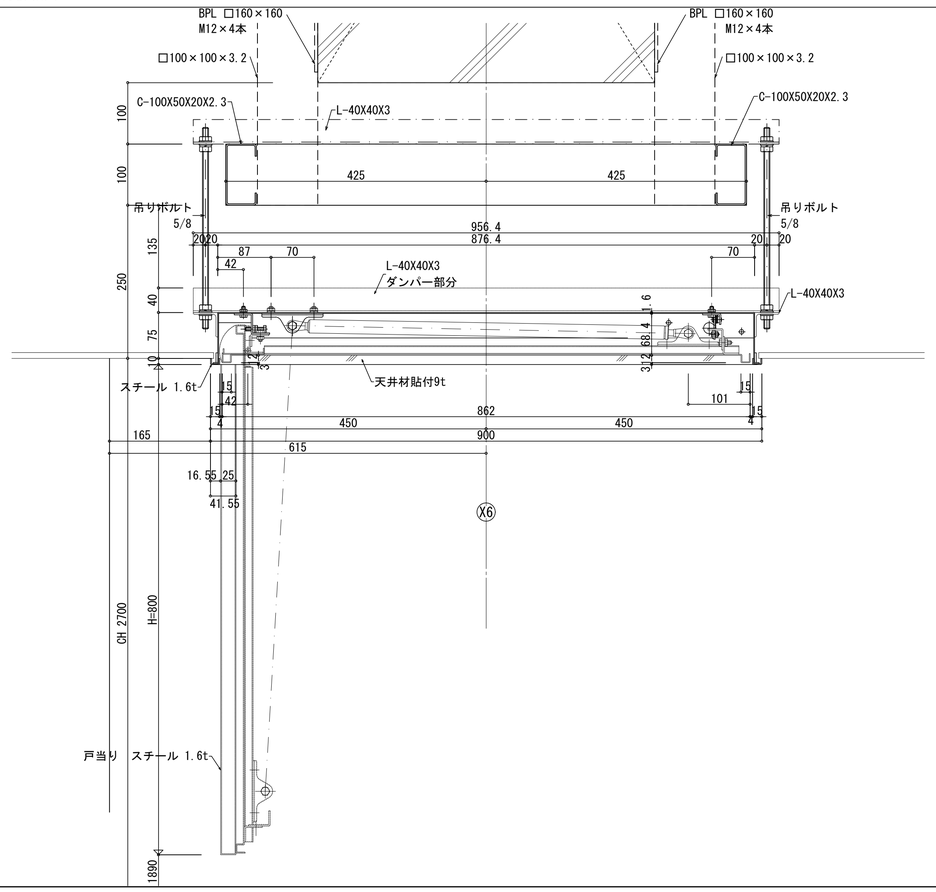

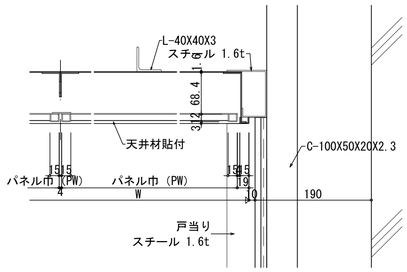

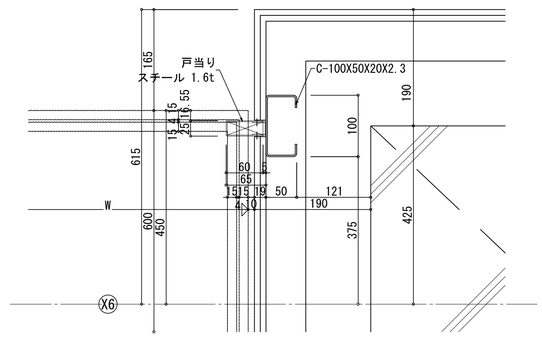

明石市政策局 プロジェクト推進室	西明石地域交流センター icotto 建設工事		
〈代表設計者〉 一級建築士 国土交通大臣登録 第300703号 森 雅章	A	建築工事	最終版
	307	可動式防煙垂壁詳細図 A1 図示 A3 図示	見積版 2024.12.16
		安井建築設計事務所	最終契約版

(2023年版)

20230220

SD14　詳細図　　1:20、1:3

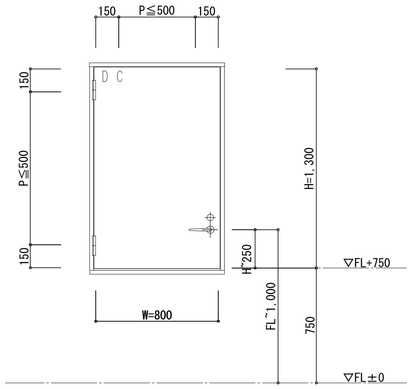

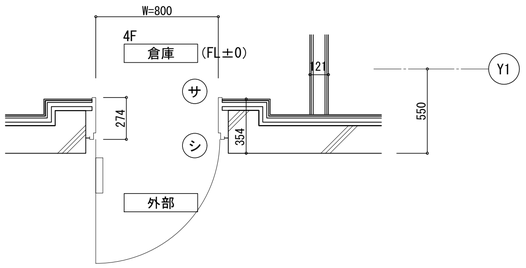

ＳＤ
枠：1.6t　錆止め＋DP塗
扉：1.6t　錆止め＋DP塗

符　号	勝　手	数　量	枠性能	充填材	防火区分
GSD 1	R 1 L 0	1	ＳＡＴ		指定なし
ガラリ	ー		ガラリタイプ		
ガラス	ー		窓タイプ		

金具品名	メーカー・品番	1ヶ所数量	備　考
丁番	ｼﾌﾞﾀﾆ DH-508S(一式) 同等	3	
ﾚﾊﾞｰﾊﾝﾄﾞﾙ錠	美和　LA -1(64X40) 同等	1	
ﾄﾞｱｸﾛｰｻﾞ	ﾘｮｰﾋﾞ B1002P (90) 同等	1	Sなし BC付 ﾊﾟﾗﾚﾙ 90° 制限
ｴｱﾀｲﾄｺﾞﾑ	三和型 ATG-205 同等	1	

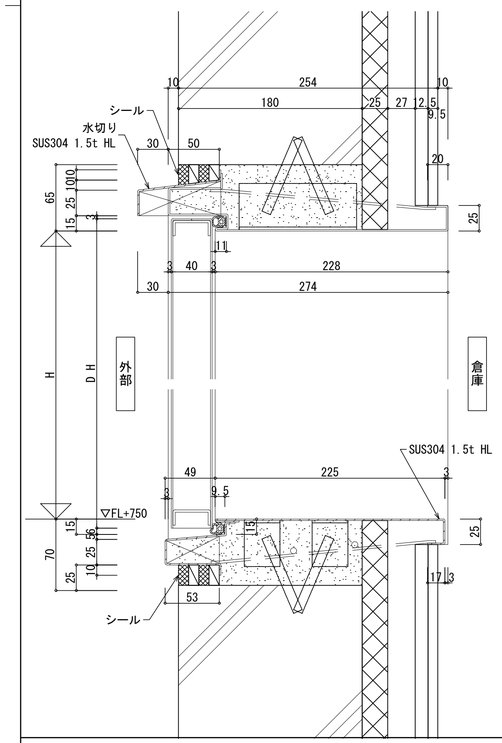

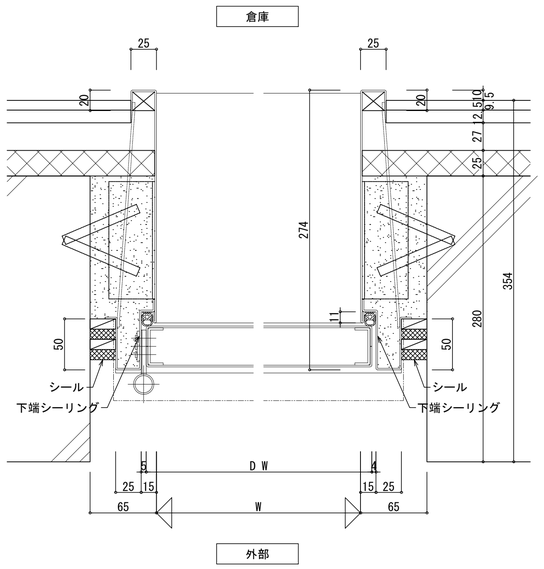

LSD-04　詳細図　　1:20、1:3

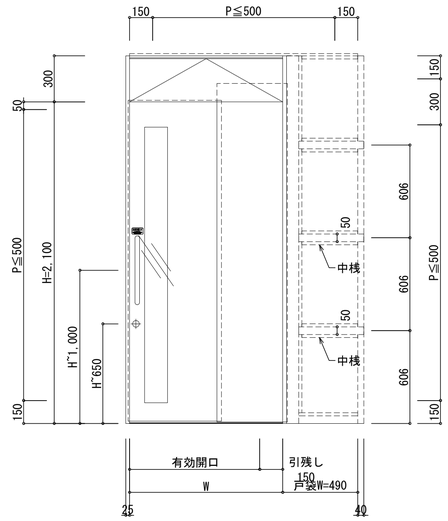

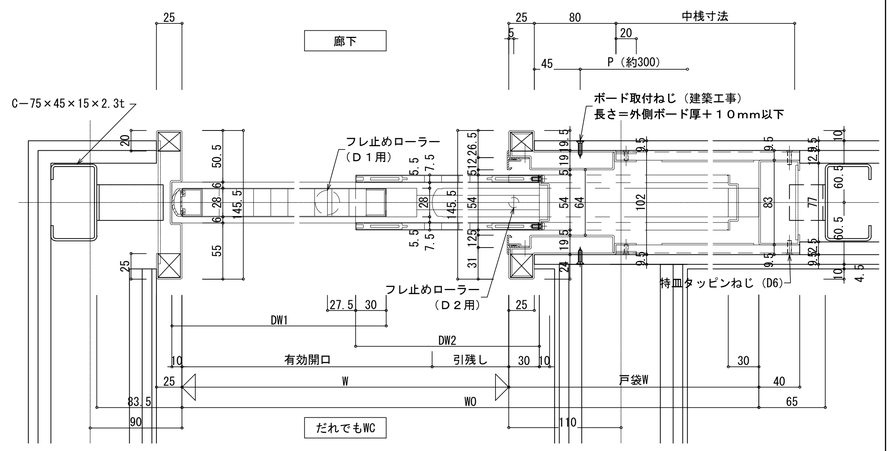

Ｓ二連（戸袋ボード）
枠：1.6t　錆止め＋SOP
扉：0.6t　錆止め＋SOP

符　号	勝　手	数　量	枠性能	充填材	防火区分
LSD 1	R 1 L 1	2	ＳＴ	ﾊﾆｶﾑ	指定なし
ガラリ	ー		ガラリタイプ		
ガラス	ー		窓タイプ		

金具品名	メーカー・品番	1ヶ所数量	備　考
付属部品	三和標準一式 同等	1	
ﾛｯﾄﾞ錠	美和 SW1SD11T(L=) 同等	1	
ﾛｯﾄﾞ錠用ｼﾘﾝﾀﾞｰ	美和　SWM28-8H 同等	1	
ﾛｯﾄﾞ錠ｽﾄﾗｲｸ	美和 SWSD-SKT 同等	1	
ｴﾝﾄﾞｽﾄｯﾊﾟｰ	ﾘｮｰﾋﾞ SWST-01 同等	1	
引き棒	ｼﾌﾞﾀﾆ SB-SUS425-W 同等	1	SUS鏡面

枠：ノックダウン

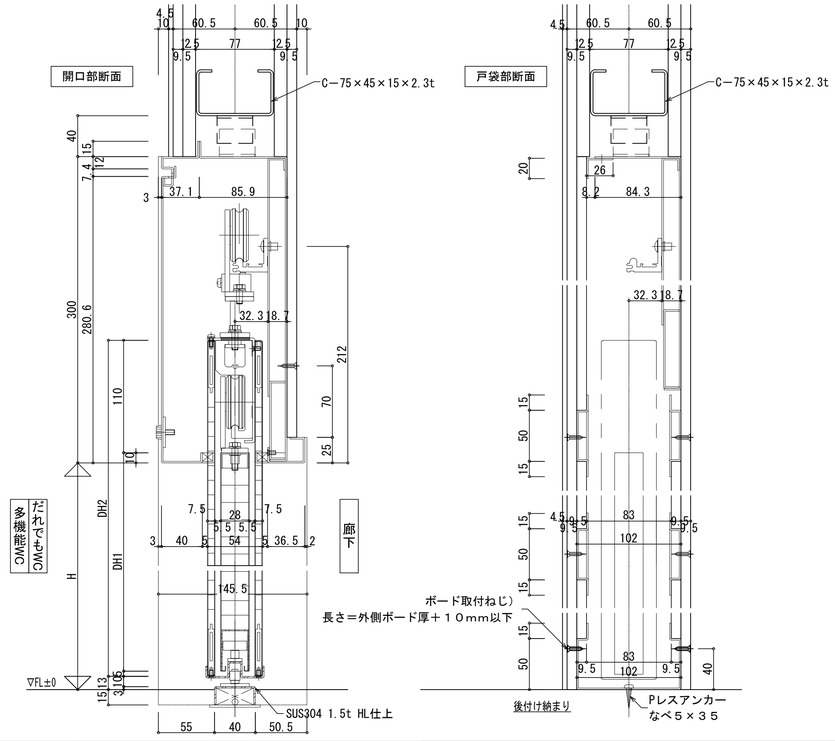

明石市政策局　プロジェクト推進室	西明石地域交流センター icotto 建設工事		
〈代表設計者〉　一級建築士　国土交通大臣登録　第300703号 森　雅章	A	建築工事	最終版
	308	スチールドア詳細図　A1 図示　A3 図示	見積版　2024.12.16
		安井建築設計事務所	最終契約版

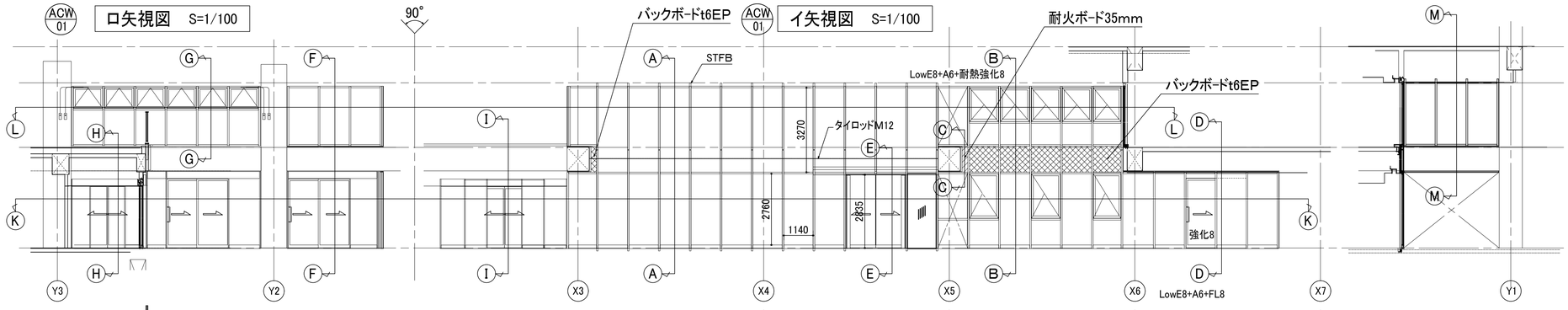

設計風圧力:2221.5Pa(100年再現)
水密性:W-5
気密性:1000Pa
ガラス:図示
オペレーター:隠蔽式
非防火(一部個別防火設備) ……防火設備ユニット

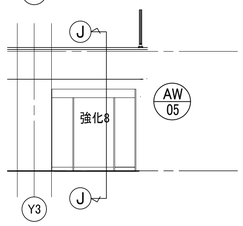

2F平面詳細

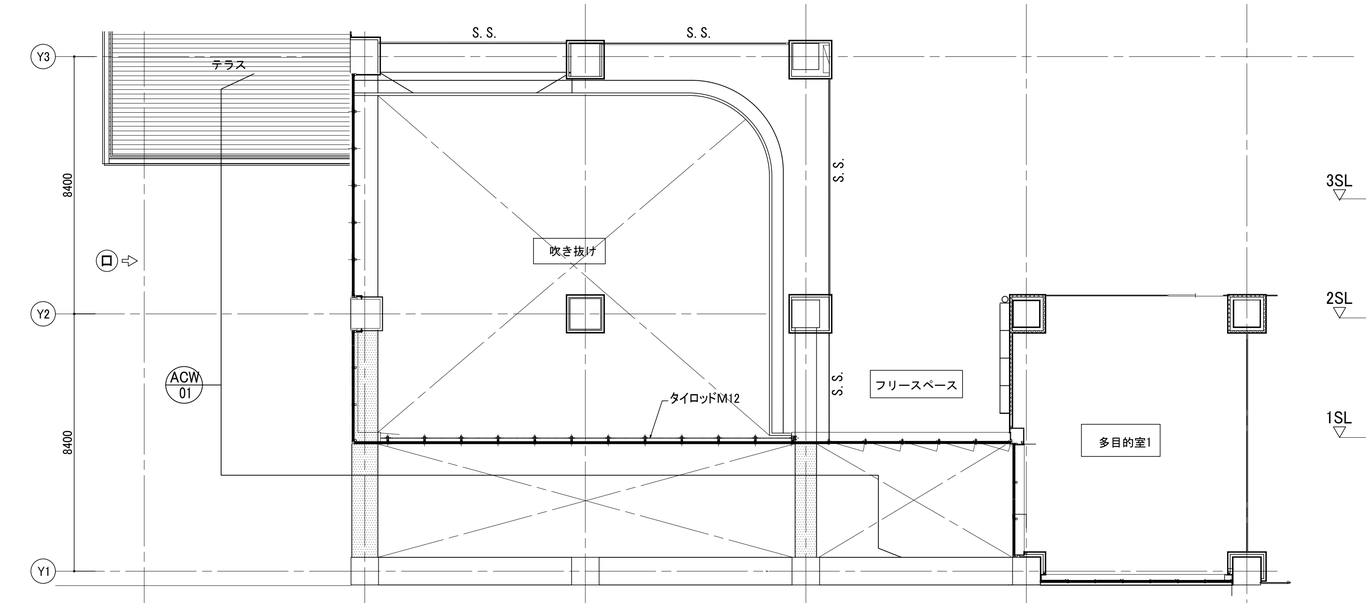

1F平面詳細

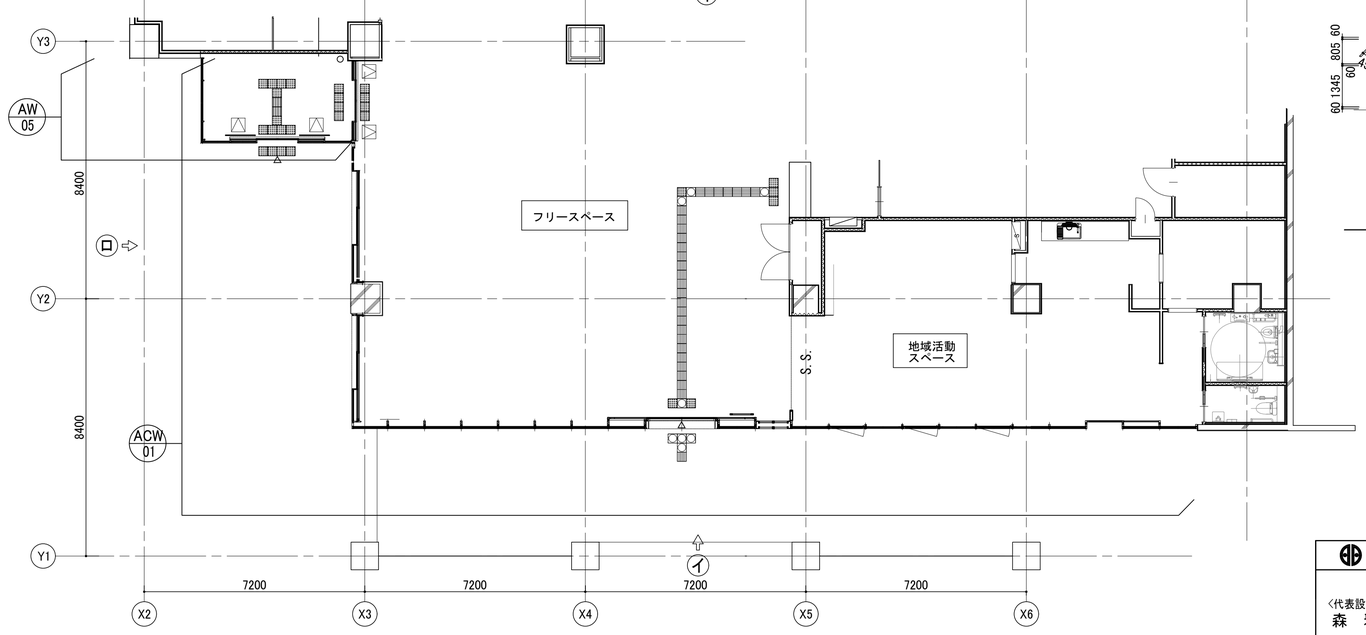

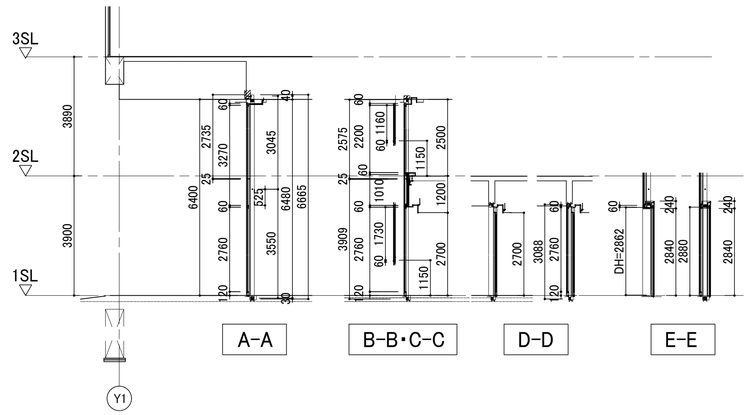

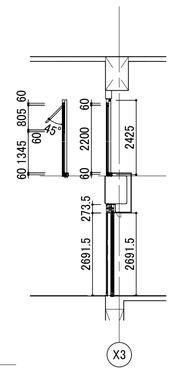

F-F・G-G

※特記なき限り内部のSTはSOP塗装とする。
※特記なき限りバックボード、耐火ボードはケイ酸カルシウム板とする。

明石市政策局 プロジェクト推進室	西明石地域交流センター icotto 建設工事		
〈代表設計者〉 森 雅章 一級建築士 国土交通大臣登録 第300703号	A		最終版
	309	アルミサッシ詳細図 (1) A1 1:100 A3 1:200	見積版 2024.12.16
		安井建築設計事務所	最終契約版

(2023年版)

20230220

Ⓐ－Ⓐ部 断面詳細図 S=1/5

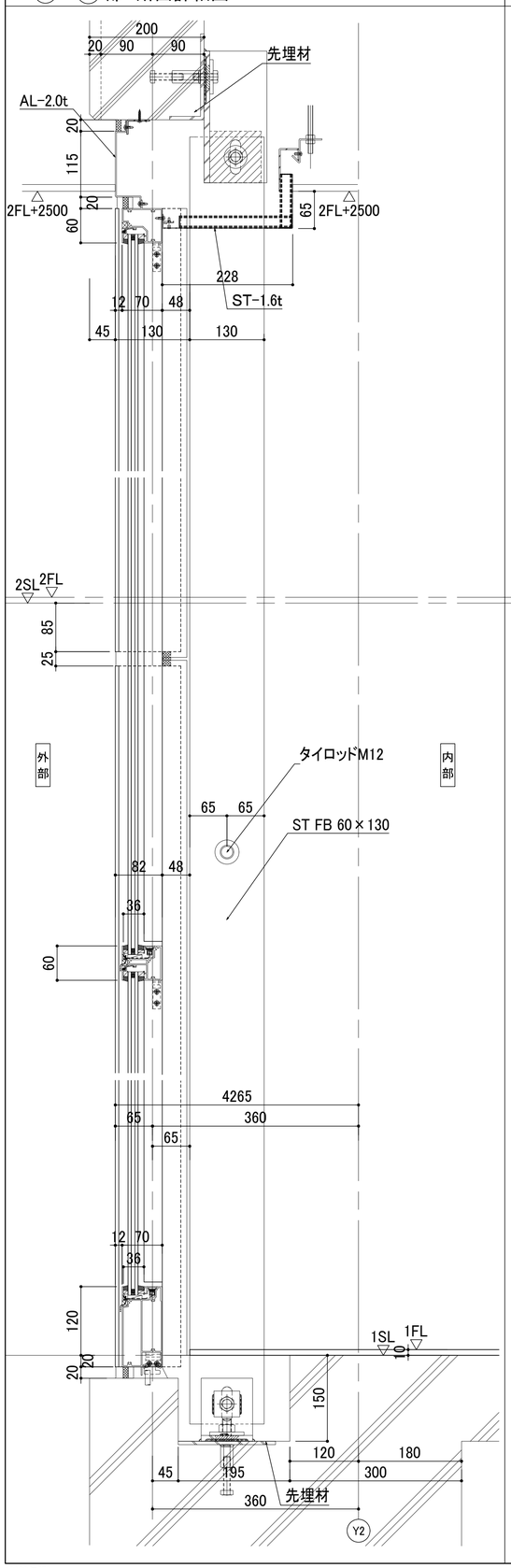

Ⓑ－Ⓑ部 断面詳細図 S=1/5

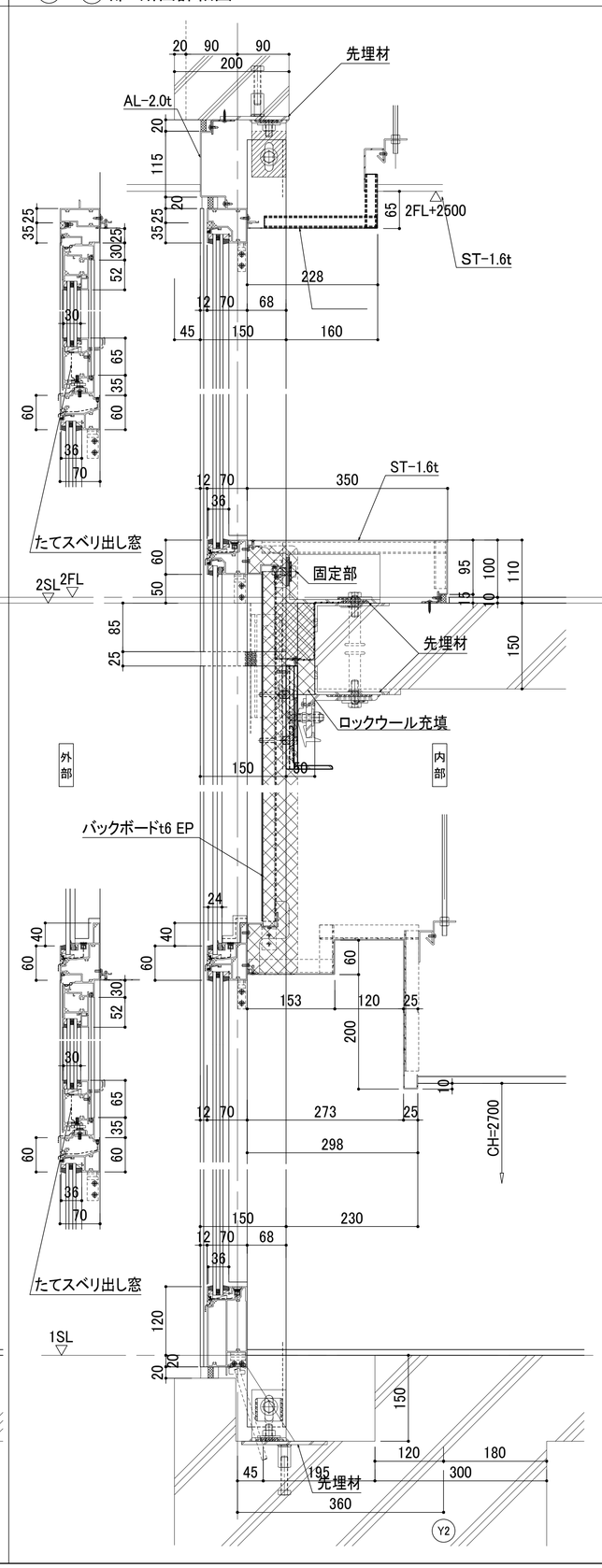

Ⓒ－Ⓒ部 断面詳細図 S=1/5

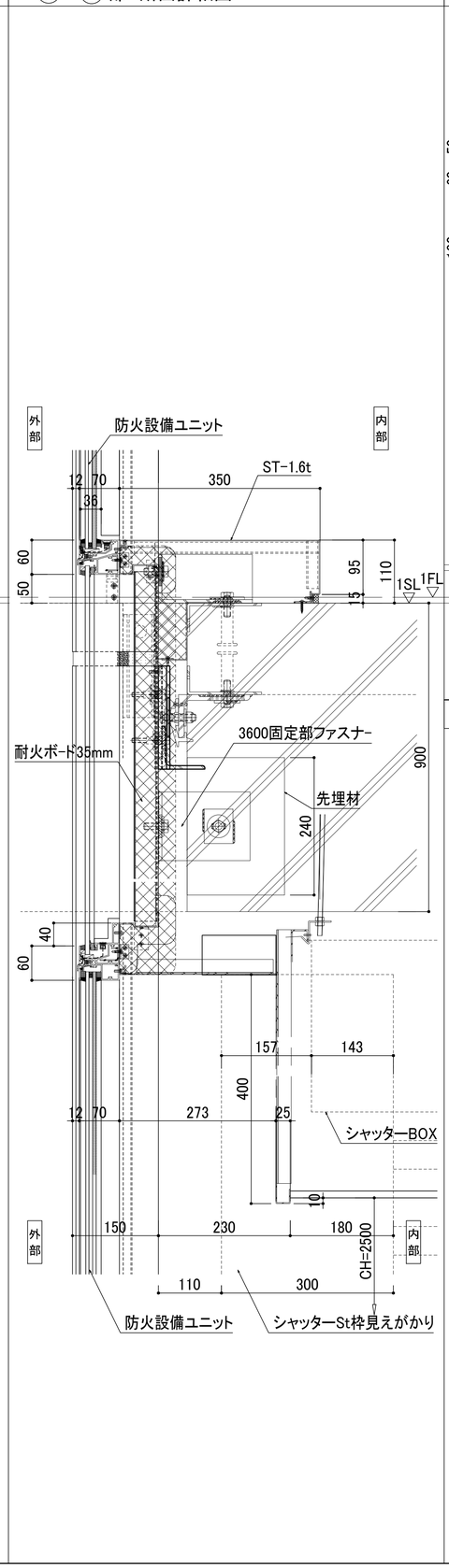

Ⓓ－Ⓓ部 断面詳細図 S=1/5

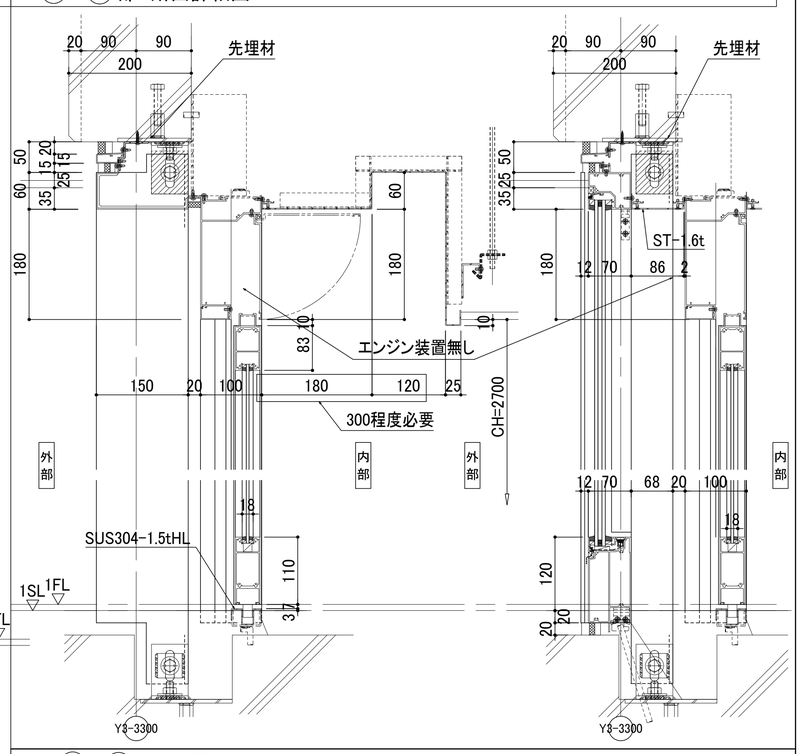

Ⓔ－Ⓔ部 断面詳細図 S=1/5

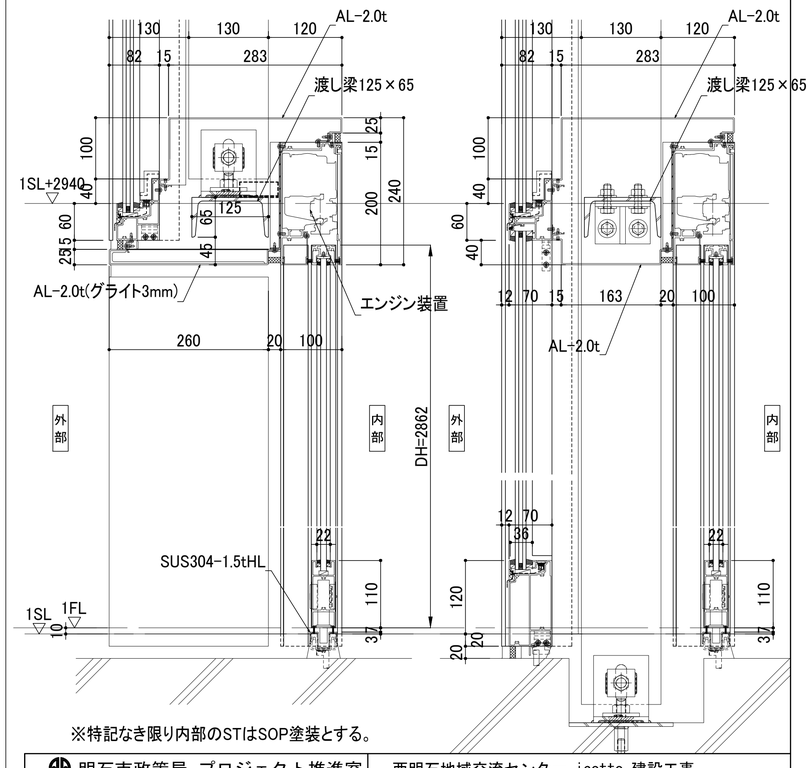

※特記なき限り内部のSTはSOP塗装とする。

明石市政策局 プロジェクト推進室	西明石地域交流センター icotto 建設工事		
〈代表設計者〉 一級建築士 国土交通大臣登録 第300703号 森 雅章	A		最終版
	310	アルミサッシ詳細図 (2) A1 1：5 A3 1：10	見積版 2024.12.16
		安井建築設計事務所	最終契約版

(2023年版)

20230220

Ⓕ－Ⓕ 部 断面詳細図

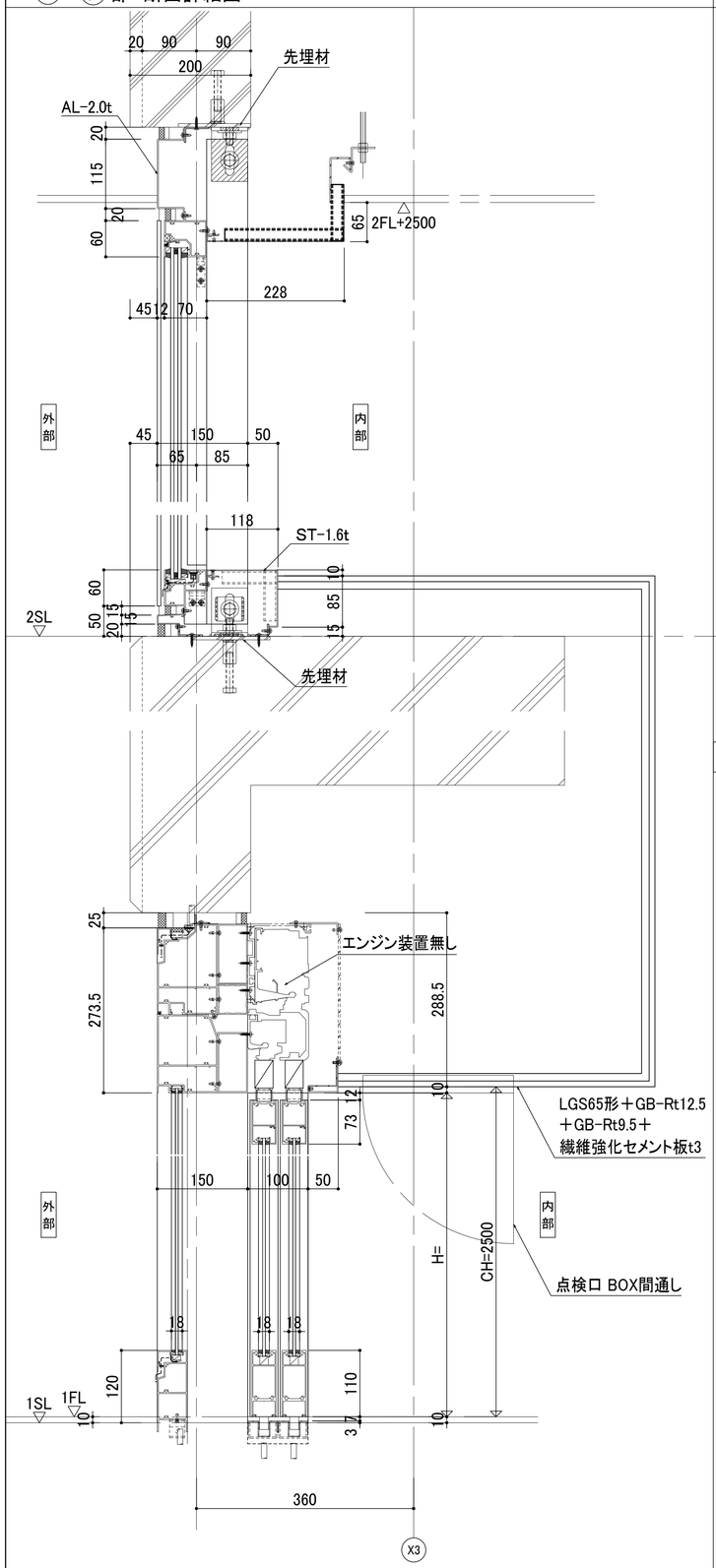

Ⓖ－Ⓖ 部 断面詳細図 S=1/5

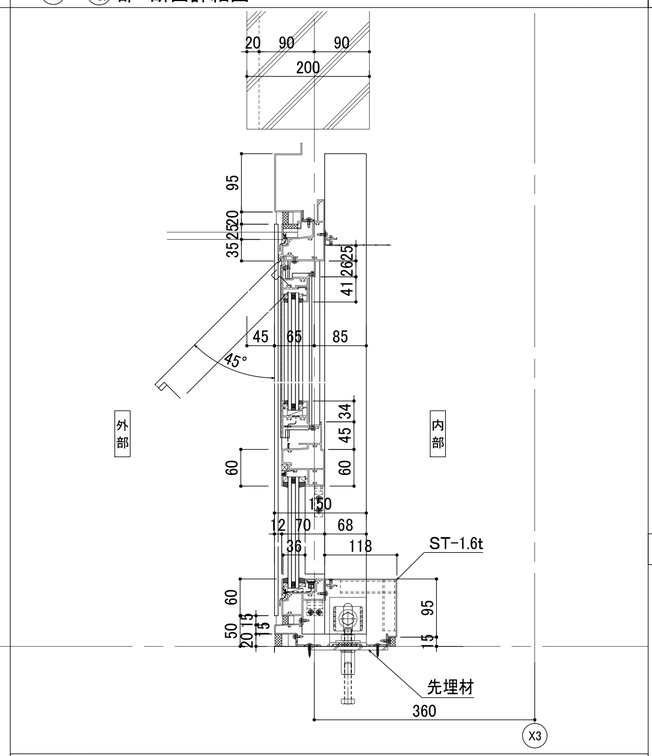

Ⓗ－Ⓗ 部 断面詳細図 S=1/5

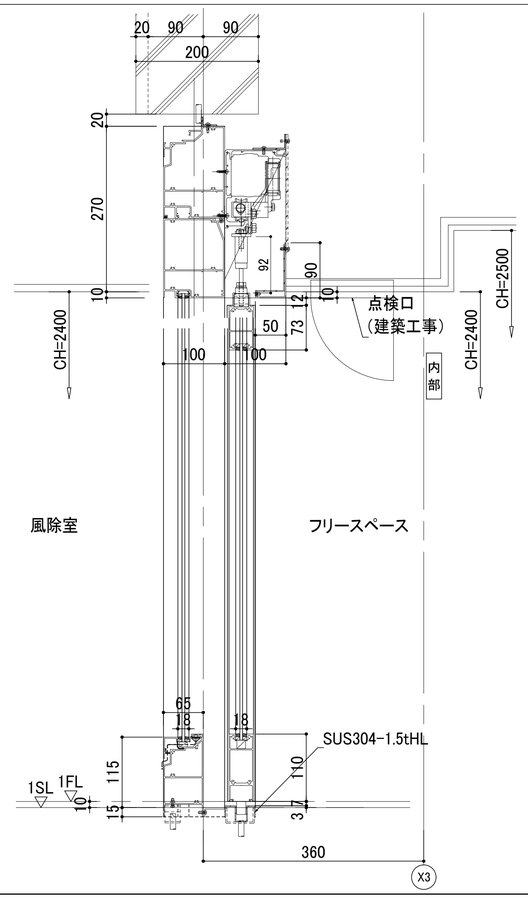

AW5詳細図 Ⓘ－Ⓘ 部 断面詳細図

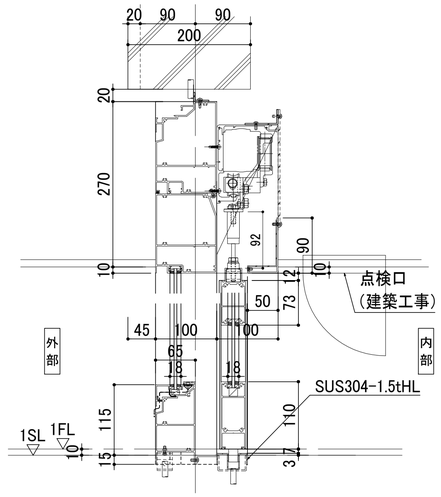

AW5詳細図 Ⓙ－Ⓙ 部 断面詳細図 S=1/5

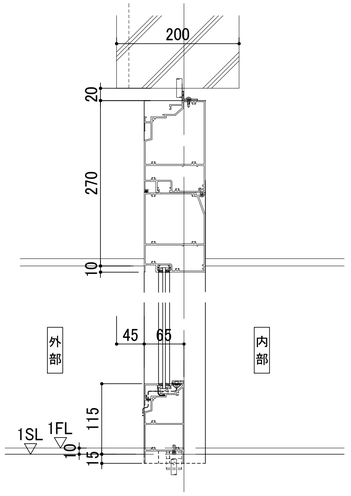

Ⓜ Ⓜ 部 断面詳細図 S=1/5

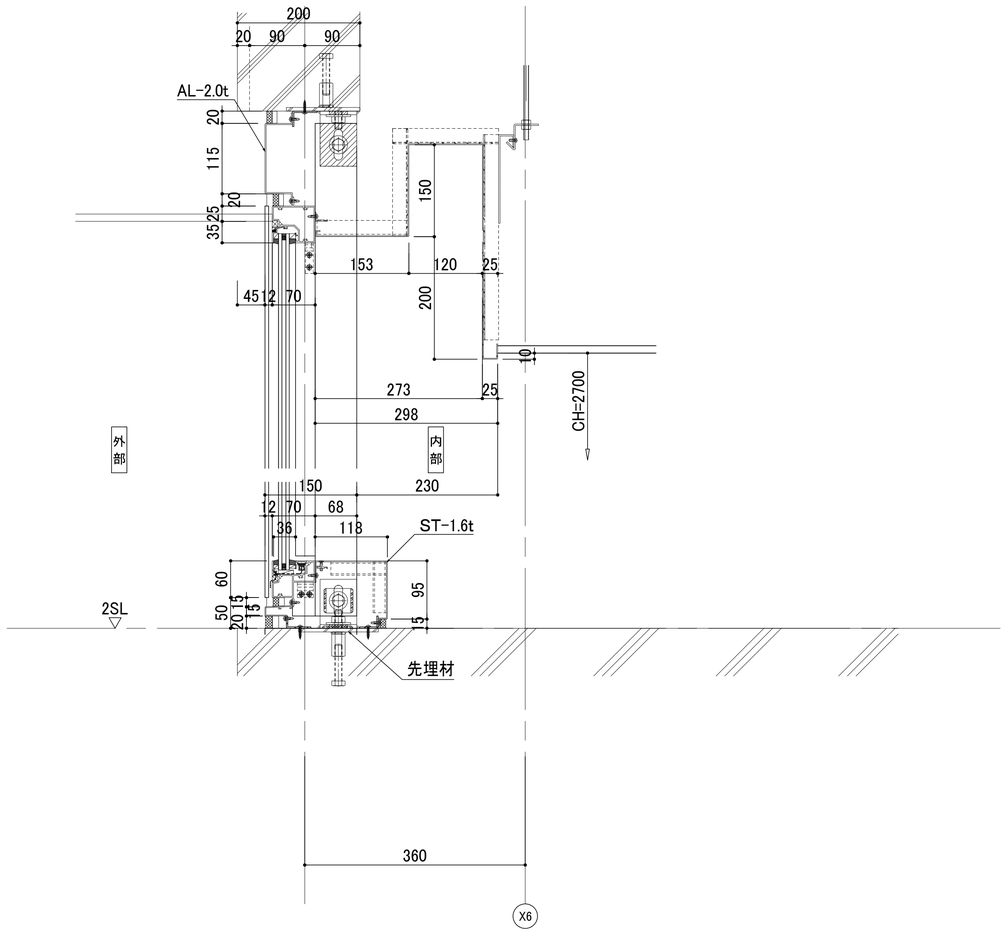

※特記なき限り内部のSTはSOP塗装とする。

明石市政策局 プロジェクト推進室	西明石地域交流センター icotto 建設工事		
〈代表設計者〉 一級建築士 国土交通大臣登録 第300703号 森 雅章	A		最終版
	311	アルミサッシ詳細図（3） A1 1：5 A3 1：10	見積版 2024.12.16
		安井建築設計事務所	最終契約版

（2023年版）

20230220

Ⓚ－Ⓚ部 断面詳細図 S=1/5

AW5詳細図 S=1/5

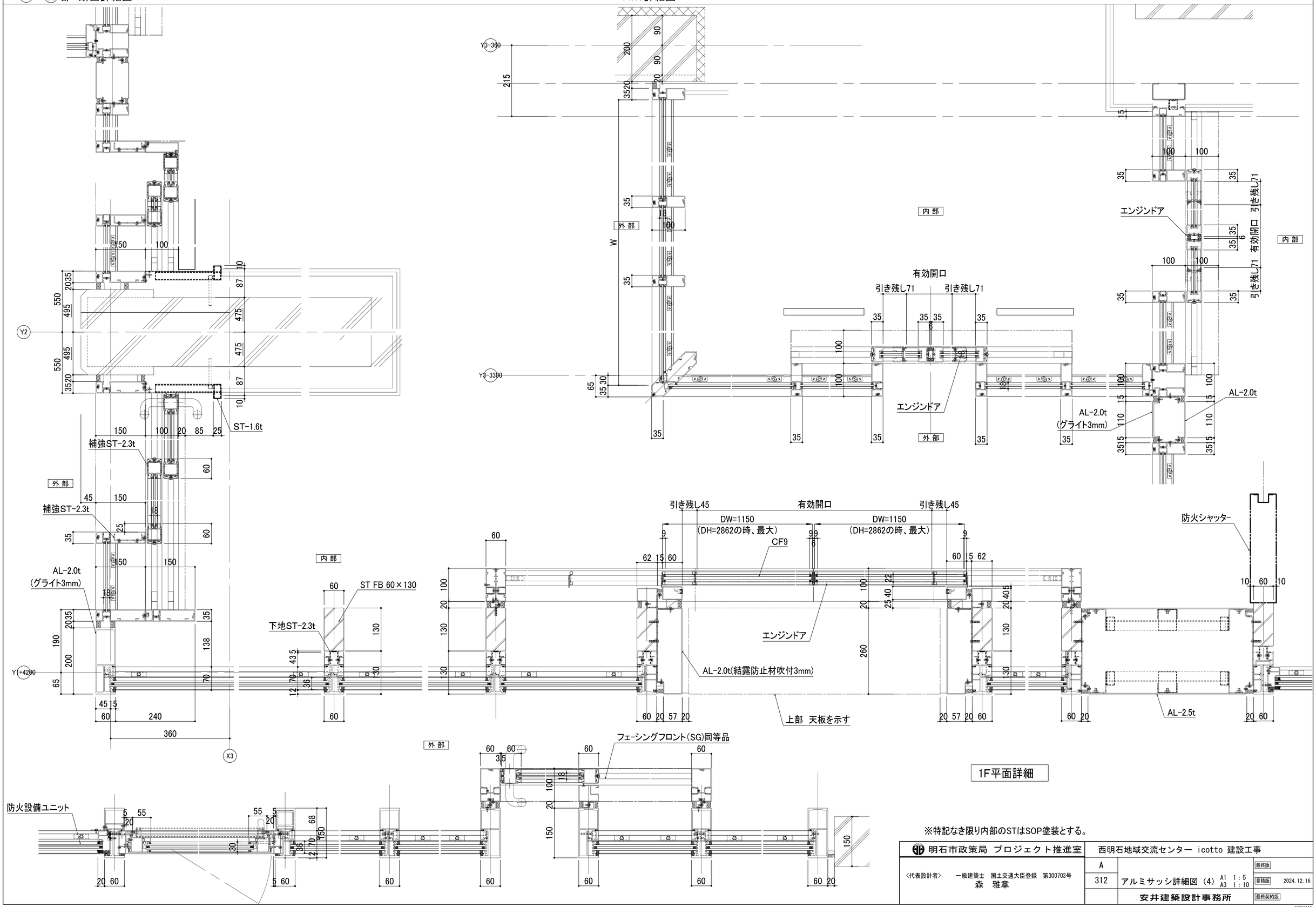

1F平面詳細

※特記なき限り内部のSTはSOP塗装とする。

明石市政策局 プロジェクト推進室	西明石地域交流センター icotto 建設工事		
〈代表設計者〉 一級建築士 国土交通大臣登録 第300703号 森 雅章	A		最終版
	312	アルミサッシ詳細図 (4) A1 1:5 A3 1:10	見積版 2024.12.16
		安井建築設計事務所	最終契約版

(2023年版)

20230220

Ⓛ－Ⓛ部 断面詳細図

S=1/5

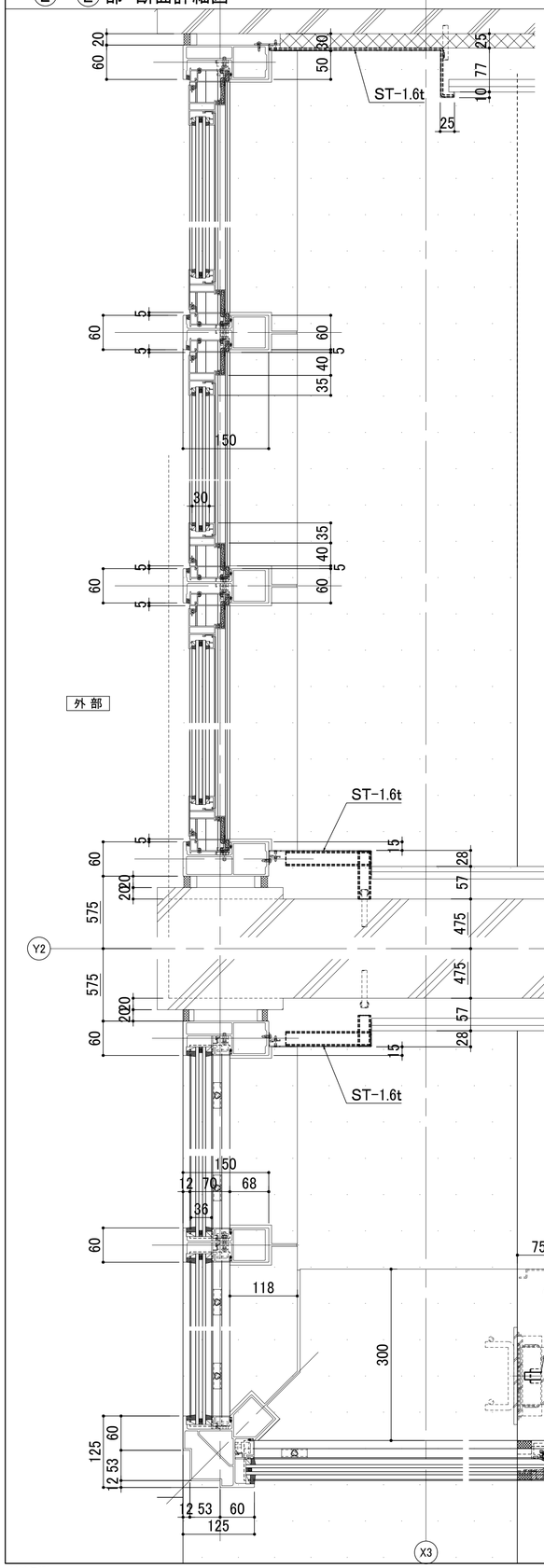

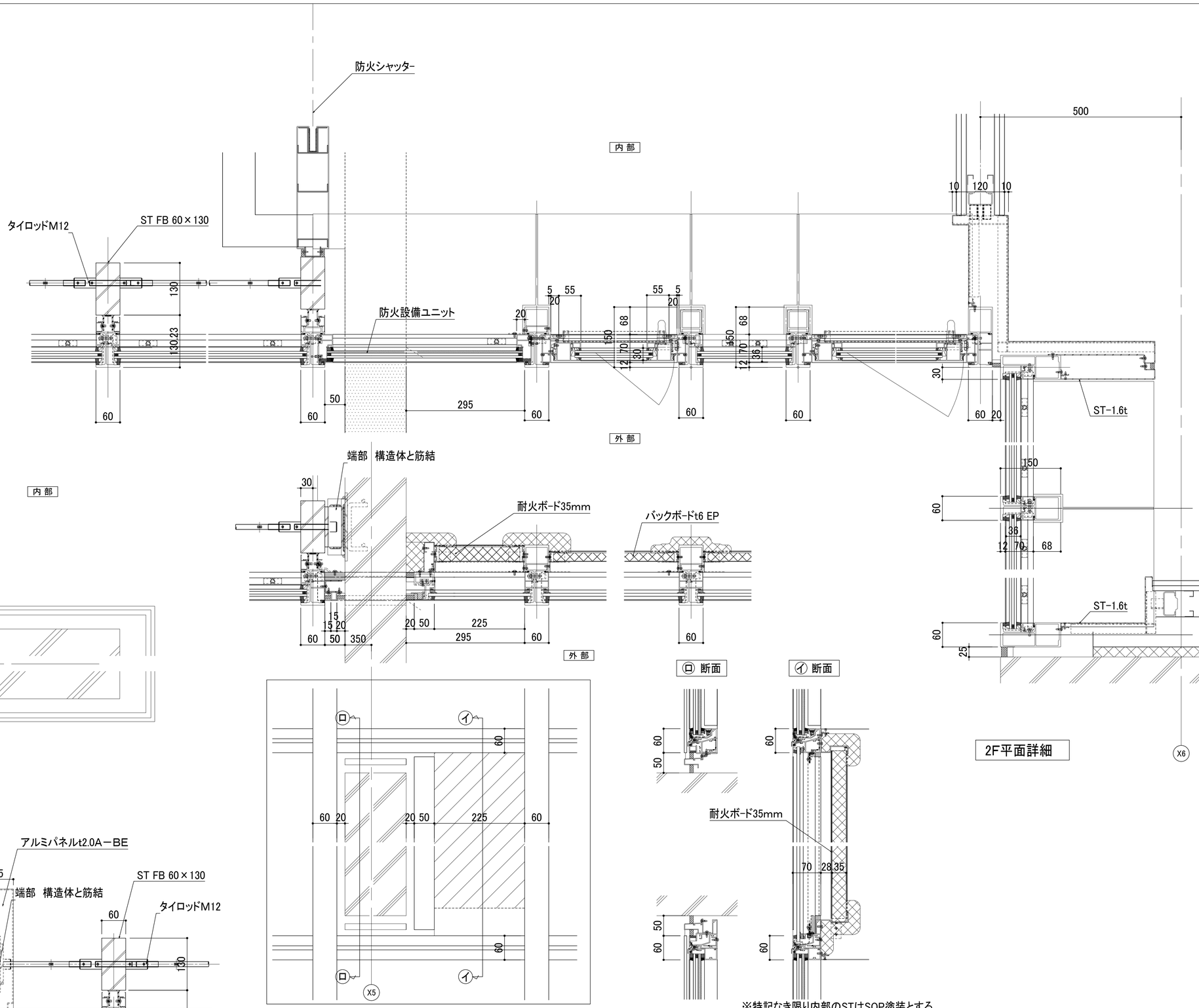

2F平面詳細

※特記なき限り内部のSTはSOP塗装とする。

明石市政策局 プロジェクト推進室	西明石地域交流センター icotto 建設工事		
〈代表設計者〉 一級建築士 国土交通大臣登録 第300703号 森 雅章	A		最終版
	313	アルミサッシ詳細図 (5) A1 1：5 A3 1：10	見積版 2024.12.16
		安井建築設計事務所	最終契約版

(2023年版)

20230220

AW6詳細図

製品：フェーシングフロント（SG）
設計風圧力：800Pa
ガラス：建具表による
非防火

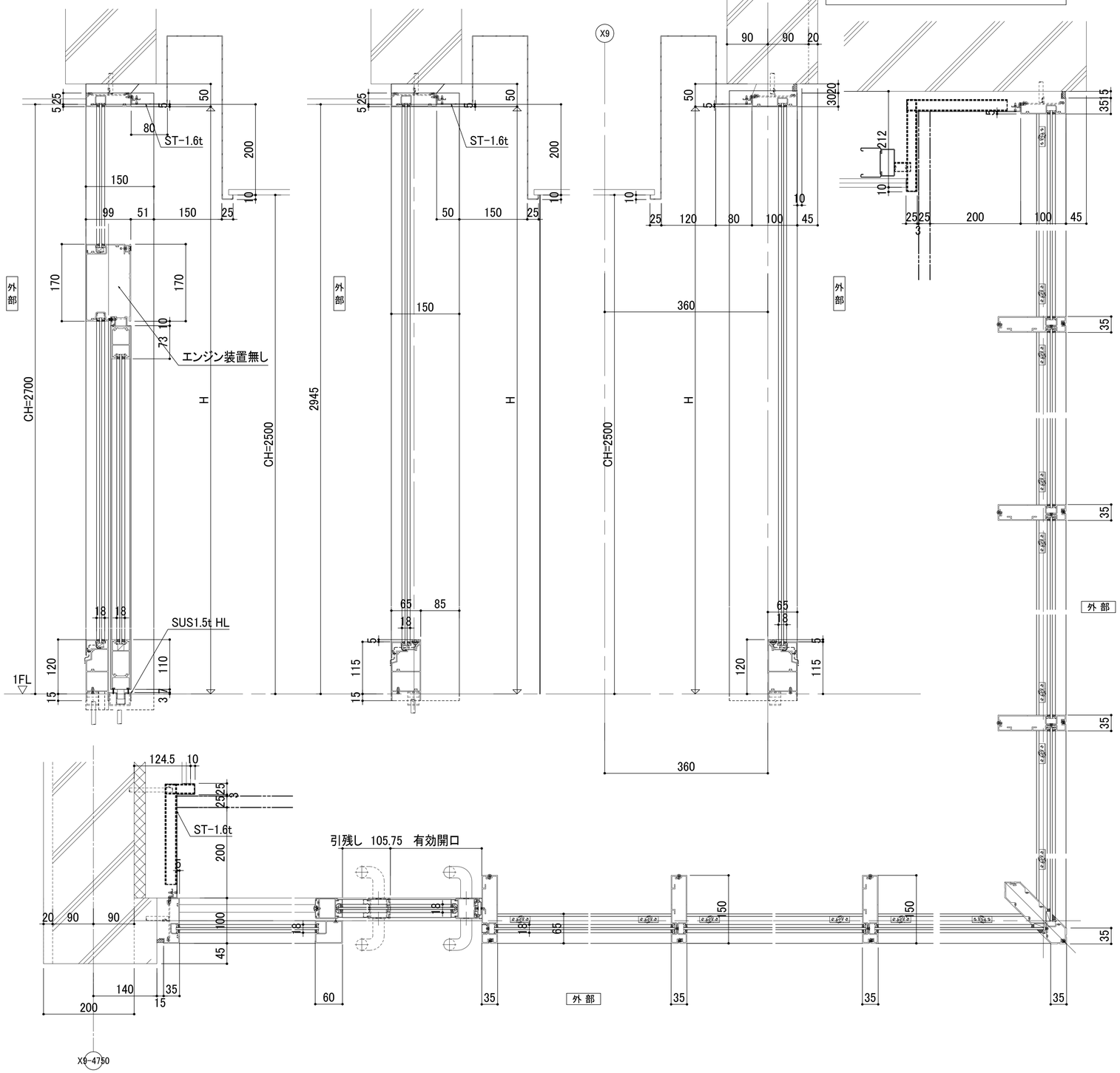

AW7詳細図

設計風圧力：2221.5Pa（100年再現）
水密性：W-5
気密性：A-4
ガラス：建具表による
オペレーター：隠蔽式
非防火

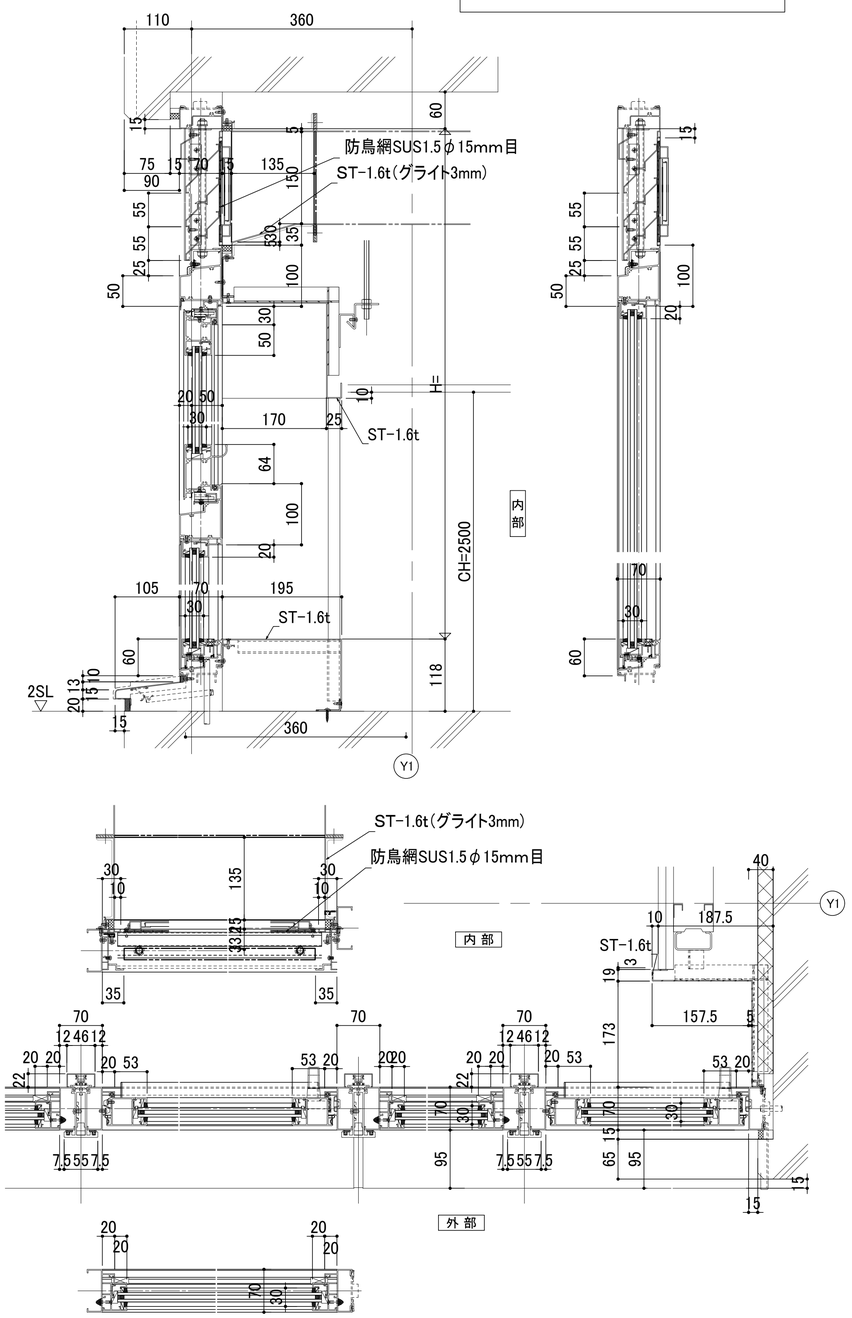

明石市政策局 プロジェクト推進室	西明石地域交流センター icotto 建設工事		
〈代表設計者〉 一級建築士 国土交通大臣登録 第300703号 森 雅章	A		最終版
	314	アルミサッシ詳細図（6） A1 1：5 A3 1：10	見積版 2024.12.16
		安井建築設計事務所	最終契約版

（2023年版）

20230220

AW15詳細図

設計風圧力:2221.5Pa(100年再現)
水密性:W-5
気密性:A-4
ガラス:建具表による
オペレーター:隠蔽式
非防火(一部個別防火設備)

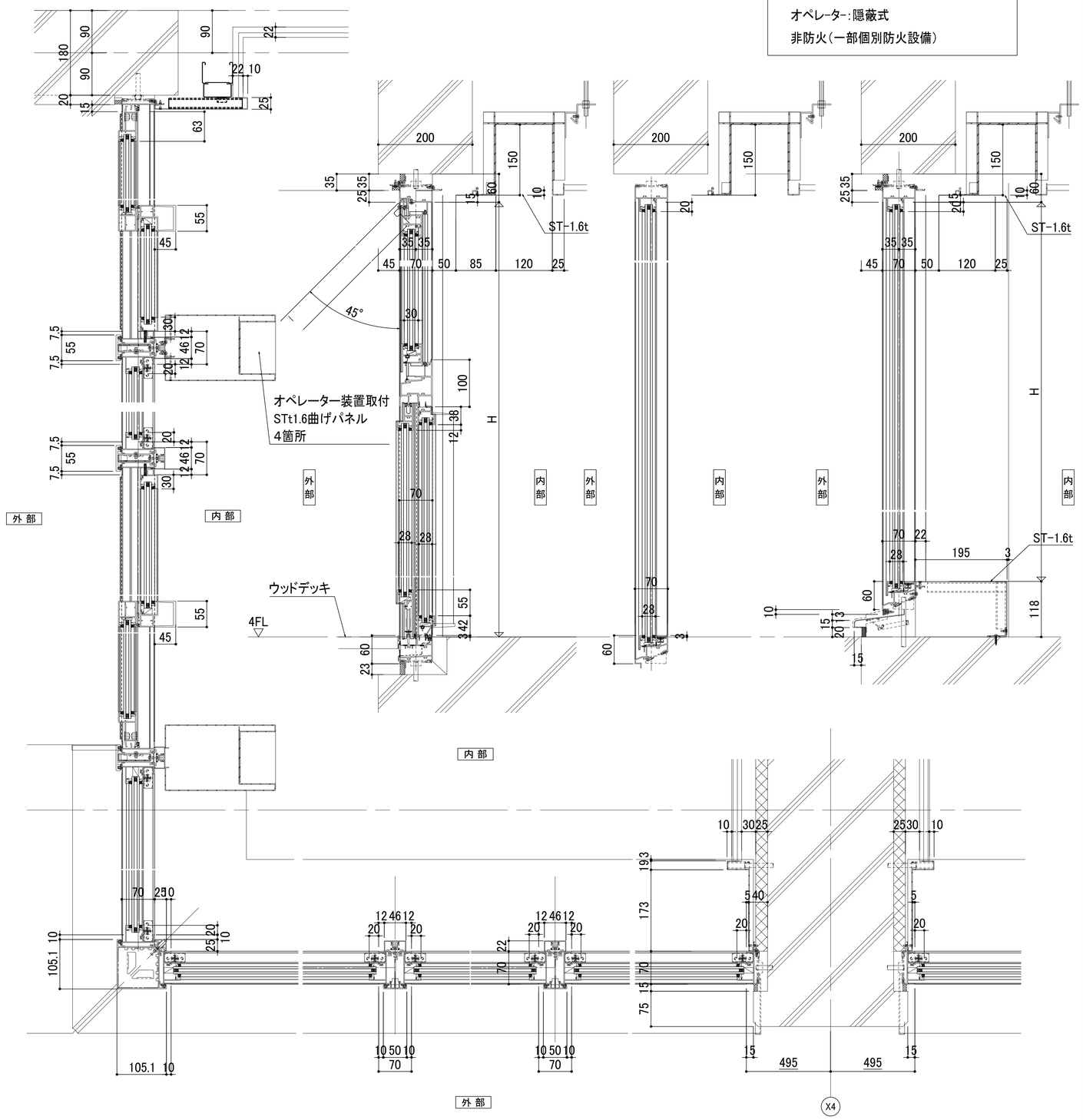

※内部パーテーションとの取合いのSTt1.6SOPは
小口塞ぎW89×D25+繋ぎW115×D40とする。

AW11詳細図

設計風圧力:2221.5Pa(100年再現)
水密性:W-5
気密性:A-4
ガラス:建具表による
オペレーター:隠蔽式
非防火

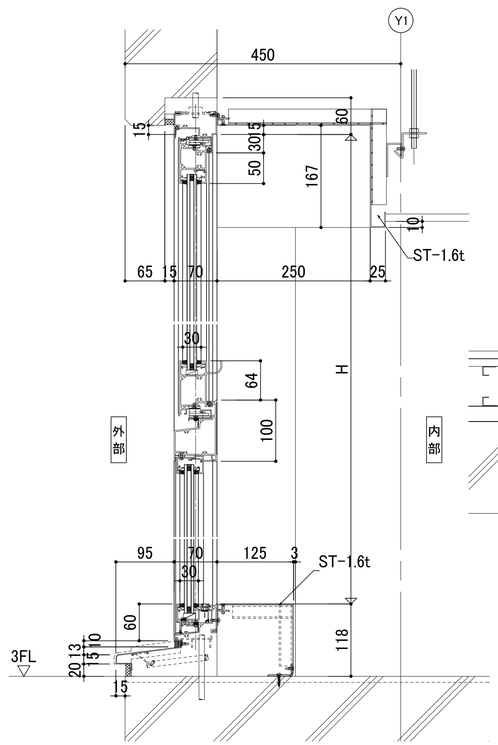

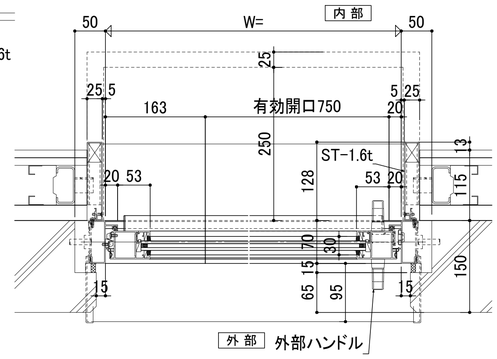

※額縁についてAW12, AW13も上記と同様とする。

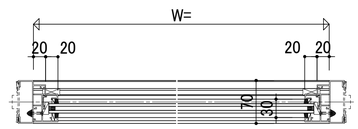

明石市政策局 プロジェクト推進室	西明石地域交流センター icotto 建設工事		
〈代表設計者〉 一級建築士 国土交通大臣登録 第300703号 森 雅章	A		最終版
	315	アルミサッシ詳細図 (7) A1 1:5 A3 1:10	見積版 2024.12.16
		安井建築設計事務所	最終契約版

(2023年版)

20230220

AW 9

製品:FNS-70P(S)同等品
設計風圧力:2221.5Pa(100年再現)
水密性:W-5
気密性:A-4
ガラス:建具表による(T-2 外観右4箇所)

非防火

外観姿図 S=1/50

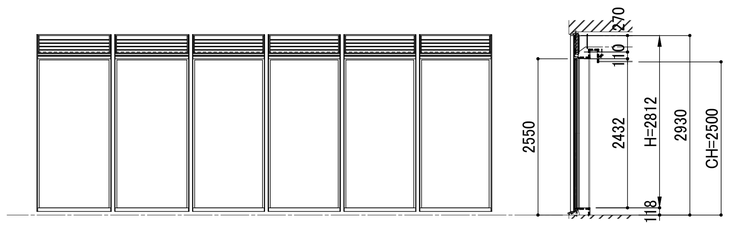

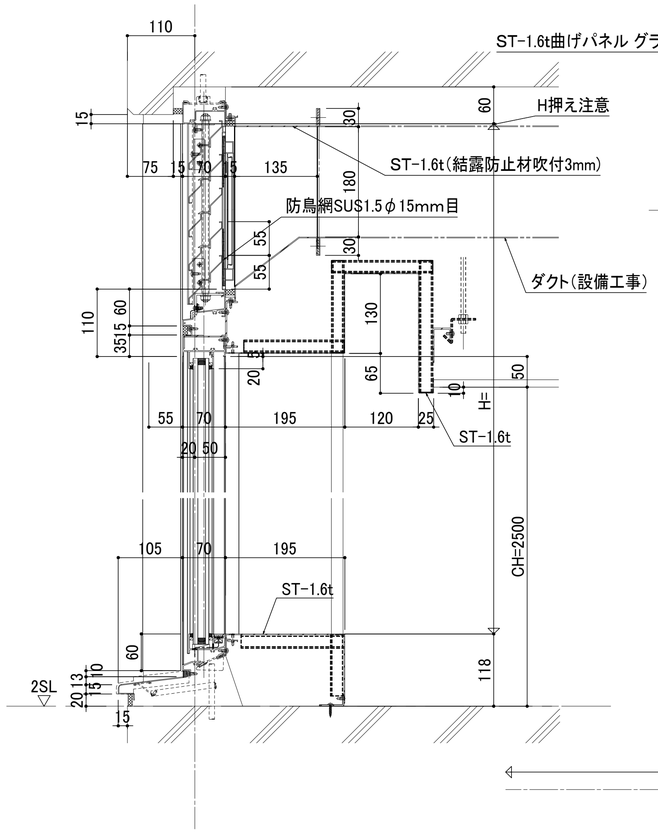

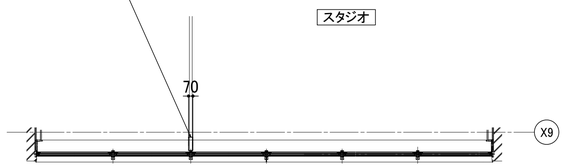

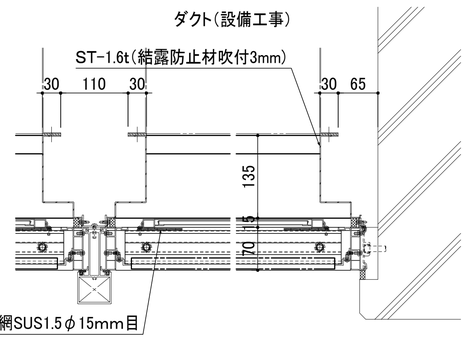

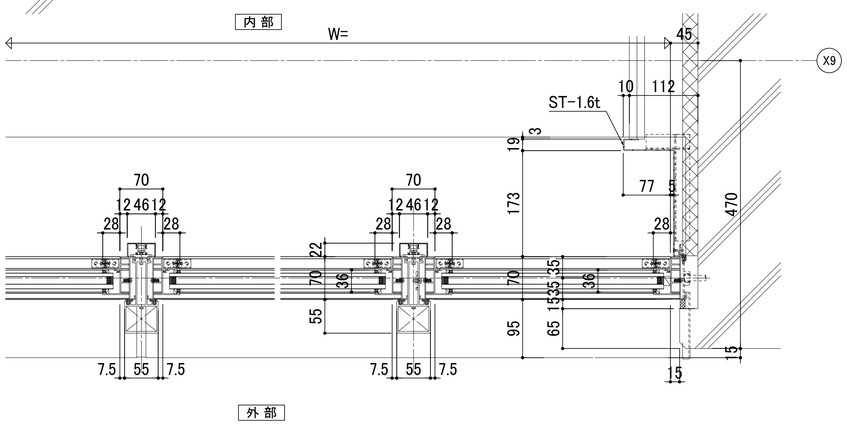

※AW08も同様の詳細とする。

※内部パーテーションとの取合いのSTt1.6SOPは
小口塞ぎW89×D25＋繋ぎW115×D40とする。

AW 10

製品:FNS-Ⅱ70同等品
設計風圧力:2221.5Pa(100年再現)
水密性:W-5
気密性:A-4
ガラス:建具表による

防火設備

外観姿図 S=1/50

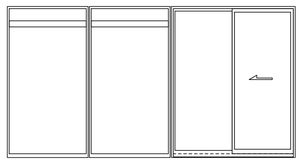

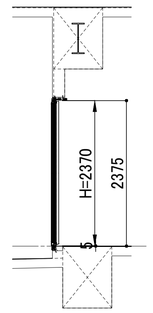

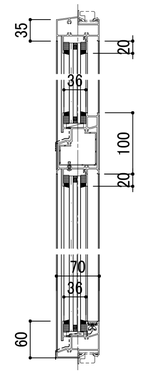

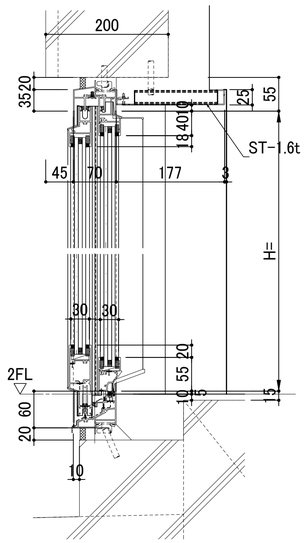

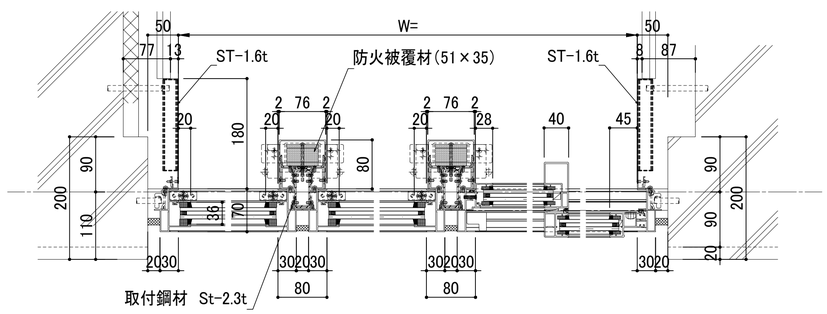

明石市政策局 プロジェクト推進室	西明石地域交流センター icotto 建設工事		
〈代表設計者〉 一級建築士 国土交通大臣登録 第300703号 森 雅章	A	最終版	2024. 02. 28
	316 アルミサッシ詳細図 (8) A1 1:5 A3 1:10	見積版	2024. 02. 28
	安井建築設計事務所	最終契約版	

(2023年版)

20230220

AW 14

FIX・排煙窓部

製品：製品：フェイシングフロント（PG）
設計風圧力：2221.5Pa（100年再現）
水密性：W-5
気密性：A-4
ガラス：建具表による

非防火

引き戸部

製品：フェイシングフロント（SG）
設計風圧力：800Pa
ガラス：建具表による
非防火

外観姿図　S=1/50

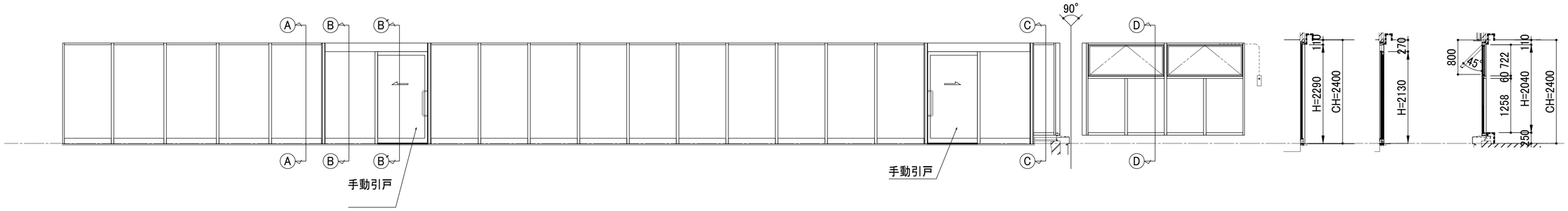

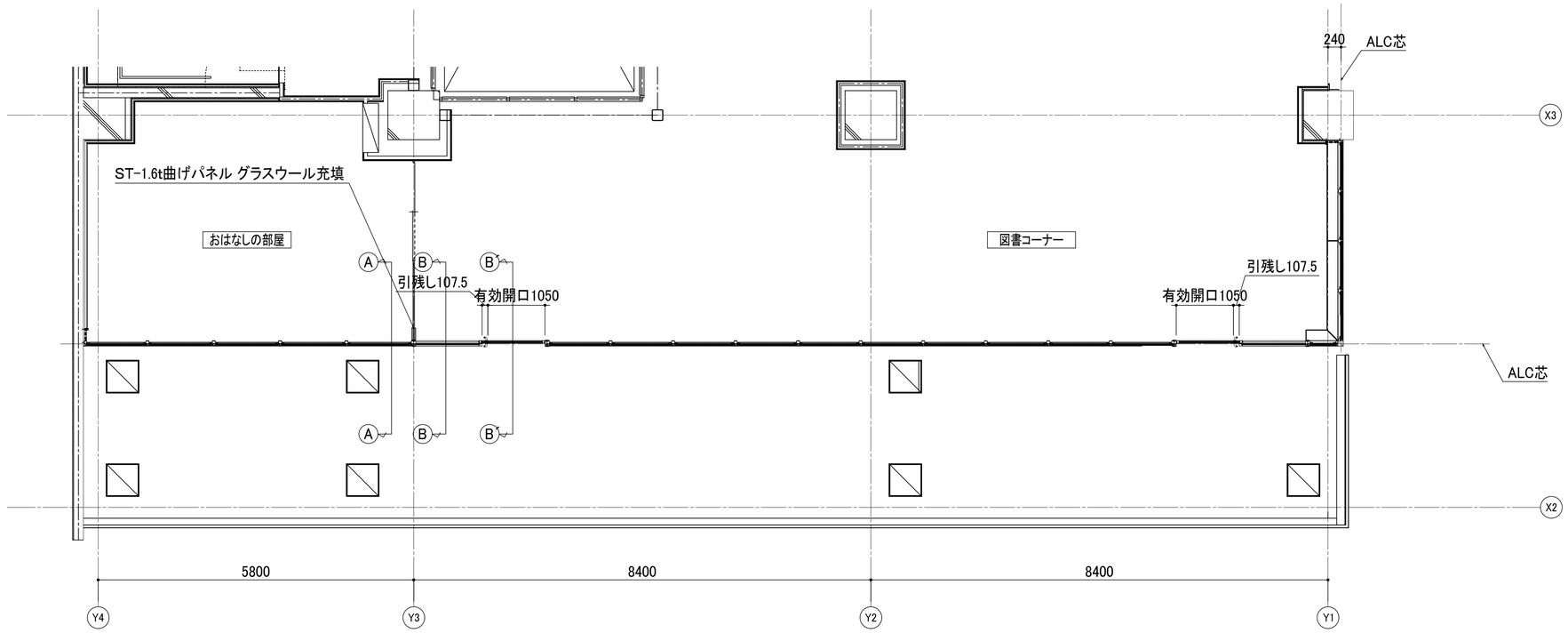

※内部パーテーションとの取合いのSTt1.6SOPは
小口塞ぎW89×D25＋繋ぎW115×D40とする。

明石市政策局 プロジェクト推進室	西明石地域交流センター icotto 建設工事		
〈代表設計者〉 一級建築士 国土交通大臣登録 第300703号 森 雅章	A		最終版 2024.02.28
	317	アルミサッシ詳細図（9） A1 1：5 A3 1：10	見積版 2024.02.28
		安井建築設計事務所	最終契約版

（2023年版）

20230220

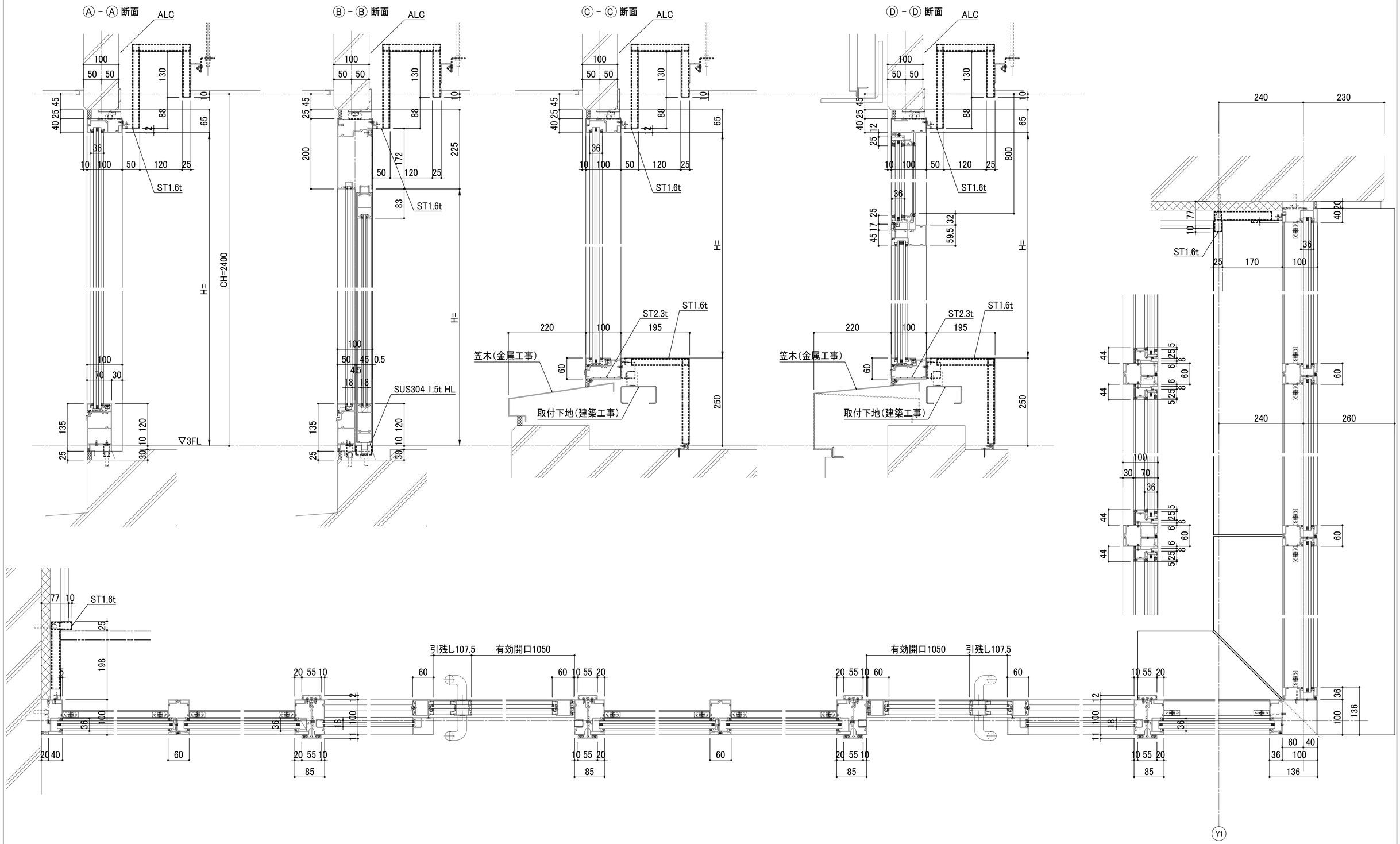

明石市政策局 プロジェクト推進室	西明石地域交流センター icotto 建設工事		
〈代表設計者〉 一級建築士 国土交通大臣登録 第300703号 森 雅章	A		最終版 2024.02.28
	318	アルミサッシ詳細図 (10) A1 1:5 A3 1:10	見積版 2024.02.28
		安井建築設計事務所	最終契約版

(2023年版)

20230220

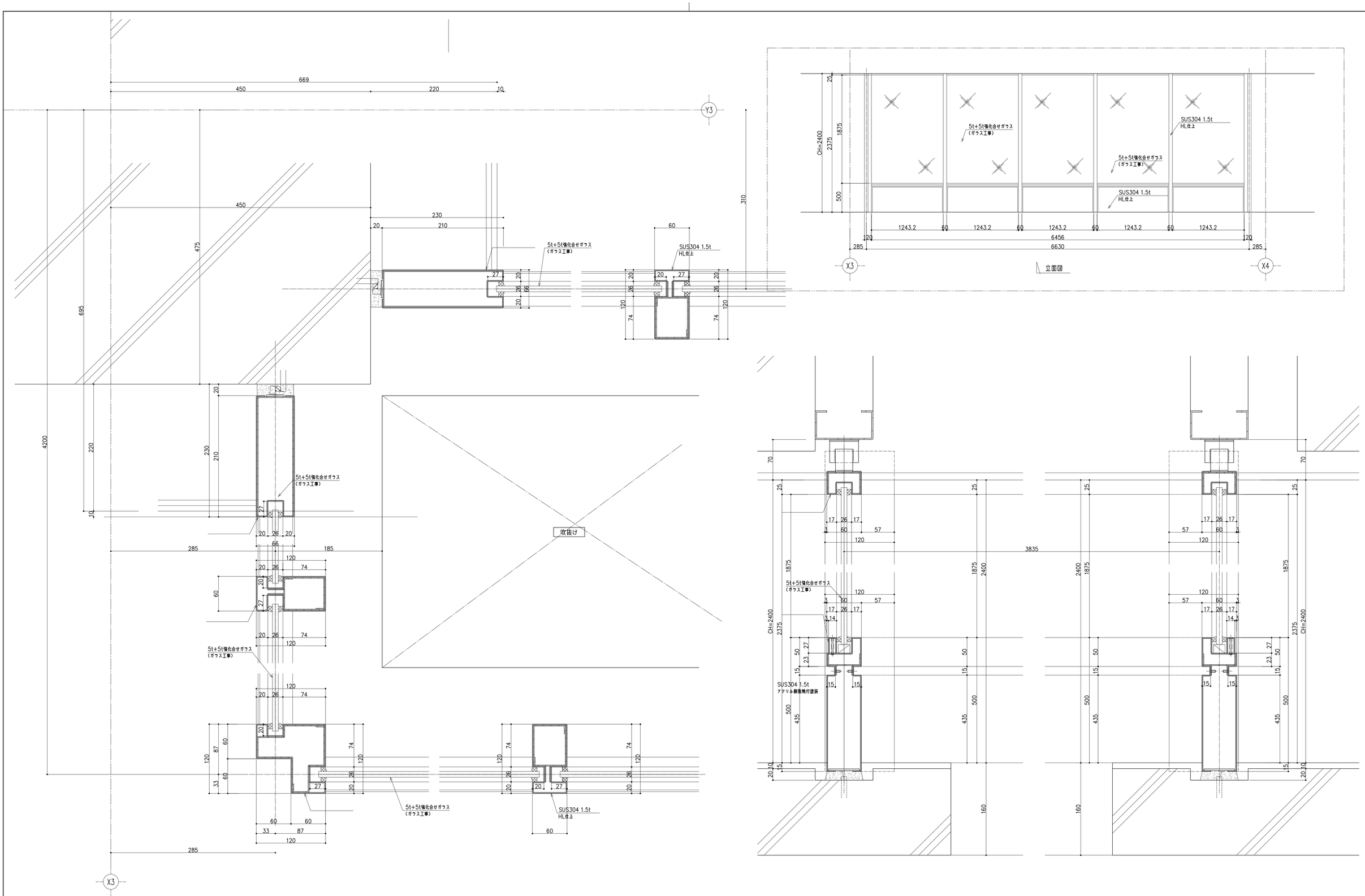

明石市政策局 プロジェクト推進室	西明石地域交流センター icotto 建設工事	
〈代表設計者〉 一級建築士 国土交通大臣登録 第300703号 森 雅章	A	建築工事
	319	ステンレスサッシ詳細図 A1 1:3 A3 1:6
	安井建築設計事務所	

最終版 見積版 2024.12.16 最終契約版

(2023年版)

20230220