令和　４年度　（仮称）１７号池公園（その１４）整備工事　　工事設計図書

（当初設計）

工事番号

路線名等

工事箇所　　兵庫県明石市魚住町清水１番ほか地内

工　　種　　土木一式

明石市都市局都市整備室緑化公園課

工　事　費				概　　要
	実　　施 （前回変更）	今　回　変　更	増　減　額	本工事 　擁壁工 　　重力式擁壁　1式 　植栽 　　植栽工　1式 　施設整備 　　給水設備工 　　雨水排水設備工 　　汚水排水設備工 　　園路広場整備工 　　サービス施設整備工 　　管理施設整備工 　　構造物撤去工 　　公園施設等撤去・移設工 前金払い　40%以内 中間前金払い　20%以内 部分払い　1回以内
設 計 額 （内消費税額）	円 （　　円）	円 （　　円）	円 （　　円）	
請 負 額 （内消費税額）	円 （　　円）	円 （　　円）	円 （　　円）	
執行方法	請負	施 工 日 数 または 施 工 期 限	令和５年３月３１日	

（起工理由）

契約数量表

費目・工種明細など	規格１・規格２	単　位	数量（前回）	数量（今回）	数量増減
本工事費					
基盤整備					
公園土工					
作業土工					
床堀り					
床掘り	土砂　上記以外(小規模)	m3		150	
埋戻し					
埋戻し	上記以外(小規模)　土砂	m3		100	
残土処理工					
土砂等運搬					
土砂等運搬	土質->土砂(岩塊･玉石混り土含む)	m3		30	
処分費	土　砂	式		1	
擁壁工					
場所打擁壁工(構造物単位)					
重力式擁壁					
重力式擁壁（H1000～H800）	目地含む	式		1	
重力式擁壁（H800～H700）	目地含む	式		1	
植栽					

契約数量表

費目・工種明細など	規格１・規格２	単　位	数量（前回）	数量（今回）	数量増減
植栽工					
高木植栽工					
高木植栽					
植栽工（シダレザクラH3.5 C0.18）	植栽割増を含む	本		1	
単穴改良		本		1	
支柱工	二脚鳥居支柱(添木なし)	本		1	
中低木植栽工					
中低木植栽					
公園植栽(植樹)［低木］	ヒラドツツジH0.3 W0.3	本		65	
単穴改良（中低木）		式		1	
樹名板工					
幹巻型樹名板					
樹名板（スプリング式）		枚		1	
移植工					
中低木移植工					
中低木移植					
移植工	コバノミツバツツジ	式		1	
施設整備					

契約数量表

費目・工種明細など	規格１・規格２	単　位	数量（前回）	数量（今回）	数量増減
給水設備工					
水栓類取付工					
ﾎﾞｯｸｽ類高さ調整					
量水器、逆止弁高さ調整		式		1	
雨水排水設備工					
側溝工					
現場打側溝					
L型街渠-A		m		42	
L型街渠-B		m		8	
L型街渠-C		m		21	
L型街渠-D		m		12	
L型街渠-E		m		1	
U型側溝-A		m		22	
U型側溝-C		m		14	
U型側溝-F		m		13	
U型側溝-G		m		9	
U型側溝-I		m		32	
管渠工					

契約数量表

費目・工種明細など	規格１・規格２	単　位	数量（前回）	数量（今回）	数量増減
公園管渠					
雨水取付管（管接続）		箇所		6	
雨水取付管（桝接続）		m		23	
集水桝･ﾏﾝﾎｰﾙ工					
現場打ち集水桝					
集水桝-MB		箇所		10	
集水桝-MC		箇所		8	
街渠桝		箇所		6	
浸透桝					
浸透桝		式		1	
ﾏﾝﾎｰﾙ高さ調整					
雨水マンホール高さ調整		式		1	
汚水排水設備工					
汚水桝･ﾏﾝﾎｰﾙ工					
ﾏﾝﾎｰﾙ高さ調整					
汚水マンホール高さ調整		式		1	
電気整備工					
照明設備工					

契約数量表

費目・工種明細など	規格１・規格２	単　位	数量（前回）	数量（今回）	数量増減
ﾊﾝﾄﾞﾎｰﾙ高さ調整					
ハンドホール高さ調整		式		1	
園路広場整備工					
ｱｽﾌｧﾙﾄ系舗装工					
公園ｱｽﾌｧﾙﾄ舗装					
アスファルト舗装A（流用材）		m2		1,010	
アスファルト舗装C（流用材）		m2		46	
アスファルト舗装D（流用材）		m2		31	
アスファルト舗装E（流用材）		m2		22	
ｺﾝｸﾘｰﾄ系舗装工					
ｲﾝﾀｰﾛｯｷﾝｸﾞ舗装					
ブロック舗装A（流用材）		m2		45	
ブロック舗装B（流用材）		m2		411	
公園ｺﾝｸﾘｰﾄ舗装					
土間コンクリート		式		1	
園路縁石工					
駒止めﾌﾞﾛｯｸ					
縁石-A		m		92	

契約数量表

費目・工種明細など	規格１・規格２	単　位	数量（前回）	数量（今回）	数量増減
区画線工					
溶融式区画線					
区画線実線　W150		m		160	
区画線ゼブラ　W450		m		220	
区画線横断歩道横線　W150		m		52	
停止線　W=150		m		17	
ストップ　W=100		m		18	
横断歩道　W=100		m		64	
階段工					
擬木階段					
階段工	材工共	式		1	
視覚障害者誘導用ﾌﾞﾛｯｸ工					
視覚障害者誘導用ﾌﾞﾛｯｸ					
誘導ブロックA（線状）		m2		47	
誘導ブロックA（点状）		m2		3	
ｻｰﾋﾞｽ施設整備工					
ｻｲﾝ施設工					
ｻｲﾝ					

契約数量表

費目・工種明細など	規格１・規格２	単　位	数量（前回）	数量（今回）	数量増減
国道標識復旧		基		1	
左折誘導看板	文字代込み	式		1	
右折遠慮看板	文字代込み	式		1	
案内板設置		基		1	
管理施設整備工					
柵工					
門扉					
門扉E	H3000-50×W6000	箇所		2	
門扉F	H2000-50×W10000	箇所		2	
構造物撤去工					
構造物取壊し工					
ｺﾝｸﾘｰﾄ構造物取壊し					
構造物とりこわし工	無筋構造物	m3		0.7	
舗装版破砕					
舗装版破砕(ｱｽﾌｧﾙﾄ舗装版)		m2		84	
運搬処理工					
殻運搬					
殻運搬	ｺﾝｸﾘｰﾄ(無筋)構造物とりこわし	m3		0.7	

契約数量表

費目・工種明細など	規格１・規格２	単　位	数量（前回）	数量（今回）	数量増減
殻運搬	舗装版破砕	m3		5.6	
殻処分					
処分費	ｺﾝｸﾘｰﾄ2次製品	式		1	
処分費	ｱｽﾌｧﾙﾄ殻	式		1	
公園施設等撤去･移設工					
公園施設撤去工					
公園施設撤去					
フェンスB 撤去		m		12	
フェンスC 撤去		m		20	
仮設工					
交通管理工					
交通誘導警備員		式		1	
交通誘導警備員 A					
交通誘導警備員 B					
鉄屑					

特　記　仕　様　書

工 事 名　（仮称）17 号池公園（その 14）整備工事
工事場所　明石市魚住町清水 1 番　ほか地内
工　　期　2023 年（令和 5 年）3 月 31 日限り

第 1 条　総則

1-1. 適用

設計図書（明石市工事請負契約約款第 1 条に規定する設計図書）に記載されていない事項は、兵庫県土木請負工事必携（令和 3 年 10 月一部改訂版）、兵庫県土木工事共通仕様書（令和 3 年 10 月一部改訂版）、兵庫県土木工事施工管理基準（令和 3 年 10 月一部改訂版）、「小型構造物標準図集」（H25.12　第 3 回改訂版）ならびに、独立行政法人都市再生機構「造園施設標準設計図集」（平成 30 年度版）によるものとする。（その他追加通知を含む）

1-2. 施工範囲に関する留意事項

工事内容のうち、現場条件等（現況地盤の状況等）により工事内容を変更する可能性がある。よって、工事着手前に工事内容について監督員の確認を受けるものとする。なお、工事内容に変更を伴う場合、監督員の指示した内容及び設計変更の対象となることを認めた協議内容については、設計変更の対象とする。

1-3. 交通安全管理

安全費について、重機や資材等の搬出入時の安全確保を目的として交通誘導員 B（交代要員なし）33 人、国道２号の歩道施工時において交通誘導員 A 及び交通誘導員 B（ともに交代要員なし）4 人を計上しているが、道路管理者及び所管警察署の打合せの結果により変更等が生じた場合は設計図書に関して監督員と協議するものとし、設計変更の対象とする。

また、条件変更及び受注者にて特に必要と認めた場合は、その対策等について設計図書に関して監督員と協議するものとし、設計変更の対象とする。なお、交通誘導員の配置は通常時は場内入口に１名、国道２号の歩道施工時には前後各１名及び施工箇所１名配置を想定している。必要に応じ、増減する可能性があるため、監督員と協議し、設計変更の対象とする。

なお、交通誘導員 A、B の定義は次の通り。

交通誘導員 A：警備の警備員（警備業法第 2 条第 4 項に規定する警備員をいう。）で、交通誘導警備業務（警備員等の検定等に関する規則第 1 条第 4 号に規定する交通誘導警備業務をいう。）に従事する交通誘導警備業務に係る 1 級検定合格警備員 A 又は 2 級検定合格警備員。

交通誘導員 B：警備業者の警備員で、交通誘導員 A 以外の交通の誘導に従事するもの。

1-4.建設副産物

（再生資源の利用の促進）

受注者は、建設副産物適正処理推進要綱（建設事務次官通達、平成 14 年 5 月 30 日）を遵守して、建設副産物の適正な処理及び再生資源の活用を図らなければならない。

１．提出様式

本工事については、再生資源の活用の促進に関する法律に基づく再生資源利用計画及び再生資源利用促進計画を作成するものとする。なお、再生資源利用計画、再生資源利用促進計画及びその実施状況の記載する様式については、建設副産物情報交換システム上の建設リサイクルデータ統合システムに登録することとする。

２．提出方法

作成した再生資源利用【促進】計画書（実施書）は、1 部は自社で工事完成後 1 年間保管し、計画書、実施書を各 1 部と実施書のデータ CD を監督員に提出するものとする。

（残土処分および廃プラ処分について）

１．本工事は、建設工事に係る資材の再資源化等に関する法律「建設リサイクル法」に基づき、特定建設資材の分別解体等及び再資源化等の実施について適正な措置を講ずることとする。

２．アスファルト・コンクリートガラは、中間処理(再資源化)とする。

３．ガラ運搬については処分地まで直接運搬とする。

４．土砂・ガラの運搬に際し、シート等にて土砂が飛散しないようにし、一般利用者に迷惑のかからないように留意すること。

５．交通法規を遵守し、特に過積載のないよう管理すること。

６．施工計画書に記載した処分地を変更する場合は、監督員と協議のこと。

その他、残土、廃プラ処分について、以下のとおりとする。

１．建設廃棄物の搬出先

建設廃棄物の搬出先は、積算条件として、以下を設定している。

再資源化等をする施設の名称及び所在地等

品目	建設残土
施設の名称	田口建材㈱
運搬距離	5.6ｋｍ
所在地	明石市大久保町大窪戌亥谷 2751 ほか
品目	コンクリート二次製品
施設の名称	松本砕石㈱
運搬距離	19.9Ｋｍ
所在地	加古川市志方町細工所字門ド垣内 1129-7 他
品目	アスファルト掘削
施設の名称	正栄建設㈱新島リサイクルセンター
運搬距離	8.1km
所在地	加古郡播磨町新島 24

上表については、積算条件を明示しているものであり受入施設を指定するものではなく、受注者は、県登録施設から搬出先施設を選定し、共通仕様書に基づき施工計画書に含め、監督員に提出しなければならない。なお、受注者の選定した施設が、積算条件と異なる場合においても設計変更は行わない。ただし、上表の施設が工事発注後に県登録施設からの登録抹消等により受け入れ困難となった場合は、設計変更を行う。

1-5. 工事中の安全確保

施工にあたっては、通行者等に対する安全対策はもとより、作業要領や作業従事者にかかる安全衛生対策、労働災害防止対策に十分配慮するとともに、これら工事中において、降雨等による災害事故が発生しないよう万全の体制を図るとともに、工事現場及びその周辺状況や施設の特性を踏まえて、事故防止対策を講じるよう、施工計画を作成し、工事を実施すること。

1-6. 雨水浸透貯留施設の指定について

工事現場は総合治水条例第２２条第１項の規定により雨水浸透貯留施設の指定を受けている。よって、大雨時は、雨水の排水を抑制し工事現場全体に雨水を貯留するものとする。貯留した後、雨水排除のため水替えが必要な場合、監督員と協議し実施するものとする。また、排水の際に pH 調整が必要である場合は適正に実施すること。水替えに係る費用は、監督員との協議の上、設計変更の対象とする。

1-7. 他工事との競合について

工事対象地において、「(仮称) 17 号池公園（その 12）整備工事」が令和 5 年 2 月 10 日まで、「(仮称) 17 号池公園管理棟ほか建築工事」が令和 5 年 2 月 10 日まで、「(仮称) 17 号池公園授乳室ほか建築工事」が令和5年2月28日までを予定し工事が行われている。

工事ヤードの利用や現場内通行に関して、競合する他工事の現場代理人と十分協議、調整を行い、監督員の指示に従うこと。また、適宜、工程会議を行うので、現場代理人は出席すること。

1-8　植栽工に関する一般事項

１．樹木等が工事完了引渡し後１年以内に植栽した時の状態で枯死または形姿不良（枯枝が樹冠部の概ね２／３以上となった場合、または、通直な主幹をもつ樹木については、樹高の概ね１／３以上の主幹が枯れた場合をいい、確実に同様の状態となると想定されるものを含む）となった場合には、受注者は当初植栽した樹木と同様または、それ以上の規格のものに植替えるものとし、樹木等の枯死または形姿不良判定は、発注者受注者立会の上行うものとする。

ただし、暴風、豪雨、洪水、高潮、地震、地すべり、落盤、火災、騒乱、暴動等の天災により流失、折損、倒木した場合はこの限りでない。

植替時期については、発注者受注者協議するものとする。

なお、本条は、樹木等を支給するもの、または、樹木等の発生品を使用する場合は、適

用しないものとする。

２．干害、塩害、風水害等に起因するものであっても、立ち枯れの状態のものについては、前条を適用する。

３．植替を行った樹木等が再枯損した場合は、かし担保期間である１年間の範囲で再度植替るものとする。

４．本工事における樹木等とは、次のものをいう。

高木、中低木、地被類（張芝含む）

５．植栽工事に関するかし担保期間は、１年間とする。

６．樹木等について、引渡しを受けるまでの間、潅水に係る水道費用は請負者の負担とする。引き渡しを受けた後は、善管義務の範囲で発注者が管理を行うこととなるが、請負者はかし担保期間中の枯損防止に努めること。

７.本工事では植栽割増措置を行っているため、植樹保険への加入を行うこと。

1-9.植栽工の材料

1．樹木

① 品質､規格はすべて最低限度を示したものであるから同等以上のものでなければならない。

② 必要に応じ現地（栽培地）において監督員が確認を行うことがある。この場合、監督員が確認してもその後の堀取り、荷造り、運搬等により現地搬入時不良となったものは使用してはならない。

③ 植栽前には必ず監督員の検査（確認を含む）を受けなければならない。

④ 樹木は所定の寸法を有し、外観がよく、かつ根枝の発育が良好で病虫害の被害がなくあらかじめ植え出しに耐えるように移植または根廻しをした細根の多い栽培品でなければならない。

なお、特殊な場合に限り栽培品でない場合でもこれと同等の品質であれば監督員の承諾を得て使用することができる。

⑤ 樹高は根元（旧接地点）から樹冠頂までの寸法であって徒長枝は含まない。

⑥ 樹木の幹廻りとは、地上1.2mにおける幹の周長であって、双幹以上のものは幹廻り総和の７割の寸法とする。

なお、この箇所が枝条の分岐点である場合にはその上部の寸法とする。

⑦ 枝幅は樹木の四方角の枝張り寸法であって徒長枝は含まない｡特に記載のないものは前後左右の平均幅とする。

⑧ 指定寸法以下であっても、樹姿、枝張り、その他が特に優良であって監督員の承諾を得たものは使用することができる。

２．客土及び間詰土

① 客土及び間詰土は、雑草、がれき、ささ根等の混入及び病虫害等に侵されていないもので、あらかじめ資料を提出し監督員の承諾を得たものでなければならない。

② 玉物、株物を密植する場合は、上層30㎝の客土分、１本植の場合は埋戻し土について土壌改良材を混入するものとする。

なお、土壌改良材の使用材料、使用量等について監督員の承諾を得て使用するものとする。

③ 設計では客土を購入することとしているが、地山を改良するか、客土を用いるか検討した後、監督員の承諾を得て植栽を実施すること。地山を改良し植栽出来る場合、設計変更の対象とする。

３．支柱及びその他材料

① 支柱、添木及び控杭は規定の寸法を有し、割れ、腐れがなく平滑な幹材であって、皮はぎ丸太とし、クレオソート加圧注入またはクレオソート２回塗の防腐処理をしたものとする。

なお、樹木支柱用　丸太のクレオソート加圧注入処理は、下記によるものとする。

１）木材防腐剤は、JIS K 2439 に規定するクレオソート油１号による。

２）注入方法は、JIS A 9002 木材の加圧式防腐処理方法に準ずる。

３）クレオソートの注入量は、120 kg／㎥とする。

４）現場に搬入したクレオソート加圧注入処理材については、JIS A 9002 に定められた項目について記録した証明書を提出し、監督員の承諾を得るものとする。

ただし、クレオソート油と同等の加圧用防腐薬剤を使用する場合は、監督員と協議するものとする。

② 竹は２年生以上で曲りがなく、ねばり強く、腐食、虫食、変色等がないものとする。

③ 杉皮は大節、穴、割れ及び腐れのないものでなければならない。

④ 肥料、土壌改良剤は設計図または特記仕様書で指定されたもの、または同等品以上のものとし、使用前に見本等を提出し監督員の承諾を得ること。

⑤ シュロ縄、わら縄、こもは強じんで十分使用に耐える新鮮なものでなければならない。

⑥ 支柱等を処分する場合

CCA 処理材の処分方法については、監督員と協議するものとする。

1-10. 植栽の運搬

① 樹木の運搬は枝幹等の損傷、はちくずれ等がないよう十分に保護養生を行わなければならない。

② 樹木の堀取り、荷造り及び運搬は１日の植付け量を考慮し、じん速かつ入念に行わなければならない。

２．仮植と養生

樹木、株物、その他植物材料であって、やむを得ない理由で当日中に植栽出来ない分は、仮植するかまたは、完全な養生をし、速やかに植えなければならない。

３．植付け

① 樹木植付けは、植栽しようとする樹木に応じて相当余裕のある植穴を堀り、がれき、不良土、その他樹木の生育に害のあるものは除去しなければならない。

② 植付けは、現場に応じて見栄えよく、また樹木の表裏をよく見極めたうえ植穴の中心に植付けなければならない。

③ 良質土を細かく砕き根回りにすきまなく入れて十分に水極めまたは土極めのうえ埋戻しの必要に応じ水鉢をつくり地均しをしなければならない。

④ 植栽箇所の堀削土その他の諸材料は一般交通の障害とならないよう速やかに処理しなければならない。

⑤ 支柱は、指定形成のものを所定の位置に正しく堅固に立てなければならない。樹幹との取付部は、杉皮を巻きシュロ縄を用いて動かぬよう割かけ結束するものとする。
　支柱の結束は、くぎを打ち鉄線割かけとする。

⑥ 寄植及び株物植付けは既植樹木の配置を考慮して全般に過不足のないよう配植しなければならない。

⑦ 植栽の後、懐枝過剰枝等の切透し、整枝その他必要な手入れをしなければならない。

⑧ 幹巻きする場合は、こもまたはわら等を用い、わら縄または、シュロ縄で巻き下ろすものとする。

⑨ 蒸散抑制剤を使用する場合には、使用剤及び使用方法について監督員の承諾を得るものとする。

1-11. 注意事項

① 本工事については、他工事との現場代理人の兼務を認めない。

② 関係各署における各届出書は期限までに必ず提出すること。

③ 関係機関における連絡は確実に実施すること。
特に地元自治会において工事の PR を市の監督員と協議し、徹底すること。
施工時期、施工方法については各関係機関より承諾を得てから施工すること。

④ 本工事の施工上知り得た情報を他人に漏らしたり、利用したりしてはならない。

⑤ 各工種においては、現地の状況等により数量変更の可能性があることを認識し、変更が生じた場合は監督員と協議し速やかに対応すること。

⑥ 最終の設計変更に伴う資料については、工期の 1 ヶ月前までに受注者が十分精査したうえで提出すること。

⑦ 工事完了時、竣工図面一式を電子データ及び簡易製本（A4 サイズ縮小版）にて監督員へ提出するものとする。詳細においては監督員に確認すること。

⑧ 安全施設類においては、周辺住民の生活環境への配慮をすること。

⑨ 近隣住民への工事内容を周知するため、工事用看板に広報掲示を依頼する場合がある。当該掲示用看板の提供、維持管理等、監督員の指示に従うこと。

⑩ 労働安全衛生法第 30 条第 2 項に基づき、同条第 1 項に規程する措置を講ずべきものに指名する場合がある。

⑪ 工期については、干渉しない工種は同時に施工するなどにより、現場内作業を 3 月 31 日までに完了させること。

⑫ 低入札調査基準価格又は最低制限価格は、スクラップ控除を直接工事費に含めて算出している。

1-12. その他

1. 国及び県が定めた基準書にある積算単価表は、それを最優先し、それ以外の単価決定方法は物価資料（「建設物価」、「積算資料」等）に掲載がある場合はそれを優先し、掲載がない場合、メーカーから見積もりを徴収し、物価資料に掲載されている類似品目を合わせて徴収する等により、物価スライドを行っている。類似品目による物価スライドが困難な場合、見積と実勢価格との差をヒアリングし、単価設定を行っている。

2. 遊戯施設、休養施設や便益施設の組立据付に係る費用は材料単価の決定方法と同様に見積もりを徴収し、「造園修景積算の手引き」に記載のある歩掛と比較し物価スライドを行っている。

3. 撤去歩掛は、設置歩掛の 50%を計上している。

1-13. 見積参考図書

設計図書の他に交付する「見積参考図書」とは入札（見積）参加者の適正かつ迅速な見積に資するための資料であり、明石市工事請負契約約款　第１条でいう設計図書ではない。従って、「見積参考図書」は請負契約上の拘束力を生じるものではなく、受注者は施工条件及び地質条件等を十分考慮して、仮設、施工方法及び安全対策等、工事目的物を完成するための一切の手段について、受注者の責任において定めるものとする。なお、「見積参考図書」の有効期限は、本工事の入札（見積日）までとする。（下記参照）

本工事の内容については、契約数量表・数量計算書・設計図面のうち、契約数量表を優先する。

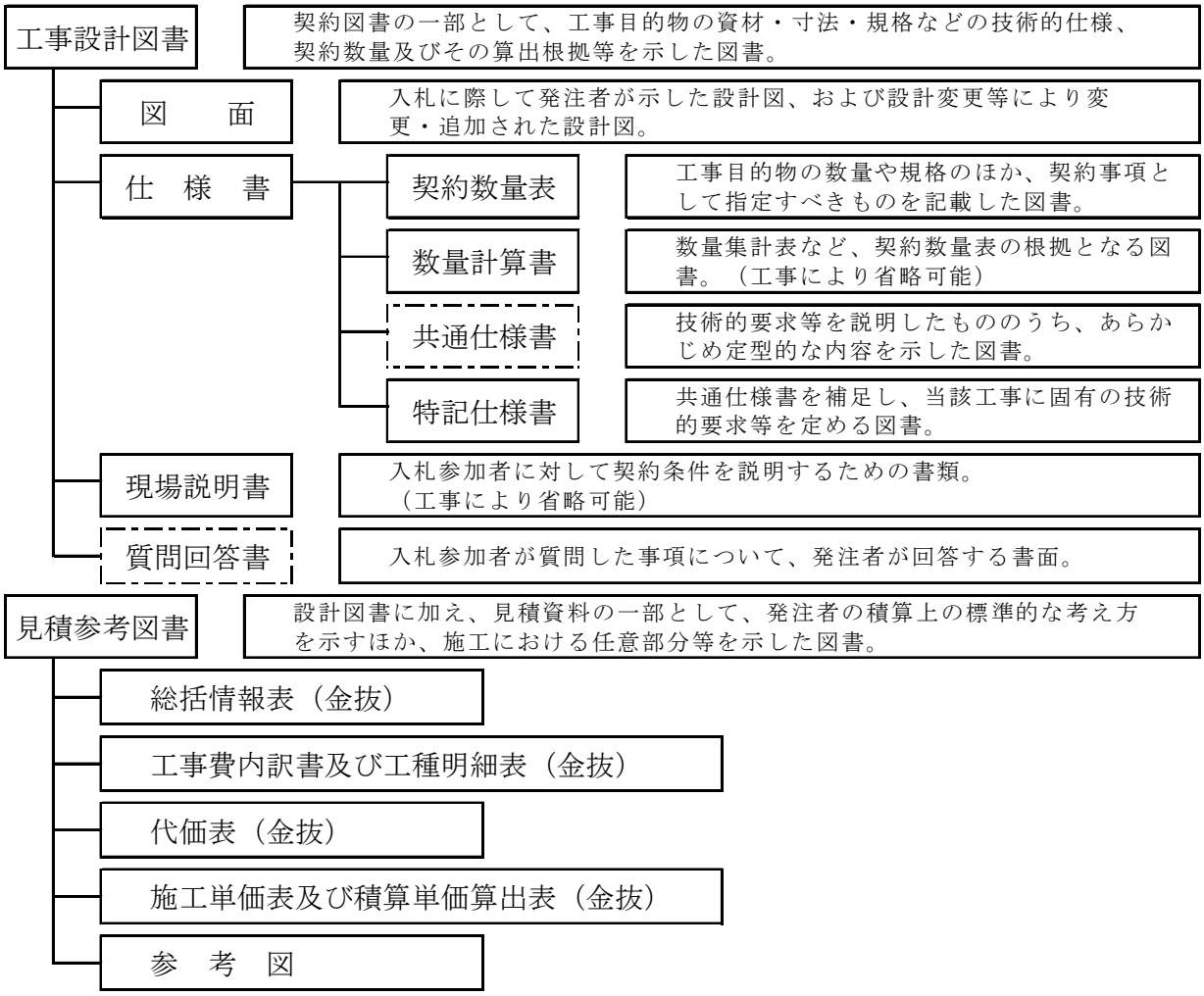
工事設計図書
契約図書の一部として、工事目的物の資材・寸法・規格などの技術的仕様、契約数量及びその算出根拠等を示した図書。
図　　面
入札に際して発注者が示した設計図、および設計変更等により変更・追加された設計図。
仕　様　書
契約数量表
工事目的物の数量や規格のほか、契約事項として指定すべきものを記載した図書。
数量計算書
数量集計表など、契約数量表の根拠となる図書。（工事により省略可能）
共通仕様書
技術的要求等を説明したもののうち、あらかじめ定型的な内容を示した図書。
特記仕様書
共通仕様書を補足し、当該工事に固有の技術的要求等を定める図書。
現場説明書
入札参加者に対して契約条件を説明するための書類。（工事により省略可能）
質問回答書
入札参加者が質問した事項について、発注者が回答する書面。
見積参考図書
設計図書に加え、見積資料の一部として、発注者の積算上の標準的な考え方を示すほか、施工における任意部分等を示した図書。
総括情報表（金抜）
工事費内訳書及び工種明細表（金抜）
代価表（金抜）
施工単価表及び積算単価算出表（金抜）
参　考　図

以上

数 量 総 括 表

工事区分 工 種 種 別	細 別	規 格 形 状	単位	数 量			備 考
基盤整備							
敷地造成工							
床掘工	床掘		m3			150	152.4
埋戻工	埋戻		m3			100	108.1
残土工	残土		m3			30	32.5
施設整備							
雨水排水設備工							
側溝工	L型街渠-A	W500	m			42	42.7
	L型街渠-B	W500乗り入れ部	m			8	8.4
	L型街渠-C	W100	m			21	21.8
	L型街渠-D	W100乗り入れ部	m			12	12
	L型街渠-E	W100すり付け部	m			1	1.2
	U型側溝-A	U300	m			22	22.6
	U型側溝-C	U240	m			14	14.2
	U型側溝-F	U300歩道用	m			13	13.0
	U型側溝-G	U300車道用	m			9	9.2
	U型側溝-I	U240ｸﾞﾚｰﾁﾝｸﾞ細目	m			32	32.3
管渠工	支管	塩ビ管φ200用	箇所			6	6.0
	取付管	VU200	m			56	56.0
集水桝・マンホール工							
	集水桝（MB）	□500×H700	箇所			8	8.0
	集水桝（MB´）	□500×H700	箇所			1	1.0
	集水桝（MB´´）	□500×H700	箇所			1	1.0
	集水桝（MC）	□500×H800	箇所			8	8.0
	L型街渠桝	300×700×H600	箇所			6	6.0
	浸透桝	□450	箇所			1	1.0
	マンホール調整	2号マンホール	箇所			1	1.0
		0号マンホール	箇所			1	1.0
汚水排水設備工							
集水桝・マンホール工							
	マンホール調整	Φ200塩ビ中間桝	箇所			1	1.0
		1号マンホール	箇所			1	1.0

数 量 総 括 表

工事区分 工 種 種 別	細 別	規 格 形 状	単位	数 量			備 考
給水設備工							
	量水器他高さ調整		箇所			1	1.0
	逆止弁高さ調整		箇所			1	1.0
電気設備工							
照明設備工	ハンドホール高さ調整	ハンドホールA	箇所			2	2.0
		ハンドホールB	箇所			3	3.0
園路広場整備工							
アスファルト系舗装工							
	アスファルト舗装-A	40-100-200	m2			1,010	1015.8
		下層路盤材流用品					
	アスファルト舗装-C	50-150-50	m2			46	46.3
	アスファルト舗装-D	30-100-50	m2			31	31.6
	アスファルト舗装-E	30-70-150	m2			22	22.2
コンクリート系舗装工							
	ブロック舗装-A	80-30-150-50	m2			45	45.7
	ブロック舗装-B	80-30-100-50	m2			411	411.0
園路縁石工	縁石-A	120×120×600	m			92	92.4
区画線工	区画線実線	白線　実線　W=150	m			160	161.4
	区画線ゼブラ	白線　実線　W=450	m			225	225.3
	区画線横断歩道横線	白線　実線　W=150	m			52	52.6
	停止線	白線　実線　W=150	m			17	17.5
	STOP（文字）	白線　実線 W=100L=15cm換算	m			18	18.0
	横断歩道（文字）	白線　実線 W=100L=15cm換算	m			64	64.0
視覚障害者誘導用ブロック工							
	誘導ブロック-A	点状ブロック	m2			3	3.5
	誘導ブロック-A	線状ブロック	m2			47	47.0
擁壁工							
	重力式擁壁①	H=1.0～0.8	m			1.3	1.3
	重力式擁壁②	H=0.8～0.7	m			0.7	0.7

数 量 総 括 表

工事区分 工 種 種 別	細 別	規 格 形 状	単位	数 量			備 考
コンクリート土間工	コンクリート土間	t=100	m2			30	30.7
	伸縮目地	t=10	m2			7	7.8
学校側階段工							
	階段工		式			1	1.0
サービス施設整備工							
既設案内板工	既設案内板設置	W=1.8m	基			1	1.0
既設標識工	既設標識設置	国道2号	基			1	1.0
新設案内板工	新設案内板設置	左折退場看板	基			1	1.0
		右折ご遠慮看板	基			1	1.0
管理施設整備工							
柵工	門扉E	H=2.0 W=10.0	m			2	2
	門扉F	H=3.0 W=6.0	m			2	2
植栽							
植栽工							
高木植栽工	シダレザクラ	H3.5 C0.18 W -	本			1	1.0
低木植栽工	ヒラドツツジ	H0.3 - W0.3	株			65	65.0
低木植栽工（移植） L=84.2m	コバノミツバツツジ	H0.5 - W0.25	株			71	71.0
支柱工							
二脚鳥居			組			1	1.0
名板工							
樹名板	スプリング式		本			1	1.0
撤去工							
排水工	U型側溝-A	U300	m			26	26.0
	U型側溝-C	U240	m			17	17.1
柵工	フェンス-B	H=3.0m	m			12	12.0
	フェンス-C	H=2.0m	m			20	20.0
舗装工	仮舗装撤去①	50-50-100-200	m2			29	29.1
	仮舗装撤去②	50-200	m2			55	55.0

敷 地 造 成 工 数 量 調 書

名　称	規　格	計　算　式	単位	数 量
床掘工				
床掘				
		土間 ＝ 2.84	m3	2.8
		擁壁 ＝ 1.68	m3	1.7
		雨水 ＝ 63.92	m3	63.9
		施設 ＝ 68.19	m3	68.2
		撤去 ＝ 15.82	m3	15.8
		合計 ＝ 152.44	m3	152.4
埋戻工				
埋戻		擁壁 ＝ 0.85	m3	0.9
		雨水 ＝ 37.50	m3	37.5
		施設 ＝ 58.17	m3	58.2
		撤去 ＝ 11.47	m3	11.5
		合計 ＝ 107.99	m3	108.1
残土工				
残土		152 － 108 ／ 0.9 ＝ 32.5	m3	32.5

園 路 広 場 整 備 工 集 計 表

名　称	規　格	計　算　式		単位	数 量
アスファルト系舗装工					
アスファルト舗装-A	40-100-200	1015.8	＝ 1015.8	m2	1015.8
アスファルト舗装-C	50-150-50	46.3	＝ 46.3	m2	46.3
アスファルト舗装-D	30-100-50	31.6	＝ 31.6	m2	31.6
アスファルト舗装-E	30-70-150	22.2	＝ 22.2	m2	22.2
コンクリート系舗装工					
ブロック舗装-A	80-30-150-50	45.7	＝ 45.7	m2	45.7
ブロック舗装-B	80-30-100-50	411	＝ 411.0	m2	411.0
コンクリート土間	t＝100		30.7	m2	30.0
園路縁石工					
縁石-A	120×120×600	92.4	＝ 92.4	m	92.4
擁壁工					
重力式擁壁①	H=1.0～0.8		＝ 1.3	m	1.3
重力式擁壁②	H=0.8～0.7		＝ 0.7	m	0.7
区画線工					
区画線実線	白線　実線　W=150	161.4	＝ 161.4	m	161.4
区画線ゼブラ	白線　実線　W=450	225.3	＝ 225.3	m	225.3
区画線横断歩道横線	白線　実線　W=150	52.6	＝ 52.6	m	52.6
停止線	白線　実線　W=150	17.5	＝ 17.5	m	17.5
STOP(文字)	白線　実線　W=100L=15cm換算	18	＝ 18.0	m	18.0
横断歩道(文字)	白線　実線　W=100L=15cm換算	64	＝ 64.0	m	64.0
視覚障害者誘導用ブロック工					
誘導ブロック-A	点状ブロック	3.5	＝ 3.5	m2	3.5
誘導ブロック-A	線状ブロック	47	＝ 47.0	m2	47.0

擁壁工作業土工集計表

細　　別	単位	設計数量	単位当り土量（m3）		算出単位当り	設計分土量（m3）	
			床掘	埋戻		床掘	埋戻
重力式擁壁①	式	1.0	1.1	0.6	1	1.144	0.566
重力式擁壁②	式	1.0	0.536	0.284	1	0.536	0.284
					合計	1.680	0.850

施　設　工　数　量　調　書

名　称	規　格	計　算　式	単位	数　量
サービス施設整備工				
既設案内板工				
既設案内板設置	W=1.8m	1　＝　1.0	基	1
既設標識工				
既設標識設置	国道2号	1　＝　1.0	基	1
新設案内板工				
新設案内板設置	左折退場看板	1　＝　1.0	基	1
	右折ご遠慮看板	1　＝　1.0	基	1
管理施設整備工				
門扉工				
門扉E	H=2.0 W=10.0	＝　2.0	m	2.0
門扉F	H=3.0 W=6.0	＝　2.0	m	2.0

施設工作業土工集計表

細　　別	単位	設計数量	単位当り土量（m3）		算出単位当り	設計分土量（m3）	
			床掘	埋戻		床掘	埋戻
門扉E	箇所	2.0	1023.0	881.6	100	20.460	17.632
門扉F	箇所	2.0	1642.3	1355.4	100	32.846	27.108
案内板	箇所	1	19.4	15.1	10	1.940	1.510
標識	箇所	1	30.6	27.6	10	3.062	2.764
右折入場	箇所	1	39.0	35.8	10	3.900	3.576
左折退場	箇所	1	59.8	55.8	10	5.980	5.579
					合計	68.188	58.169

撤　去　工　数　量　調　書

名　称	規　格	計　算　式		単位	数　量
撤去工					
柵工					
フェンス-B	H=3.0m	6+6	＝ 12.0	m	12.0
フェンス-C	H=2.0m	10+10	＝ 20.0	m	20.0
舗装工					
仮舗装撤去①	50-50-100-200	29.1	＝ 29.1	m2	29
仮舗装撤去②	50-200	55	＝ 55.0	m2	55
排水工					
U型側溝-A	U300	13+13	＝ 26.0	m	26.0
U型側溝-C	U240	8.55+8.55	＝ 17.1	m	17.1

撤去作業土工集計

細　　別	単位	設計数量	単位当り土量（m3）		算出単位当り	設計分土量（m3）	
			床掘	埋戻		床掘	埋戻
フェンス-B	m	12.0	2.7	5.4	100	0.324	0.648
フェンス-C	m	20.0	1.7	3.1	100	0.340	0.620
U型側溝-A	m	26	1.4	3.2	10	3.640	8.320
U型側溝-C	m	17	0.0	1.1	10	0.000	1.881
仮舗装撤去①	m2	29	15.0	0.0	100	4.365	0.000
仮舗装撤去②	m2	55	13.0	0.0	100	7.150	0.000
					合計	15.819	11.469

雨 水 排 水 設 備 工 数 量 調 書

名　称	規　格	計　算　式			単位	数 量
側溝工						
L型街渠-A	W500			＝ 42.7	m	42.7
L型街渠-B	W500乗り入れ部			＝ 8.4	m	8.4
L型街渠-C	W100			＝ 21.8	m	21.8
L型街渠-D	W100乗り入れ部			＝ 12.0	m	12.0
L型街渠-E	W100すり付け部			＝ 1.2	m	1.2
U型側溝-A	U300	22.6		＝ 22.6	m	22.6
U型側溝-C	U240	14.2		＝ 14.2	m	14.2
U型側溝-F	U300歩道用	13		＝ 13.0	m	13.0
U型側溝-G	U300車道用	9.2		＝ 9.2	m	9.2
U型側溝-I	U240ｸﾞﾚｰﾁﾝｸﾞ細目	32.3		＝ 32.3	m	32.3
管渠工						
支管	塩ビ管φ200用	6	(5.5m×6=33m)	＝ 6.0	箇所	6.0
取付管	VU200	56		＝ 56.0	m	56.0
集水桝・マンホール工						
集水桝(MB)	□500×H700	1+1+1+1+1+1+1+1		＝ 8.0	箇所	8
集水桝(MB´)	□500×H700	1		＝ 1.0	箇所	1
集水桝(MB´´)	□500×H700	1		＝ 1.0	箇所	1
集水桝(MC)	□500×H800	1+1+1+1+1+1+1+1		＝ 8.0	箇所	8
L型街渠桝	300×700×H600	6		＝ 6.0	箇所	6
浸透桝	□450	1		＝ 1.0	箇所	1
マンホール調整	2号マンホール	1		＝ 1.0	箇所	1
	0号マンホール	1		＝ 1.0	箇所	1

雨水排水設備工作業土工集計表

細　　別	単位	設計数量	単位当り土量（m3）		算出単位当り	設計分土量（m3）	
			床掘	埋戻		床掘	埋戻
L型街渠-C	m	21.8	13.4	5.2	100	2.921	1.134
L型街渠-D	m	12	4.6	1.8	100	0.552	0.216
L型街渠-E	m	1.2	12.5	5.2	100	0.150	0.062
U型側溝-A	m	22.6	51.0	26.9	100	11.526	6.079
U型側溝-C	m	14.2	22.7	13.5	100	3.223	1.917
U型側溝-F	m	13.0	59.0	41.0	100	7.670	5.330
U型側溝-G	m	9.2	67.0	38.9	100	6.164	3.579
集水桝（MB）	箇所	8.0	166.0	100.0	100	13.280	8.000
集水桝（MB´）	箇所	1.0	117.6	67.0	100	1.176	0.670
集水桝（MB´´）	箇所	1.0	131.3	76.2	100	1.313	0.762
集水桝（MC）	**箇所**	**8.0**	**186.0**	**113.0**	100	14.880	9.040
浸透桝	**箇所**	**1.0**	**106.0**	**71.4**	100	1.060	0.714
					合計	63.916	37.503

汚 水 排 水 設 備 工 数 量 調 書

名　称	規　格	計　　算　　式	単位	数 量
集水桝・マンホール工				
マンホール調整	Φ200塩ビ中間桝	1　　＝　1.0	箇所	1
	1号マンホール	1　　＝　1.0	箇所	1

電　気　設　備　工　数　量　調　書

名　称	規　格	計　算　式		単位	数　量
照明設備工					
ハンドホール高さ調整	ハンドホールA	2	＝　2.0	箇所	2
	ハンドホールB	3	＝　3.0	箇所	3

植　栽　工　数　量　調　書

名　称	規　格	計　算　式		単位	数 量
(高木植栽工)					
シダレザクラ	H3.5 C0.18 W －	1	＝ 1.0	本	1
			1.0		
(低木植栽工)					
コバノミツバツツジ	H0.5 － W0.25	71	＝ 71.0	株	71
ヒラドツツジ （移植工）	H0.3 － W0.3	65	＝ 65.0	株	65
（植栽工）					
低木	樹高60未満	71＋65	＝ 136.0	株	136
高木	幹回り15以上20未満	1	＝ 1.0	本	1
（支柱工）					
二脚鳥居		1	＝ 1.0	組	1
（名板工）					
樹名板	スプリング式	1	＝ 1.0	枚	1

植栽数量集計表

細別/樹種	規格			数量	単位	植栽密度（株/㎡）	植付面積換算（m2）	（単位数量）					数量×単位数量				
								客土真砂土（m3）	土壌改良材･肥料			埋戻し土量（m3）	客土真砂土（m3）	土壌改良材･肥料			埋戻し土量（m3）
									パーライト20%（L）	牛糞堆肥10%（kg）	固形肥料（kg）			パーライト20%（L）	牛糞堆肥10%（kg）	固形肥料（kg）	
高木植栽	H	C	W														
シダレザクラ	3.5	0.18	-	1	本			0.14	41.8	10.45	0.270	0.209	0.14	41.8	10.45	0.270	0.209
合計													0.14	41.8	10.45	0.270	0.209
単穴改良（高木）													0.1	41.8	10.5	0.3	
中低木植栽	H	C	W														
ヒラドツツジ	0.3	−	0.3	65	株	5		0.01	4.0	1.00	0.105	0.020	0.65	260.0	65.00	6.825	1.300
合計													0.65	260.0	65.00	6.825	1.300
単穴改良（中低木）													0.7	260.0	65.0	6.8	
地被類植栽	H	C	pot				植付面積										
ノシバ(張芝)				0.0	m2		0.00	0.07	20.0	5.0	0.070	−	0.00	0.0	0.0	0.000	0.000
合計													0.00	0.0	0.0	0.000	0.000
土壌改良（地被類）													0.0	0.0	0.0	0.0	

重力式擁壁①　　計　　算　　書

1式当り

（全高H=1000）

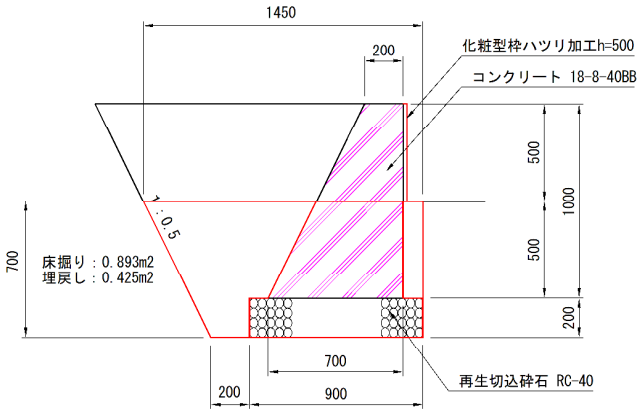

※伸縮目地（目地材t=10mm）を10m以内に1箇所設ける。

（全高H=800）

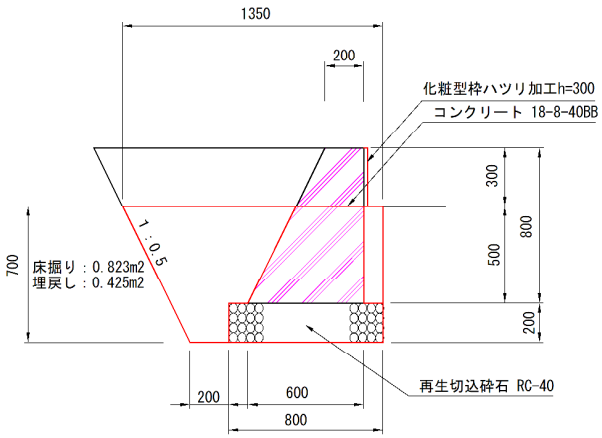

※伸縮目地（目地材t=10mm）を10m以内に1箇所設ける。

名　　称	計　　算　　式			単位	数　量
	（全高平均h=900）				
再生切込砕石 RC-40　t=200	0.85×0.667×2	＝	1.134	m2	1.1
コンクリート 18-8-40BB	(0.20+0.65)/2×0.90×0.667×2	＝	0.510	m3	0.5
同上型枠	(0.90+1.118×0.90)×0.667×2	＝	2.540	m2	2.5
化粧型枠	0.4×0.667×2	＝	0.534	m2	0.5
伸縮目地 目地材 t=10	(0.20+0.70)/2×1.0×2	＝	0.900	m2	0.9
床掘	(0.893+0.823)/2×0.667×2	＝	1.144	m3	1.1
埋戻	(0.425+0.425)/2×0.667×2	＝	0.566	m3	0.6
床均し	0.85×0.667×2	＝	1.134	m2	1.1

重力式擁壁②　　計　　算　　書

1式当り

（全高H=800）

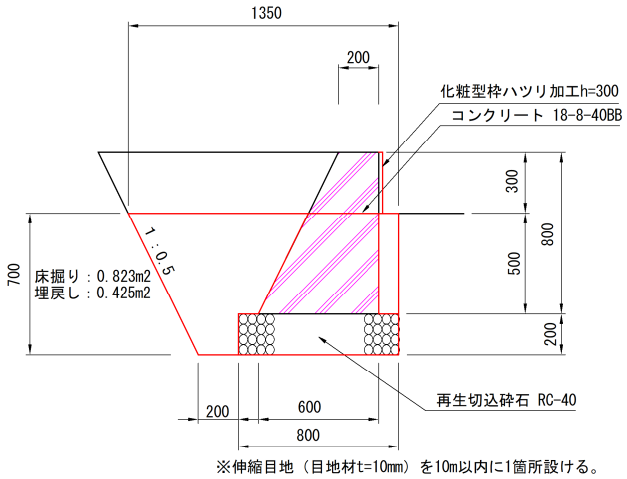

（全高H=700）

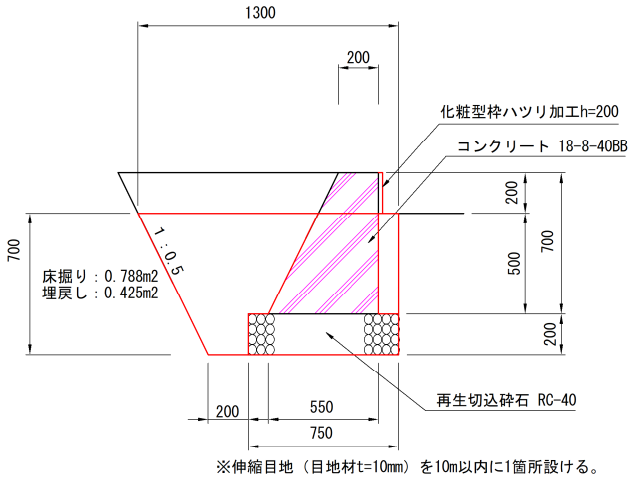

名　　称	計　　算　　式			単位	数　量
	（全高平均h=750）				
再生切込砕石 RC-40　t=200	0.775×0.333×2	＝	0.520	m2	0.5
コンクリート 18-8-40BB	(0.20+0.575)/2×0.75×0.333×2	＝	0.194	m3	0.2
同上型枠	(0.75+1.118×0.75)×0.333×2	＝	1.058	m2	1.1
化粧型枠	0.25×0.333×2	＝	0.166	m2	0.2
床掘	(0.823+0.788)/2×0.333×2	＝	0.536	m3	0.5
埋戻	(0.425+0.425)/2×0.333×2	＝	0.284	m3	0.3
床均し	0.775×0.333×2	＝	0.516	m2	0.5

L型街渠-A　　計　　算　　書

100m当り

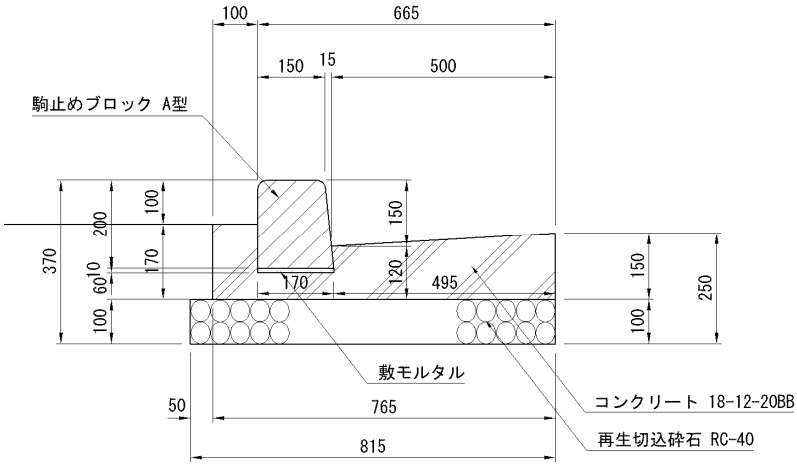

※伸縮目地を10m毎にいれる

名　　称	計　　算　　式			単位	数　量
再生切込砕石 RC-40　t=100	0.815×100.0	＝	81.500	m2	81.5
コンクリート 18-12-20BB	{0.10×0.17+0.17×0.06+(0.12+0.15)/2×0.495}×100.0	＝	9.400	m3	9.4
同上型枠	(0.17+0.15)×100.0	＝	32.000	m2	32.0
伸縮目地 瀝青繊維質板 t=10	{0.10×0.17+0.17×0.06+(0.12+0.15)/2×0.495}× 100.0/10.0	＝	0.940	m2	0.9
モルタル 1:3　t=10	0.17×0.01×100.0	＝	0.170	m3	0.17
駒止めブロック A型 150/170×200×600	100.0/0.605	＝	165.280	個	165.3
床均し	0.815×100.0	＝	81.500	m2	81.5

L型街渠-B　　計　　算　　書

100m当り

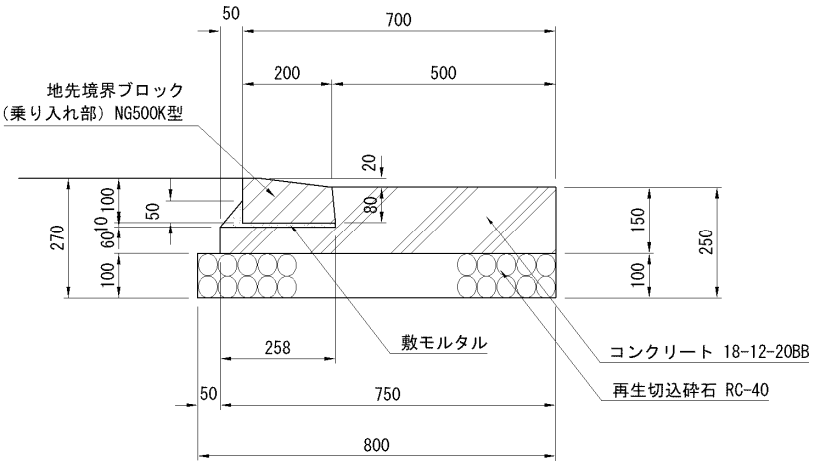

※伸縮目地を10m毎にいれる

名　称	計　算　式		単位	数　量
再生切込砕石 RC-40　t=100	0.80×100.0	＝　80.000	m2	80.0
コンクリート 18-12-20BB	{0.258×0.06+0.50×0.15}×100.0	＝　9.048	m3	9.0
同上型枠	(0.06+0.15)×100.0	＝　21.000	m2	21.0
伸縮目地 瀝青繊維質板 t=10	{0.258×0.06+0.50×0.15}×100.0/10.0	＝　0.905	m2	0.9
モルタル 1:3　t=10	(0.208×0.01+0.05×0.06/2)×100.0	＝　0.358	m3	0.36
地先境界ブロック NG500K型	100.0/0.605	＝　165.289	個	165.3
床均し	0.80×100.0	＝　80.000	m2	80.0

L型街渠-C　　計　　算　　書

100m当り

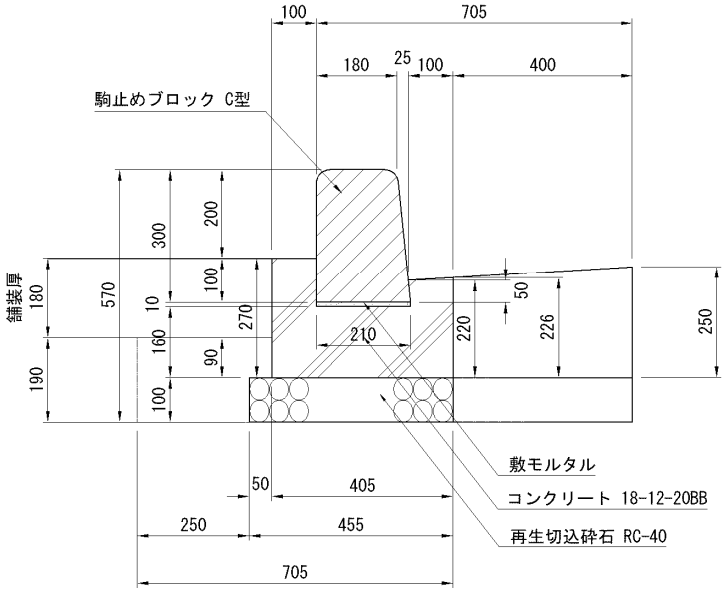

※伸縮目地を10m毎にいれる

名　　称	計　　算　　式			単位	数　量
再生切込砕石 RC-40　t=100	0.455×100.0	＝	45.500	m2	45.5
コンクリート 18-12-20BB	{0.10×(0.22+0.226)/2+0.21×0.16+0.10×0.27}×100.0	＝	8.290	m3	8.3
同上型枠	(0.27+0.226)×100.0	＝	49.600	m2	49.6
伸縮目地 瀝青繊維質板 t=10	{0.10×(0.22+0.226)/2+0.21×0.16+0.10×0.27}×100.0/10.0	＝	0.830	m2	0.8
モルタル 1:3　t=10	0.21×0.01×100.0	＝	0.210	m3	0.21
駒止めブロック C型	100.0/0.605	＝	165.289	個	165.3
床掘	0.705×0.19×100.0	＝	13.395	m3	13.4
埋戻	13.395-(0.455×0.10+0.405×0.09)×100.0	＝	5.200	m3	5.2
床均し	0.455×100.0	＝	45.500	m2	45.5

L型街渠-D　　計　　算　　書

100m当り

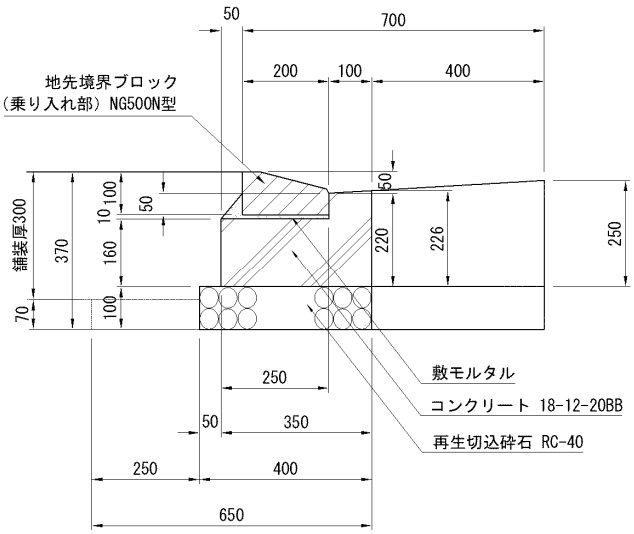

※伸縮目地を10m毎にいれる

名　　称	計　　算　　式			単位	数　量
再生切込砕石 RC-40　t=100	0.400×100.0	＝	40.000	m2	40.0
コンクリート 18-12-20BB	{0.25×0.16+0.10×(0.22+0.226)/2}×100.0	＝	6.230	m3	6.2
同上型枠	(0.16+0.226)×100.0	＝	38.600	m2	38.6
伸縮目地 瀝青繊維質板 t=10	{0.25×0.16+0.10×(0.22+0.226)/2}×100.0/10.0	＝	0.620	m2	0.6
敷モルタル 1:3　t=10	(0.20×0.01+0.05×0.06/2)×100.0	＝	0.350	m3	0.35
地先境界ブロック NG500N型	100.0/0.605	＝	165.290	個	165.3
床掘	0.65×0.07×100.0	＝	4.550	m3	4.6
埋戻	4.550-0.40×0.07×100.0	＝	1.750	m3	1.8
床均し	0.400×100.0	＝	40.000	m2	40.0

L型街渠-E　　計　　算　　書

100m当り

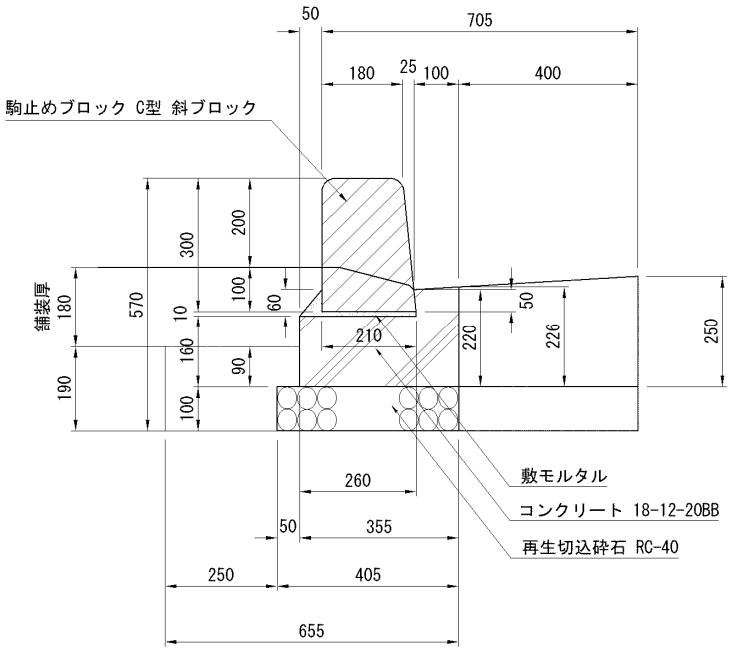

※伸縮目地を10m毎にいれる

名　　称	計　　算　　式			単位	数　量
再生切込砕石 RC-40　t=100	0.405×100.0	＝	40.500	m2	40.5
コンクリート 18-12-20BB	{0.26×0.16+0.10×(0.22+0.226)/2}×100.0	＝	6.390	m3	6.4
同上型枠	(0.16+0.226)×100.0	＝	38.600	m2	38.6
伸縮目地 瀝青繊維質板 t=10	{0.26×0.16+0.10×(0.22+0.226)/2}×100.0/10.0	＝	0.640	m2	0.6
敷モルタル 1:3　t=10	(0.21×0.01+0.05×0.06/2)×100.0	＝	0.360	m3	0.36
駒止めブロック C型　斜ブロック	100.0/0.605	＝	165.290	個	165.3
床掘	0.655×0.19×100.0	＝	12.450	m3	12.5
埋戻	12.445-(0.405×0.10+0.355×0.09)×100.0	＝	5.200	m3	5.2
床均し	0.405×100.0	＝	41.000	m2	41.0

U型側溝-A　　計　　算　　書

100m当り

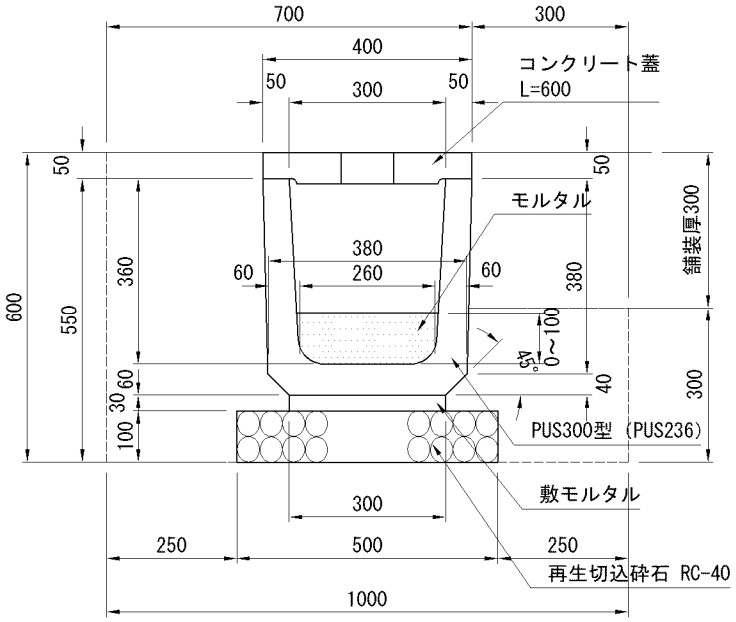

名　　称	計　　算　　式		単位	数　量
再生切込砕石 RC-40 t=100	0.50×100.0	＝ 50.000	m2	50.0
敷モルタル 1:3 t=30	0.30×0.03×100.0	＝ 0.900	m3	0.9
PUS300型 PUS236 300×360	100.0	＝ 100.000	m	100.0
	100.0/0.605	＝ 165.289	個	165.3
コンクリート蓋 L=600	100.0/0.60	＝ 166.667	枚	166.7
モルタル	0.26×(0+0.10)/2×100.0	＝ 1.300	m3	1.3

U型側溝-A　　計　　算　　書

100m当り

名　　称	計　　算　　式			単位	数　量
床掘	(0.70×0.60+0.30×0.30)×100.0	＝	51.000	m3	51.0
埋戻	51.000-{0.50×0.10+0.30×0.03+(0.30+0.38)/2×0.04+(0.38+0.40)/2×0.38+0.40×0.05}×100.0	＝	26.920	m3	26.9
床均し	0.50×100.0	＝	50.000	m2	50.0

U型側溝-C　　計　　算　　書

100m当り

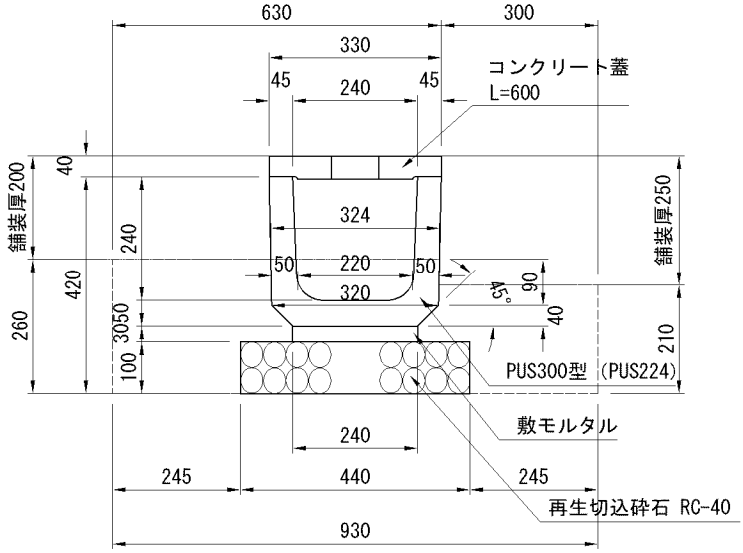

名　　称	計　　算　　式		単位	数　量
再生切込砕石 RC-40 t=100	0.44×100.0	＝ 44.000	m2	44.0
敷モルタル 1:3 t=30	0.44×0.03×100.0	＝ 1.320	m3	1.3
PUS300型 PUS224 240×240	100.0	＝ 100.000	m	100.0
	100.0/0.605	＝ 165.289	個	165.3
コンクリート蓋 L=600	100.0/0.60	＝ 166.667	枚	166.7
床掘	(0.63×0.26+0.30×0.21)×100.0	＝ 22.680	m3	22.7
埋戻	22.680-{0.44×0.10+0.24×0.03+(0.24+0.32)/2×0.04+(0.32+0.324)/2×0.09}×100.0	＝ 13.542	m3	13.5
床均し	0.44×100.0	＝ 44.000	m2	44.0

U型側溝-F　　計　　算　　書

100m当り

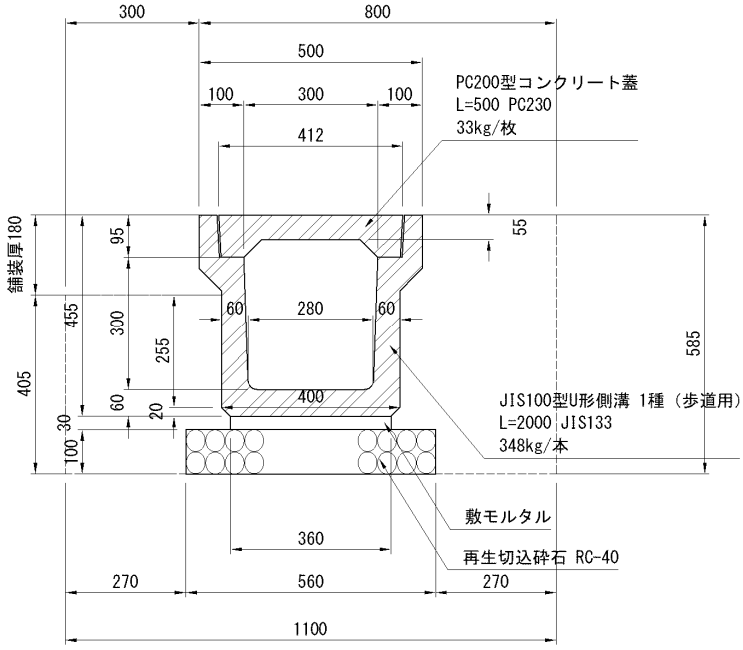

名　　称	計　　算　　式		単位	数　量
再生切込砕石 RC-40　t=100	0.56×100.0	＝　56.000	m2	56.0
敷モルタル 1:3 t=30	0.36×0.03×100.0	＝　1.080	m3	1.1
JIS100型U形側溝 300×300(歩道用)	100.0	＝　100.000	m	100.0
	100.0/2.005	＝　49.875	個	49.9
コンクリート蓋 L=500	100.0/0.50	＝　200.000	枚	200.0
床掘	(0.30×0.405+0.80×0.585)×100.0	＝　59.000	m3	59.0
埋戻	58.950-{0.56×0.10+0.36×0.03+(0.36+0.40)/2×0.02+0.40×0.255}×100.0	＝　41.000	m3	41.0
床均し	0.56×100.0	＝　56.000	m2	56.0

U型側溝-G　　計　　算　　書

100m当り

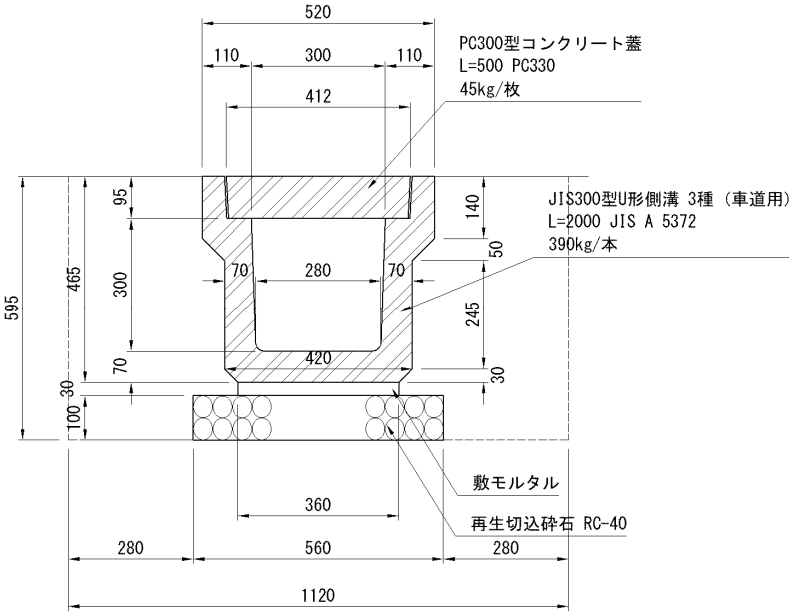

名　　称	計　　算　　式		単位	数　量
再生切込砕石 RC-40　t=100	0.56×100.0	＝　56.000	m2	56.0
敷モルタル 1:3 t=30	0.36×0.03×100.0	＝　1.080	m3	1.1
JIS300型U形側溝 300×300(車道用)	100.0	＝　100.000	m	100.0
	100.0/2.005	＝　49.875	個	49.9
コンクリート蓋 L=500	100.0/0.50	＝　200.000	枚	200.0
床掘	1.12×0.595×100.0	＝　67.000	m3	67.0
埋戻	66.640-(0.56×0.10+0.36×0.03+(0.36+0.42)/2×0.03+0.42×0.245+(0.42+0.52)/2×0.05+0.52×0.14)×100.0	＝　38.870	m3	38.9
床均し	0.56×100.0	＝　56.000	m2	56.0

U型側溝-I　　計　　算　　書

100m当り

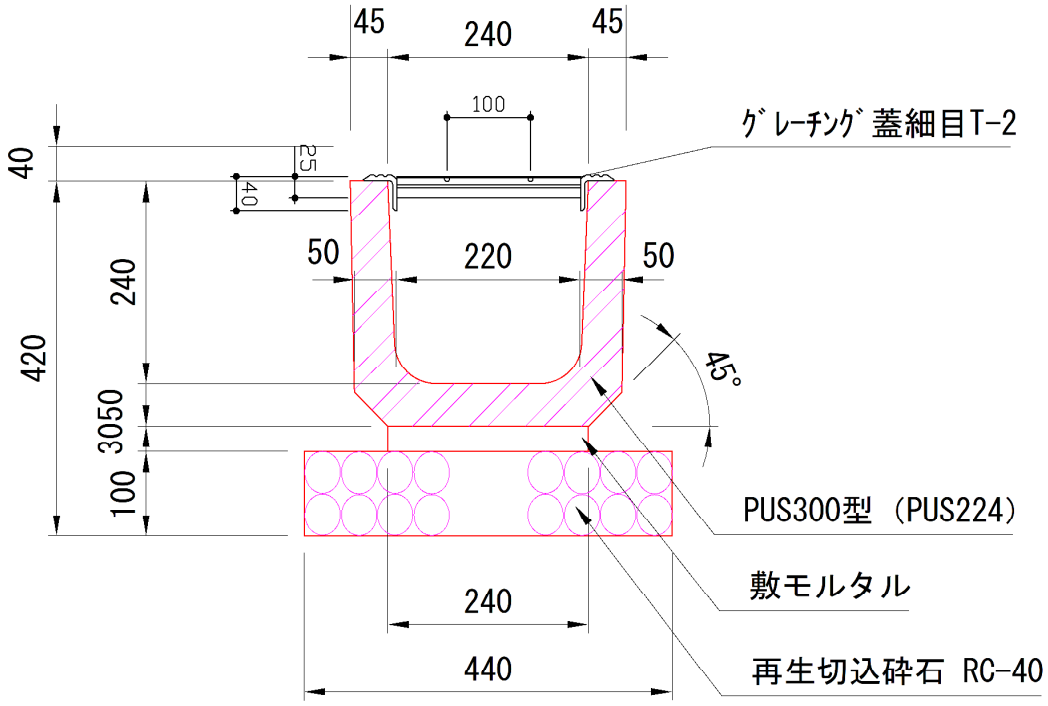

名　　称	計　　算　　式		単位	数　量
再生切込砕石 RC-40　t=100	0.44×100.0	＝　44.000	m2	44.0
敷モルタル 1:3 t=30	0.44×0.03×100.0	＝　1.320	m3	1.3
PUS300型 PUS224 240×240	100.0	＝　100.000	m	100.0
	100.0/0.605	＝　165.289	個	165.3
グレーチング蓋細目 L=995(1000)	100.0/1.0	＝　100.000	枚	100.0
床均し	0.44×100.0	＝　44.000	m2	44.0

雨水取付管　　計　　算　　書

100m当り

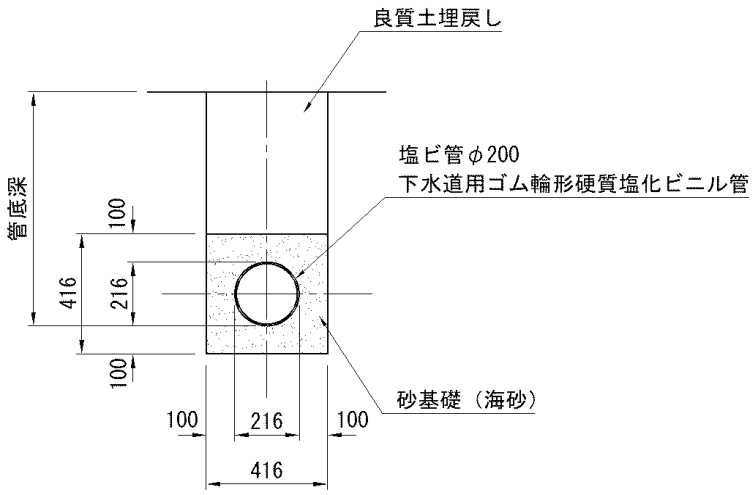

平均管底深	(0.60+0.70)/2	＝	0.650 m3
平均舗装厚	(0+0.34+0.25+0.25+0.31)/5	＝	0.230 m3
平均掘削深さ	0.65+0.10−0.23	＝	0.520 m3

名　称	計　算　式			単位	数　量
砂	(0.416×0.416−0.216×0.216×π/4)×100.0	＝	13.641	m3	13.6
塩ビ管 φ200	100.0	＝	100.000	m	100.0
床均し	0.416×100.0	＝	41.600	m2	41.6

集水桝-MB　　計　　算　　書

100箇所当り

(MB)

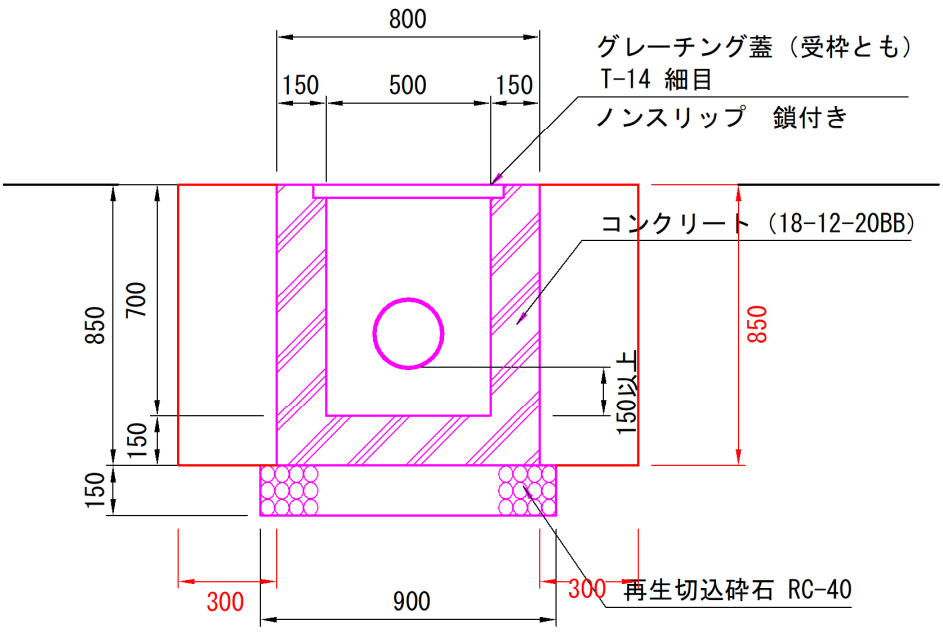

名　　称	計　　算　　式		単位	数　量
再生切込砕石 RC-40　t=150	0.90×0.90×100	＝　81.000	m2	81.0
コンクリート 18-12-20BB	(0.80×0.80×0.85-0.50×0.50×0.70)×100	＝　36.900	m3	36.9
同上型枠	(0.80+0.50)×0.85×4×100	＝　442.000	m2	442.0
グレーチング蓋 T-14 細目 ﾉﾝｽﾘｯﾌﾟ	100	＝　100.000	組	100
床均し	0.90×0.90×100	＝　81.000	m2	81.0
床掘	1.40×1.40×0.85×100	＝　166.600	m3	166.0
埋戻	166.600-(0.90×0.90×0.15+0.80×0.80×0.85)×100	＝　100.050	m3	100.0

集水桝-MB´　　計　　算　　書

100箇所当り

（MB´）

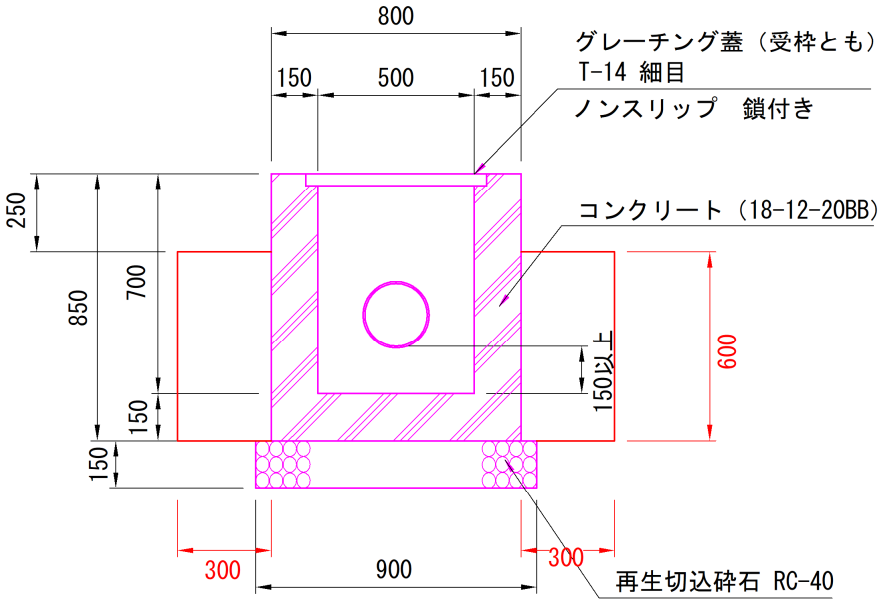

名　　称	計　　算　　式		単位	数　量
再生切込砕石 RC-40　t=150	0.90×0.90×100	＝　81.000	m2	81.0
コンクリート 18-12-20BB	(0.80×0.80×0.85-0.50×0.50×0.70)×100	＝　36.900	m3	36.9
同上型枠	(0.80+0.50)×0.85×4×100	＝　442.000	m2	442.0
グレーチング蓋 T-14 細目 ﾉﾝｽﾘｯﾌﾟ	100	＝　100.000	組	100
床均し	0.90×0.90×100	＝　81.000	m2	81.0
床掘	1.40×1.40×0.60×100	＝　117.600	m3	117.6
埋戻	117.600-(0.90×0.90×0.15+0.80×0.80×0.60)×100	＝　67.000	m3	67.0

集水桝-MB´´　　計　　算　　書

100箇所当り

(MB´´)

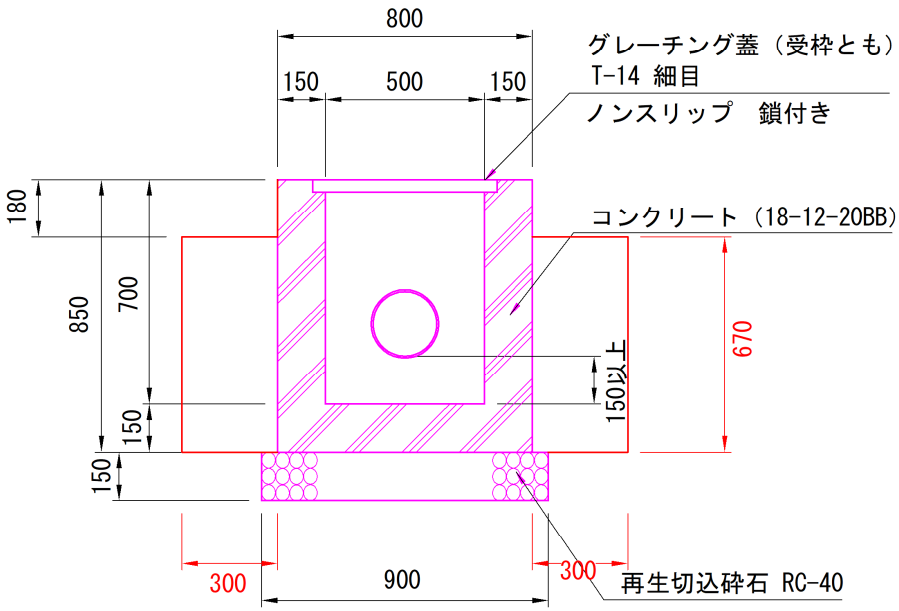

名　　称	計　　算　　式			単位	数　量
再生切込砕石 RC-40　t=150	0.90×0.90×100	＝	81.000	m2	81.0
コンクリート 18-12-20BB	(0.80×0.80×0.85-0.50×0.50×0.70)×100	＝	36.900	m3	36.9
同上型枠	(0.80+0.50)×0.85×4×100	＝	442.000	m2	442.0
グレーチング蓋 T-14 細目 ﾉﾝｽﾘｯﾌﾟ	100	＝	100.000	組	100
床均し	0.90×0.90×100	＝	81.000	m2	81.0
床掘	1.40×1.40×0.67×100	＝	131.320	m3	131.3
埋戻	131.320-(0.90×0.90×0.15+0.80×0.80×0.67)×100	＝	76.240	m3	76.2

集水ます-MC　　計　　算　　書

100箇所当り

(MC)

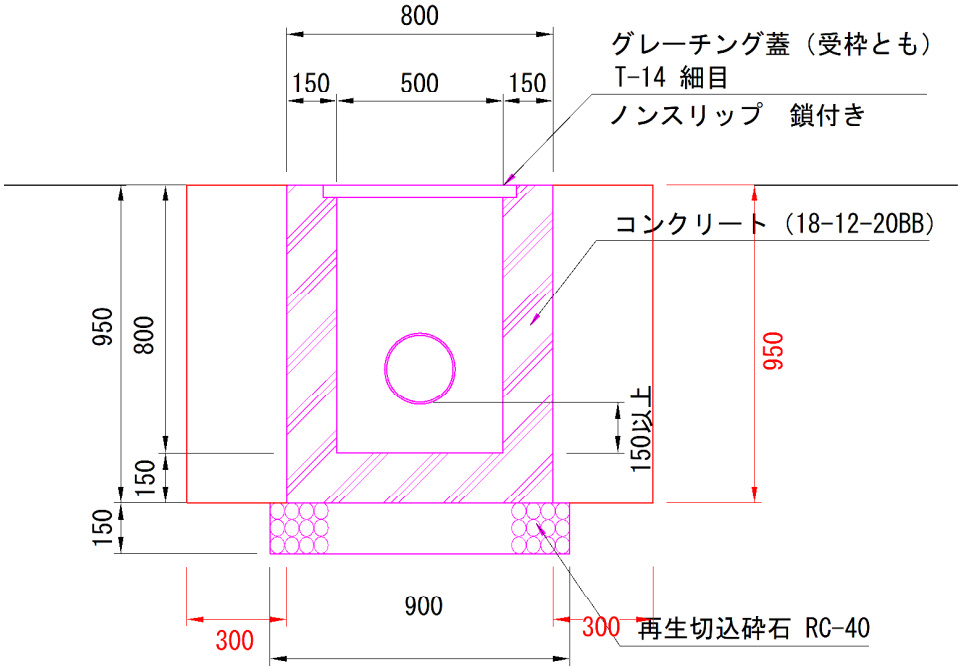

名　　称	計　　算　　式			単位	数　量
再生切込砕石 RC-40　t=150	0.90×0.90×100	＝	81.000	m2	81.0
コンクリート 18-12-20BB	(0.80×0.80×0.95-0.50×0.50×0.80)×100	＝	40.800	m3	40.8
同上型枠	(0.80+0.50)×0.95×4×100	＝	494.000	m2	494.0
グレーチング蓋 T-14 細目 ﾉﾝｽﾘｯﾌﾟ	100	＝	100.000	組	100
床均し	0.90×0.90×100	＝	81.000	m2	81.0
床掘	1.40×1.40×0.95×100	＝	186.200	m3	186.0
埋戻	186.200-(0.90×0.90×0.15+0.80×0.80×0.95)×100	＝	113,25	m3	113.0

街渠桝　　計　　算　　書

100箇所当り

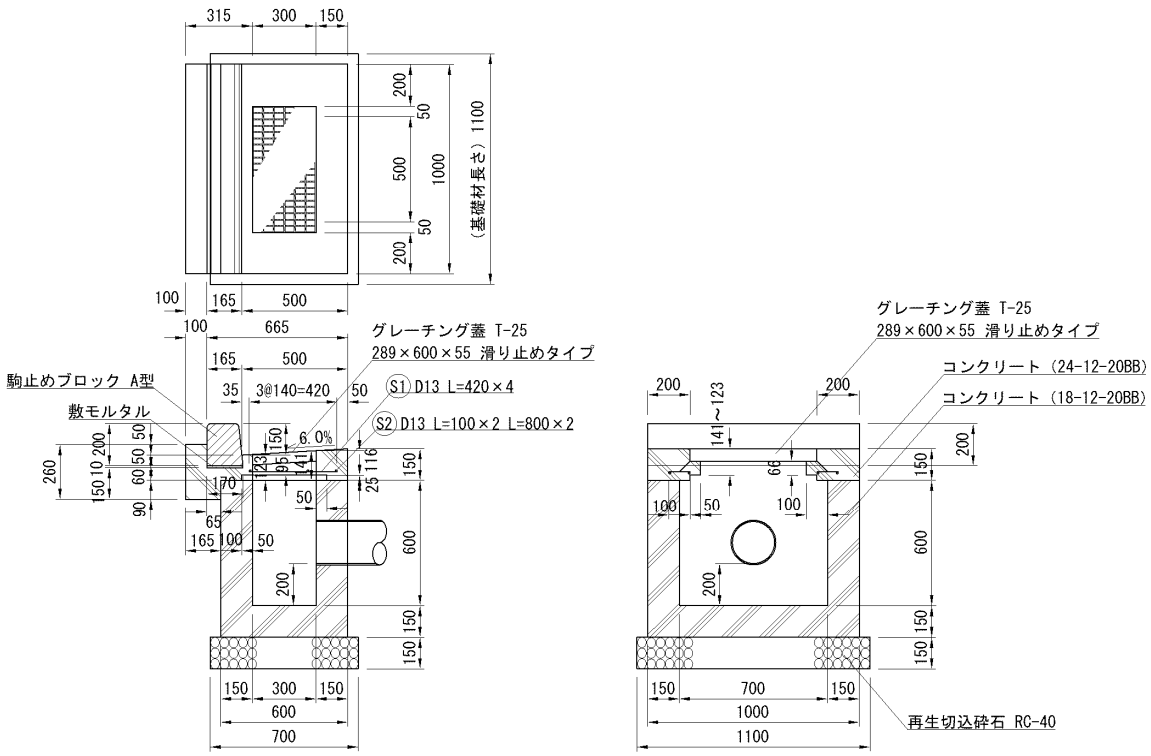

名　称	計　算　式			単位	数　量
再生切込砕石 RC-40 t=150	0.70×1.10×100	＝	77.000	m2	77.0
コンクリート 18-12-20BB	(0.60×1.00×0.75-0.30×0.70×0.60)×100	＝	32.000	m3	32.0
同上型枠	(0.60+1.00+0.30+0.70)×0.75×2×100	＝	390.000	m2	390.0
コンクリート 24-12-20BB	{0.15×(0.141+0.15)/2-0.05×0.025}×1.00×100	＝	2.000		
	{0.30×((0.123+0.141)/2-0.025)×0.20+0.05×0.066×0.30} ×2×100	＝	1.000		
	(0.10×0.26+0.065×0.15+0.10×0.06+0.05× (0.095+0.098)/2)×1.00×100	＝	5.000		
	合計	＝	8.000	m3	8.0

街渠桝　　計　　算　　書

100箇所当り

名　　称	計　　算　　式			単位	数　量
同上型枠	{1.00×0.15+0.50×0.141+0.45×(0.123+0.15)/2×2+0.30×(0.123+0.141)/2×2+1.00×0.26+0.50×0.123}×100	＝	74.000		
	(0.10×0.26+0.065×0.15+0.10×0.06+0.05×(0.095+0.098)/2)×2×100	＝	9.000		
	合計	＝	83.000	m2	83.0
駒止めブロック A型	1.00×100	＝	100.000	m	100.0
敷モルタル 1:3 t=30	0.17×0.01×1.00×100	＝	0.170	m3	0.2
グレーチング蓋 T-25 289×600×55	100	＝	100.000	枚	100
鉄筋 D13	(0.42×4+0.10×4+0.80×2)×0.995/1000×100	＝	0.366	t	0.4
床均し	0.70×1.10×100	＝	77.000	m2	77.0

浸透桝EM400×500　　計　　算　　書

100箇所当り

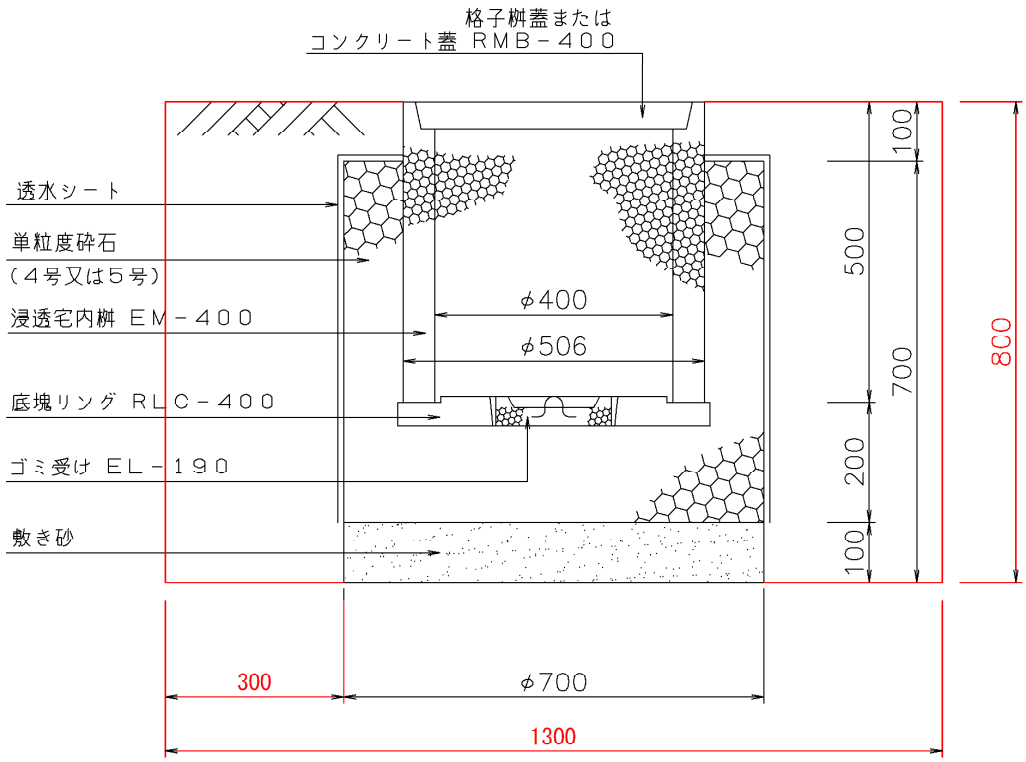

名　　称	計　　算　　式			単位	数　量
単粒度砕石 4号	{(0.35×0.35×3.14×0.60)−(0.253×0.253×3.14×0.45)}×1	＝	14.100	m2	14.1
敷き砂	0.35×0.35×3.14×0.10×100	＝	3.850	m3	3.9
透水シート	0.7×3.14×0.7×100	＝	153.860	m2	153.9
浸透桝	1.0×100	＝	100.000	個	100.0
格子桝蓋	1.0×100	＝	100.000	枚	100.0
床掘	0.65×0.65×3.14×0.80×100	＝	106.130	m3	106.0
埋戻	106.0−(0.35×0.35×3.14×0.80×100＋3.85)	＝	71.370	m3	71.4
床均し	0.35×0.35×3.14×100	＝	38.465	m2	38.5

アスファルト舗装-A　　計　　算　　書

100㎡当り

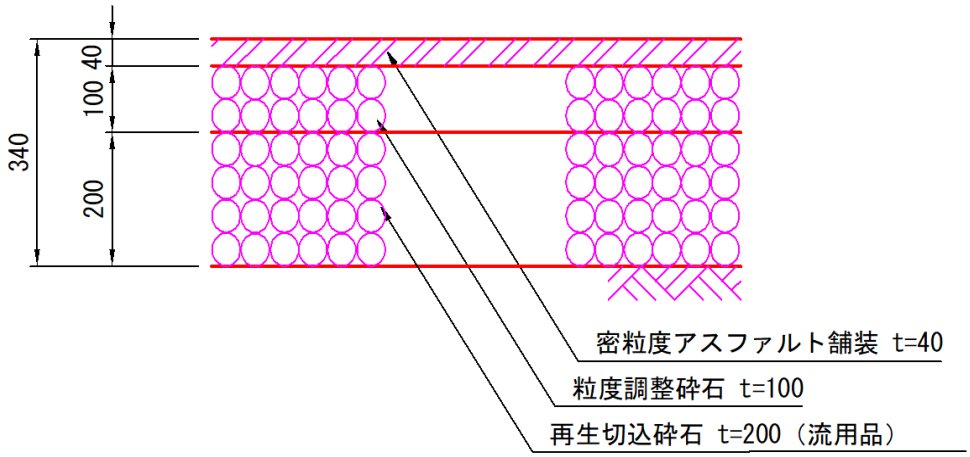

名　　称	計　　算　　式	単位	数　量
不陸整正	100.0　　＝　100.000	m2	100.0
下層路盤 再生切込砕石 RC-40　t=200 流用品	100.0　　＝　100.000	m2	100.0
上層路盤 粒度調整砕石 RM-30　t=100	100.0　　＝　100.000	m2	100.0
表層 密粒度アスファルト舗装 t=40	100.0　　＝　100.000	m2	100.0

アスファルト舗装-C　　計　　算　　書

100㎡当り

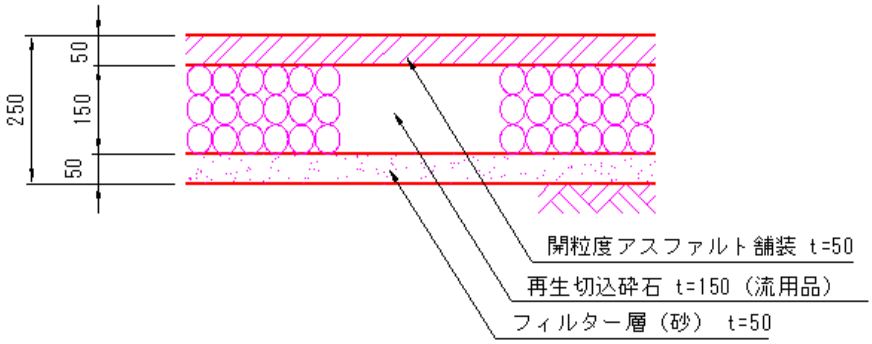

名　称	計　算　式		単位	数　量
不陸整正	100.0	＝ 100.000	m2	100.0
フィルター層 砂 t=50	0.05×100.0	＝ 5.000	m3	5.0
路盤 切込砕石 RC-40 t=150 流用品	100.0	＝ 100.000	m2	100.0
表層 開粒度アスファルト舗装 t=50	100.0	＝ 100.000	m2	100.0

アスファルト舗装-D　　計　　算　　書

100㎡当り

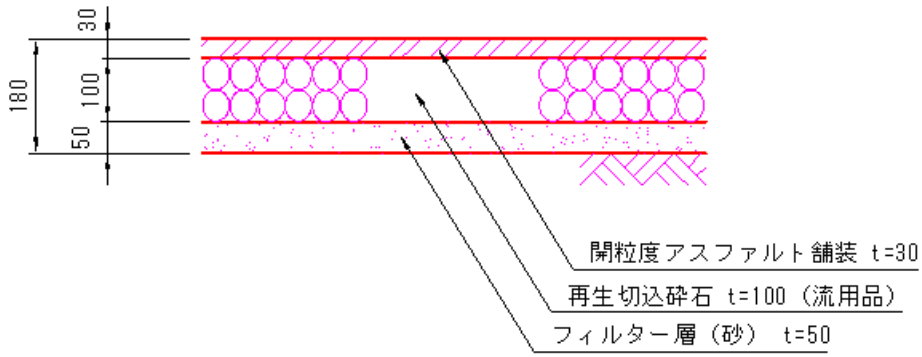

名　　称	計　　算　　式		単位	数　量
不陸整正	100.0	＝ 100.000	m2	100.0
フィルター層 砂 t=50	0.05×100.0	＝ 5.000	m3	5.0
路盤 切込砕石 RC-40 t=100 流用品	100.0	＝ 100.000	m2	100.0
表層 開粒度アスファルト舗装 t=30	100.0	＝ 100.000	m2	100.0

アスファルト舗装-E　　計　　算　　書

100㎡当り

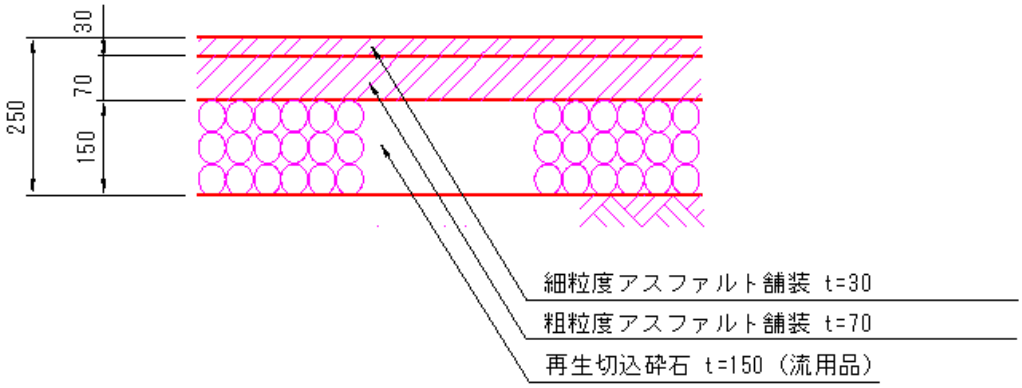

名　　称	計　　算　　式		単位	数　量
不陸整正	100.0	＝ 100.000	m2	100.0
路盤 切込砕石 RC-40 t=150 流用品	100.0	＝ 100.000	m2	100.0
表層 粗粒度アスファルト舗装 t=70	100.0	＝ 100.000	m2	100.0
表層 細粒度アスファルト舗装 t=30	100.0	＝ 100.000	m2	100.0

ブロック舗装-A　　計　　算　　書

100㎡当り

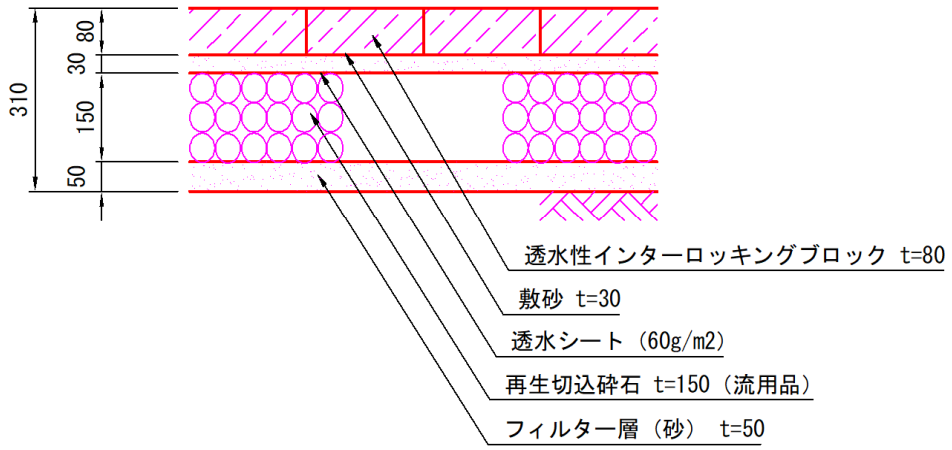

名　称	計　算　式		単位	数　量
不陸整正	100.0	＝ 100.000	m2	100.0
フィルター層 砂 t=50	0.05×100.0	＝ 5.000	m3	5.0
路盤 切込砕石 RC-40 t=150 流用品	100.0	＝ 100.000	m2	100.0
透水シート 60g/m2	100.0	＝ 100.000	m2	100.0
敷砂 t=30	0.03×100.0	＝ 3.000	m3	3.0
透水性インターロッキングブロック t=80	100.0	＝ 100.000	m2	100.0

ブロック舗装-B　　計　　算　　書

100㎡当り

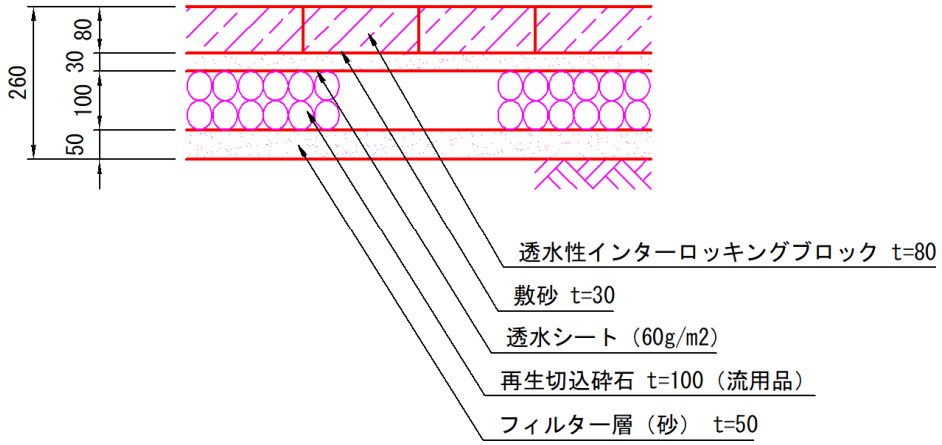

名　称	計　算　式		単位	数　量
不陸整正	100.0	＝ 100.000	m2	100.0
フィルター層 砂 t=50	0.05×100.0	＝ 5.000	m3	5.0
路盤 切込砕石 RC-30 t=100 流用品	100.0	＝ 100.000	m2	100.0
透水シート 60g/m2	100.0	＝ 100.000	m2	100.0
敷砂 t=30	0.03×100.0	＝ 3.000	m3	3.0
透水性インターロッキングブロック t=80	100.0	＝ 100.000	m2	100.0

縁石-A　　計　　算　　書

100m当り

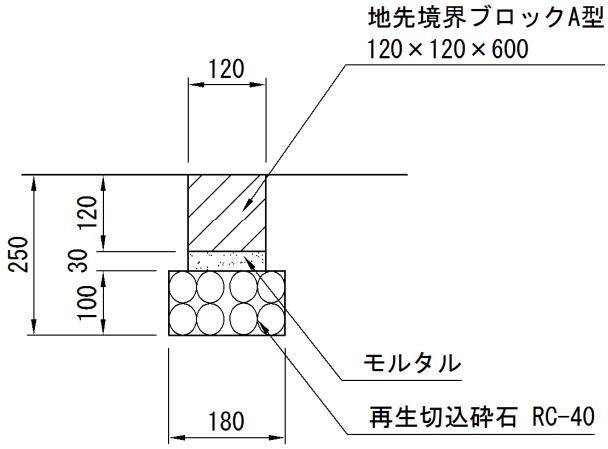

名　称	計　算　式		単位	数　量
再生切込砕石 RC-40　t=100	0.18×100.0	＝　18.000	m2	18.0
モルタル 1:3　t=30	0.12×0.03×100.0	＝　0.360	m3	0.36
地先境界ブロックA型 120×120×600	100.0/0.605	＝　165.289	個	165.3
床均し	0.18×100.0	＝　18.000	m2	18.0

誘導ブロック-A　　計　　算　　書

100m2当り

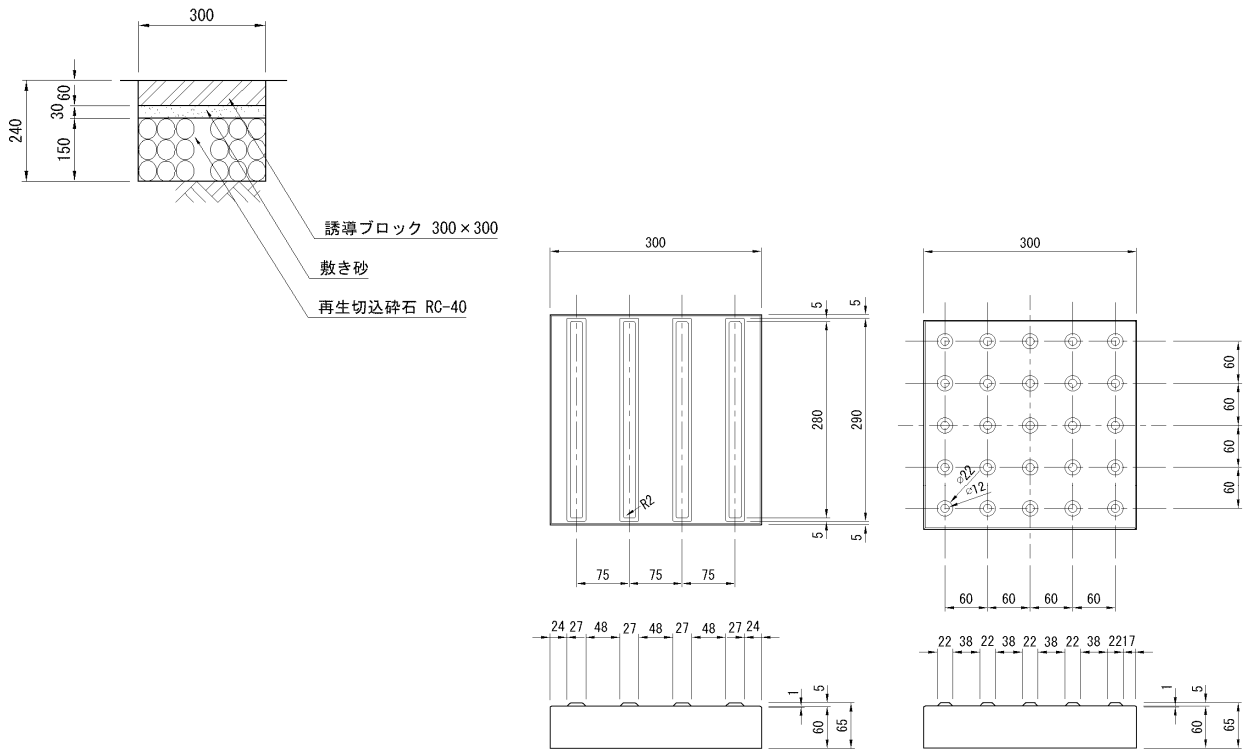

名　　称	計　　算　　式		単位	数　量
誘導ブロック 300×300×60	100.0 100.0/(0.30×0.30)	＝ 100.000 ＝ 1111.111	m2 枚	100.0 1111.1
敷砂 t=30	10.0×10.0×0.03	＝ 3.000	m3	3.0
再生切込砕石 RC-40 t=150	100.0	＝ 100.000	m2	100.0
床均し	100.0	＝ 100.000	m2	100.0

コンクリート土間　　計　　算　　書

100m当り

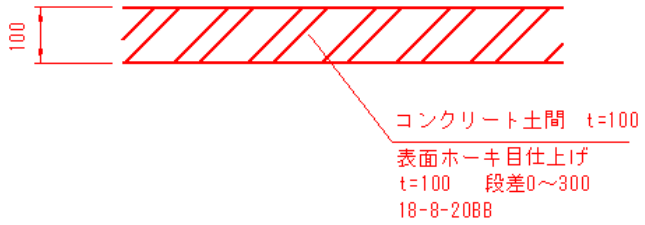

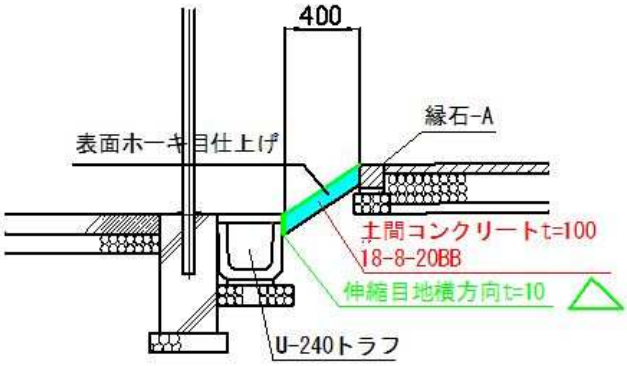

※伸縮目地を5m毎とトラフ側にいれる

名　　称	計　　算　　式			単位	数　量
コンクリート 18-8-20BB	0.40×0.10×100.0	＝	4.000	m3	4.0
伸縮目地 瀝青繊維質板 t=10	(’0.40×0.10×100.0/5.0)＋0.1×100	＝	10.800	m2	10.8
床掘	0.40×0.10×100.0	＝	4.000	m3	4.0
床均し	0.40×100.0	＝	40.000	m2	40.0

門扉-E　　計　　算　　書

100箇所当り

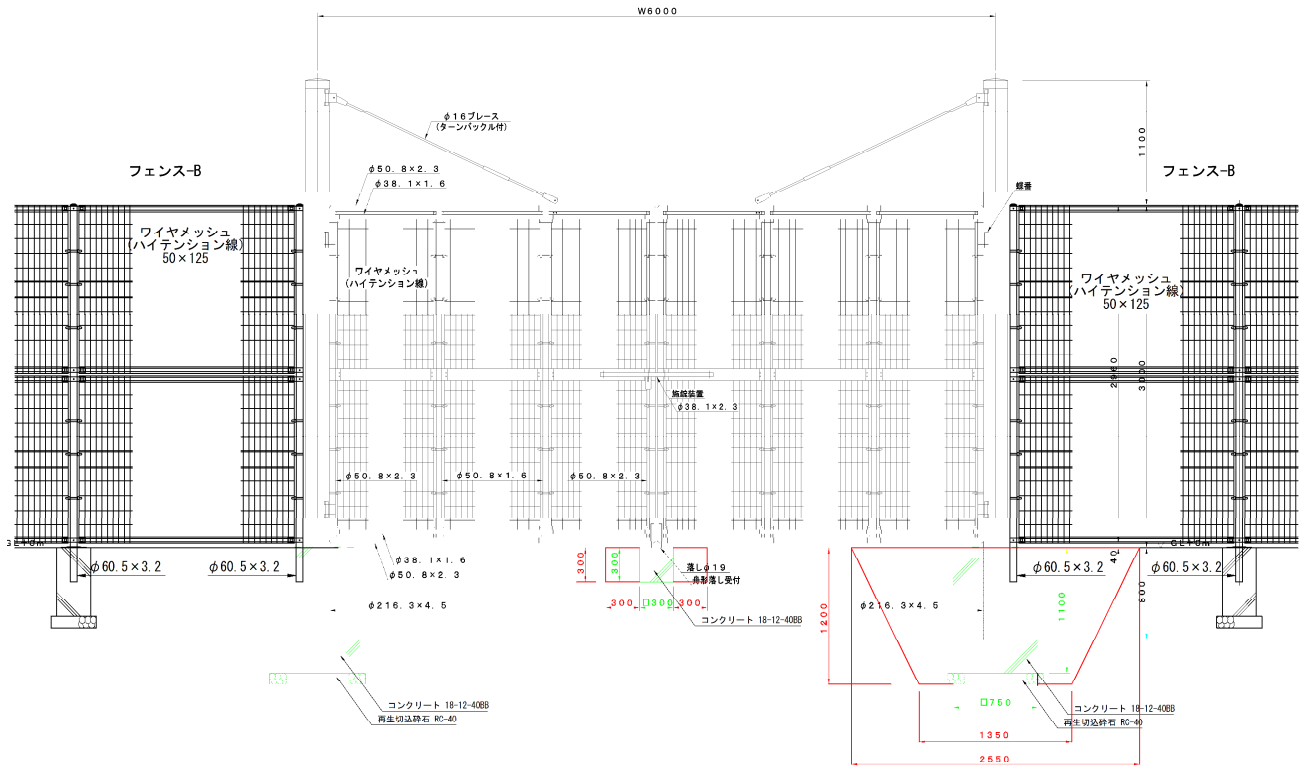

名　　称	計　　算　　式			単位	数　量
門扉 W6000×H3000	100	＝	100.000	基	100
再生切込砕石 RC-40 t=100	0.85×0.85×2×100.0	＝	144.50	m2	144.5
コンクリート基礎 18-12-40BB	0.75×0.75×1.1×2×100.0	＝	123.75	m3	123.8
コンクリート落し 18-12-40BB	0.3×0.3×0.3×1×100.0	＝	2.70	m3	2.7
Φ350ボイド管	0.80×2×100.0	＝	160.00	m	160.0
基礎型枠	0.75×1.1×4×2×100.0	＝	660.00	m2	660.0
落し型枠	0.3×0.3×4×1×100.0	＝	36.00	m2	36.0
基礎床掘	{(1.35×1.35)+(2.55×2.55)}/2×1.2×2×100	＝	999.000	m3	999.0
落し床掘	0.9×0.9×0.3×1×100	＝	24.300	m3	24.3
基礎埋戻	999.00-(123.75+144.5×0.10)	＝	860.800	m3	860.0
落し埋戻	24.30-2.7	＝	21.600	m3	21.6
基礎床均し	0.85×0.85×2×100	＝	144.500	m2	144.0
落し床均し	0.30×0.30×1×100	＝	9.000	m2	9.0

門扉-F　　計　　算　　書

100箇所当り

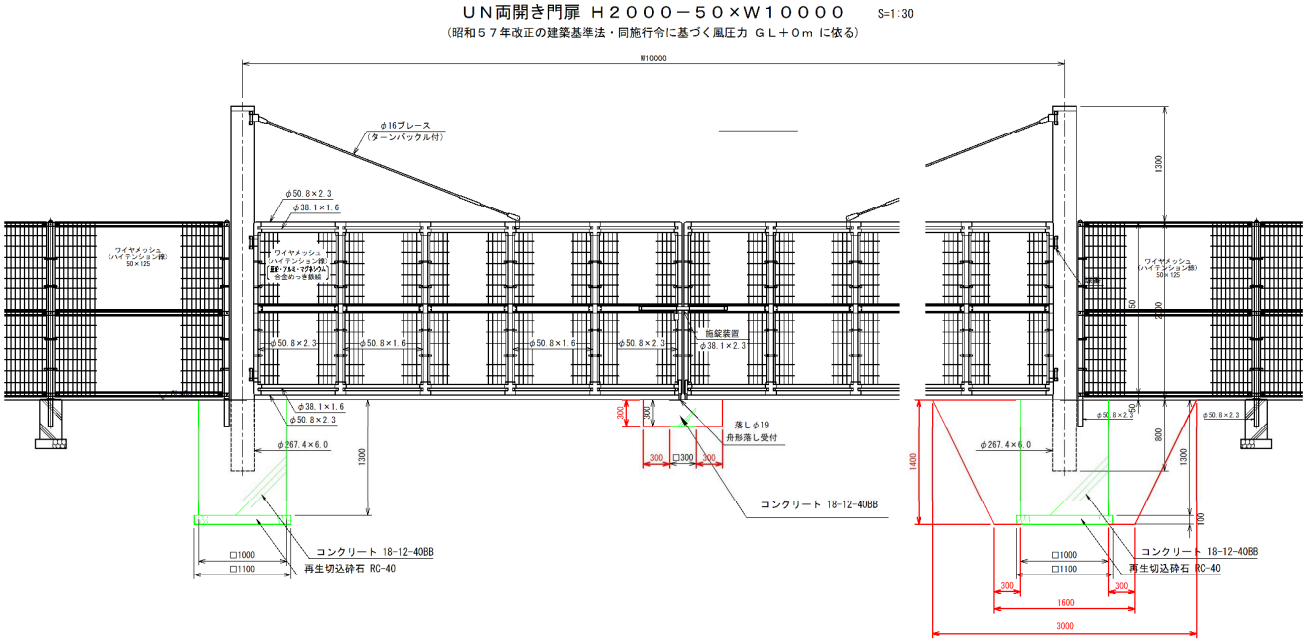

名　　称	計　　算　　式		単位	数　量
門扉 W10000×H2000	100	＝ 100.000	基	100
再生切込砕石 RC-40 t=100	1.10×1.10×2×100.0	＝ 242.00	m2	242.0
コンクリート基礎 18-12-40BB	1.00×1.00×1.3×2×100.0	＝ 260.00	m3	260.0
コンクリート落し 18-12-40BB	0.3×0.3×0.3×1×100.0	＝ 2.70	m3	2.7
Φ400スリーブ	0.80×2×100.0	＝ 160.00	m	160.0
基礎型枠	1.00×1.3×4×2×100.0	＝ 1040.00	m2	1040.0
落し型枠	0.3×0.3×4×1×100.0	＝ 36.00	m2	36.0
基礎床掘	{(1.60×1.60)+(3.00×3.00)}/2×1.4×2×100	＝ 1618.000	m3	1618.0
落し床掘	0.9×0.9×0.3×1×100	＝ 24.300	m3	24.3
基礎埋戻	1618.00-(260.00+242.0×0.10)	＝ 1333.800	m3	1333.8
落し埋戻	24.30-2.7	＝ 21.600	m3	21.6
基礎床均し	1.10×1.10×2×100	＝ 242.000	m2	242.0
落し床均し	0.30×0.30×1×100	＝ 9.000	m2	9.0

案内板設置（再利用）　　計　　算　　書

10箇所当り

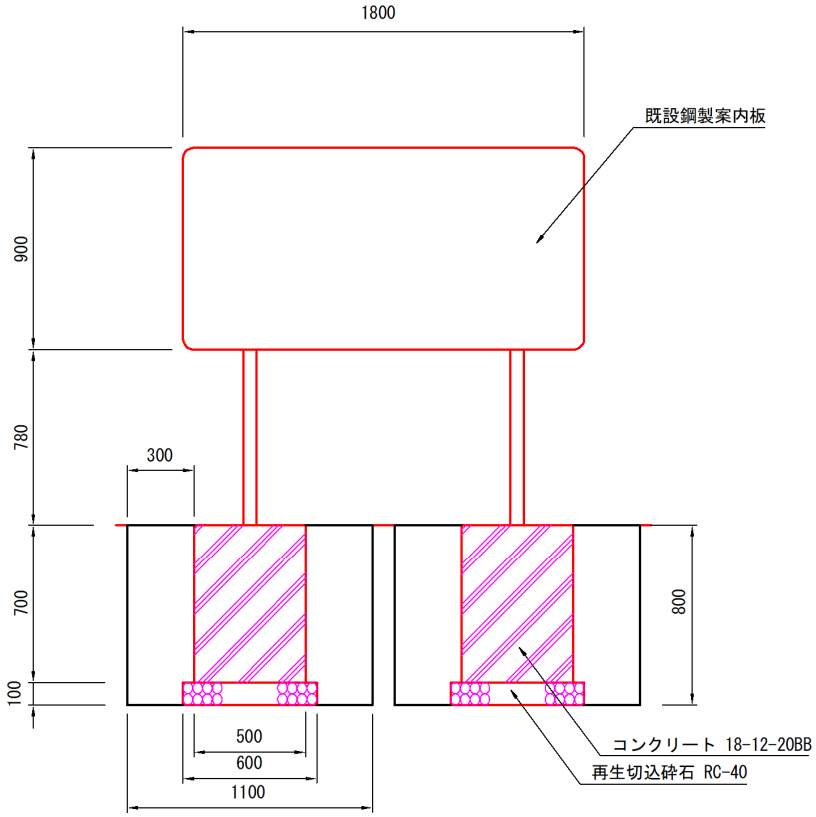

名　　称	計　　算　　式		単位	数　量
再生切込砕石 RC-40 t=100	0.6×0.6×2×10.0	＝　7.20	m2	7.2
コンクリート 18-12-20BB	0.5×0.5×0.7×2×10.0	＝　3.50	m3	3.5
型枠	0.7×0.5×4×2×10.0	＝　28.00	m2	28.0
基礎床掘	(1.10×1.10)×0.8×2×10	＝　19.360	m3	19.4
基礎埋戻	19.36-(3.5＋7.20×0.10)	＝　15.140	m3	15.1

標識設置（再利用）　　計　　算　　書

10箇所当り

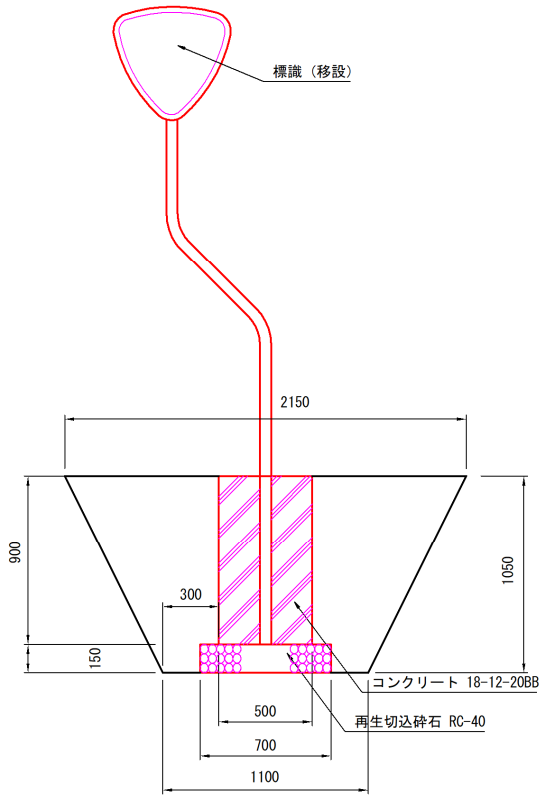

名　　称	計　　算　　式			単位	数　量
再生切込砕石 RC-40 t=150	0.7×0.7×10	＝	4.90	m2	4.9
コンクリート 18-12-20BB	0.5×0.5×0.9×10	＝	2.25	m3	2.3
型枠	0.5×0.9×4×10	＝	18.00	m2	18.0
基礎床掘	{(1.10×1.10)＋(2.15×2.15)}/2×1.05×1×10	＝	30.620	m3	30.6
基礎埋戻	30.62-(2.25＋4.90×0.15)	＝	27.640	m3	27.6

右折看板設置（新設）　計　算　書

10箇所当り

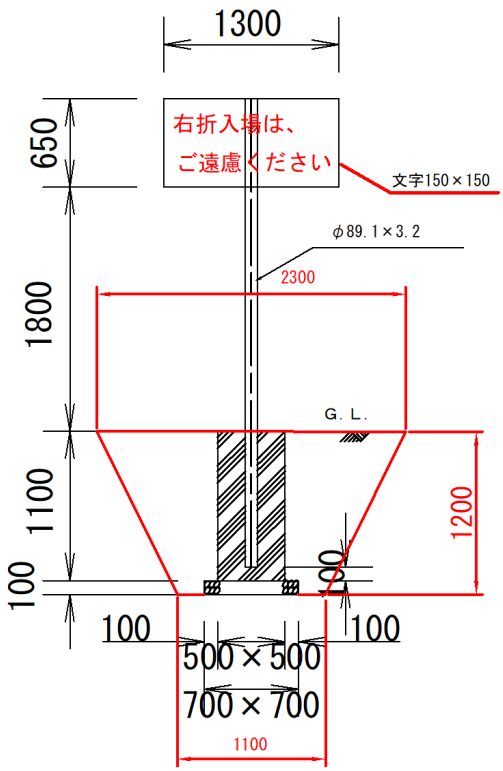

名　称	計　算　式			単位	数　量
看板設置 1300×650 (取付金具共)	1×10	＝	10.00	基	10.0
柱 Φ89.1 L=3400	1×10	＝	10.00	本	10.0
再生切込砕石 RC-40 t=150	0.7×0.7×10	＝	4.90	m2	4.9
コンクリート 18-12-20BB	0.5×0.5×1.1×10	＝	2.75	m3	2.8
型枠	0.5×1.1×4×10	＝	22.00	m2	22.0
基礎床掘	{(1.1×1.1)+(2.3×2.3)}/2×1.2×1×10	＝	39.000	m3	39.0
基礎埋戻	39.00-(2.75+4.9×0.10)	＝	35.760	m3	35.8

左折退場看板設置（新設）　　計　　算　　書

10箇所当り

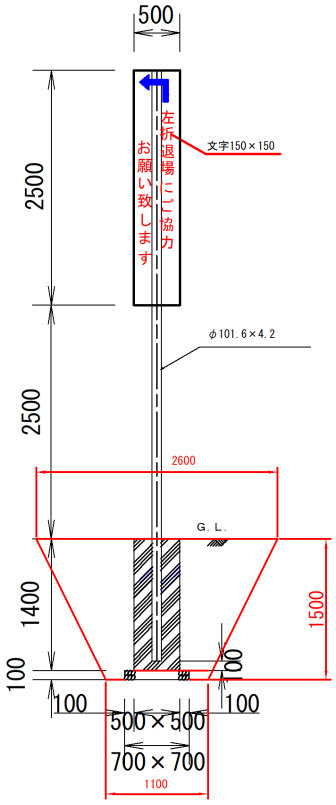

名　　称	計　　算　　式			単位	数　量
看板設置 500×2500 (取付金具共)	1×10	＝	10.00	基	10.0
柱 Φ101.6 L=5300	1×10	＝	10.00	本	10.0
再生切込砕石 RC-40 t=150	0.7×0.7×10	＝	4.90	m2	4.9
コンクリート 18-12-20BB	0.5×0.5×1.40×10	＝	3.50	m3	3.5
型枠	0.5×1.4×4×10	＝	28.00	m2	28.0
基礎床掘	{(1.1×1.1)+(2.6×2.6)}/2×1.5×1×10	＝	59.780	m3	59.8
基礎埋戻	59.78-(3.50+4.9×0.10)	＝	55.790	m3	55.8

新規

ハンドホール高さ調整（H3）　計　算　書

1箇所当り

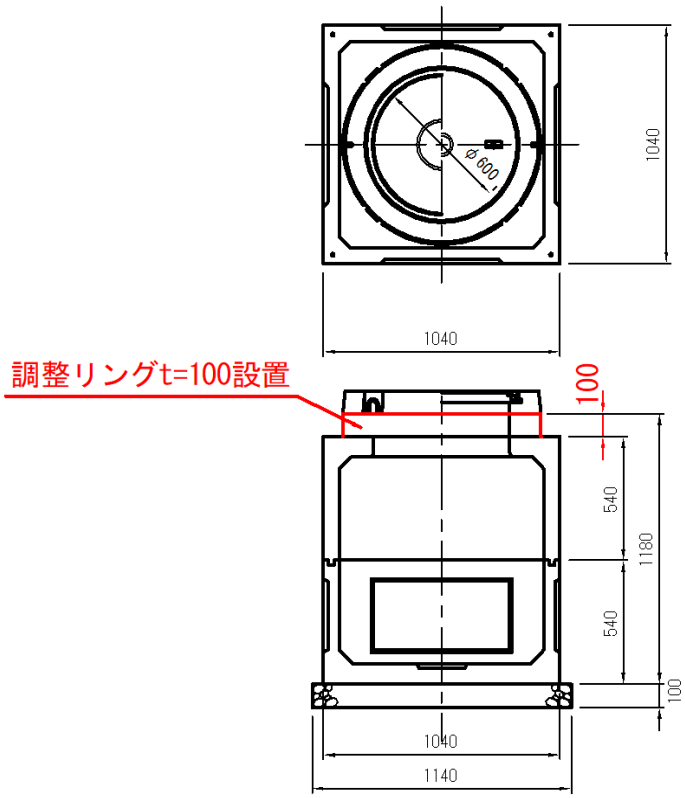

名　称	計　算　式	単位	数　量
調整ブロック t=100	1.000　　＝　1.000	個	1.0

新規

ハンドホール高さ調整（H4）　計　算　書

1箇所当り

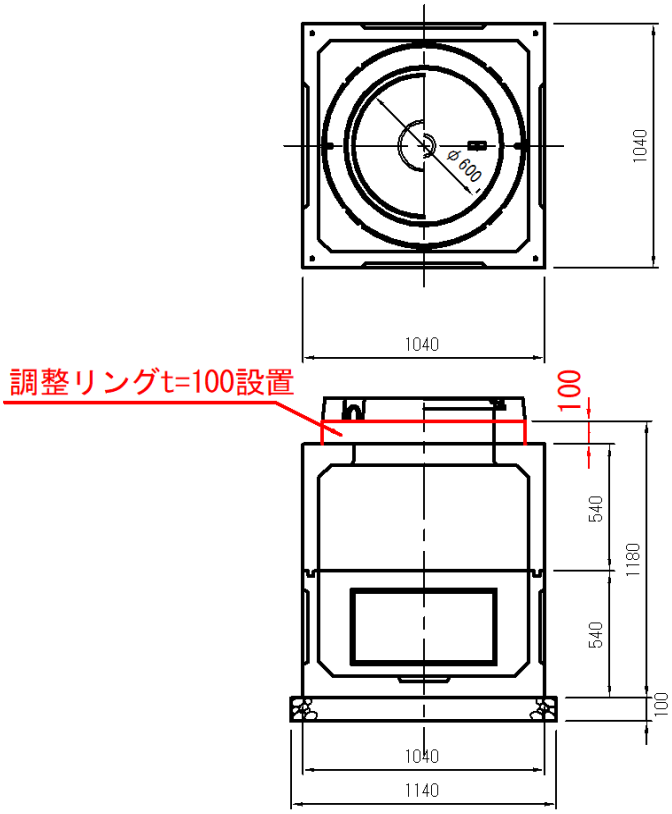

名　称	計　算　式	単位	数　量
調整ブロック t=100	1.000　　＝　1.000	個	1.0

新規

ハンドホール高さ調整（H5）　計　算　書

1箇所当り

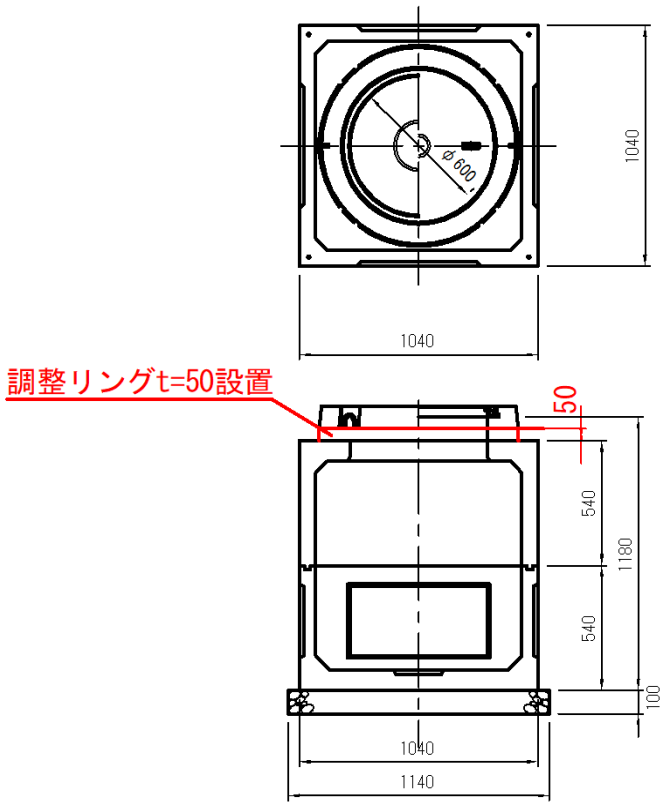

名　称	計　算　式	単位	数　量
調整ブロック t=50	1.000　　＝　1.000	個	1.0

新規

ハンドホール高さ調整（H20）　計　算　書

1箇所当り

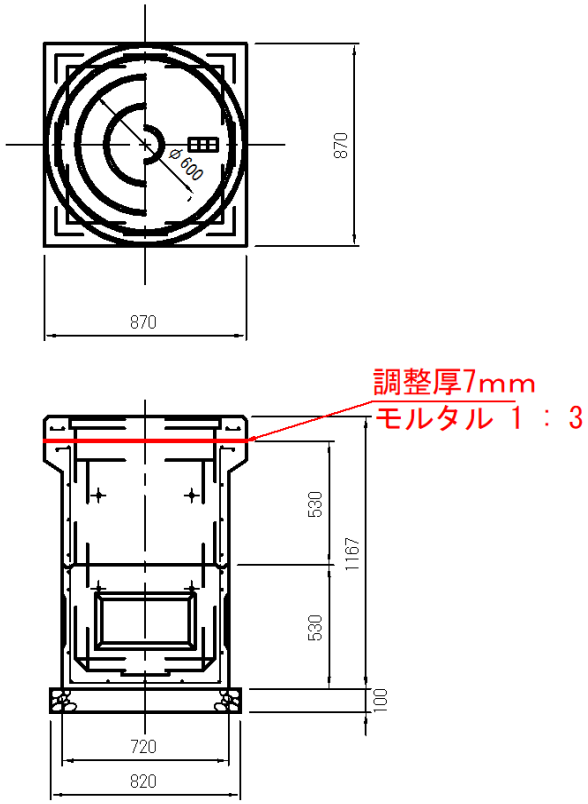

名　称	計　算　式	単位	数　量
モルタル 1:3	((0.87×0.87)−(0.6×0.6))×0.007　＝　0.003	m^3	0.003

新規

ハンドホール高さ調整（H21）　計　算　書

1箇所当り

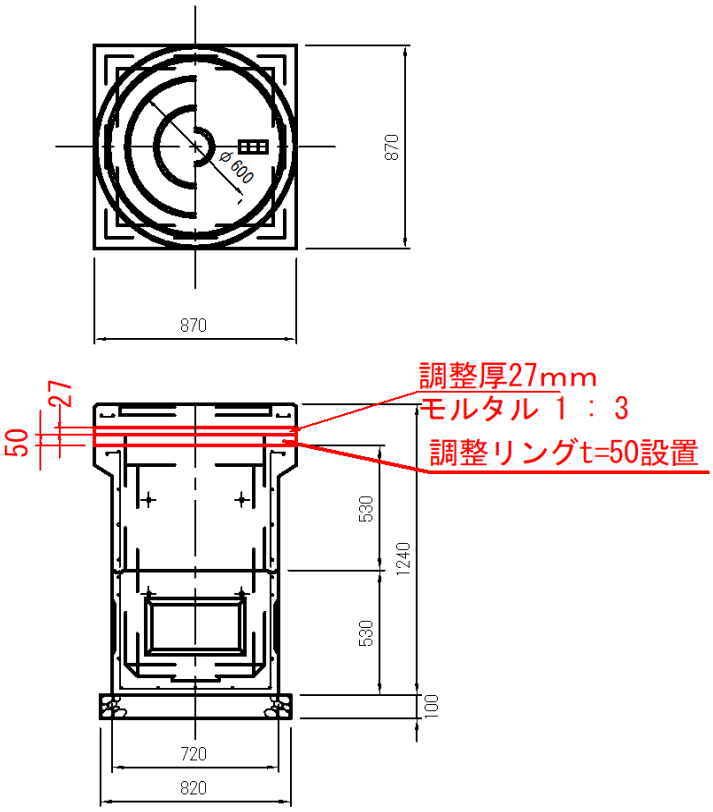

名　称	計　算　式		単位	数　量
調整ブロック t=50	1.000	＝　1.000	個	1.0
モルタル 1:3	((0.87×0.87)-(0.6×0.6))×0.027	＝　0.010	m^3	0.010

新規

マンホール高さ調整（S7）　計　算　書

1箇所当り

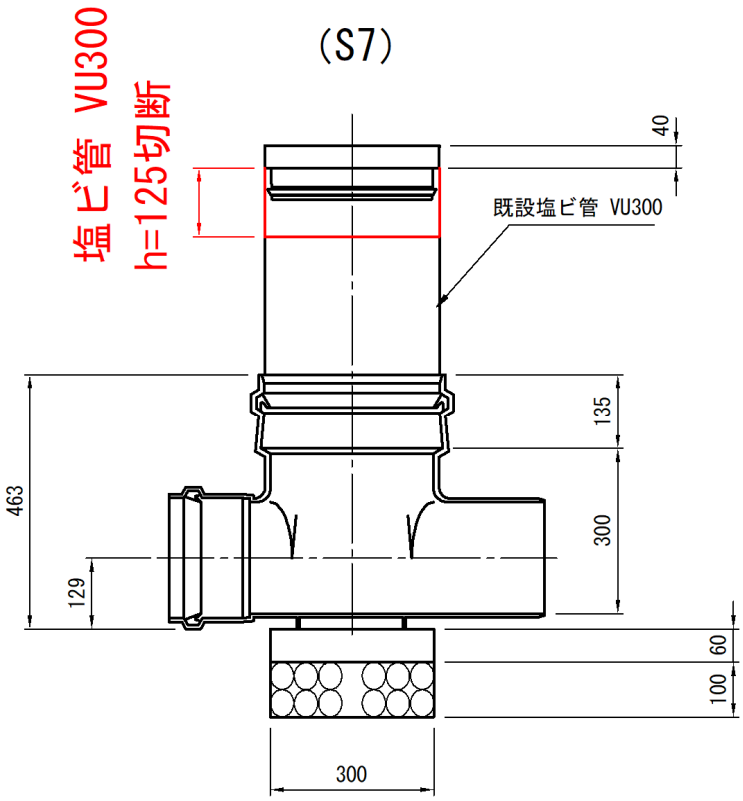

名　称	計　算　式	単位	数　量
塩ビ管切断 ΦVU300 t=125	1.000　　＝　1.000	箇所	1.0

マンホール高さ調整（S8）　計　算　書

1箇所当り

（S8）

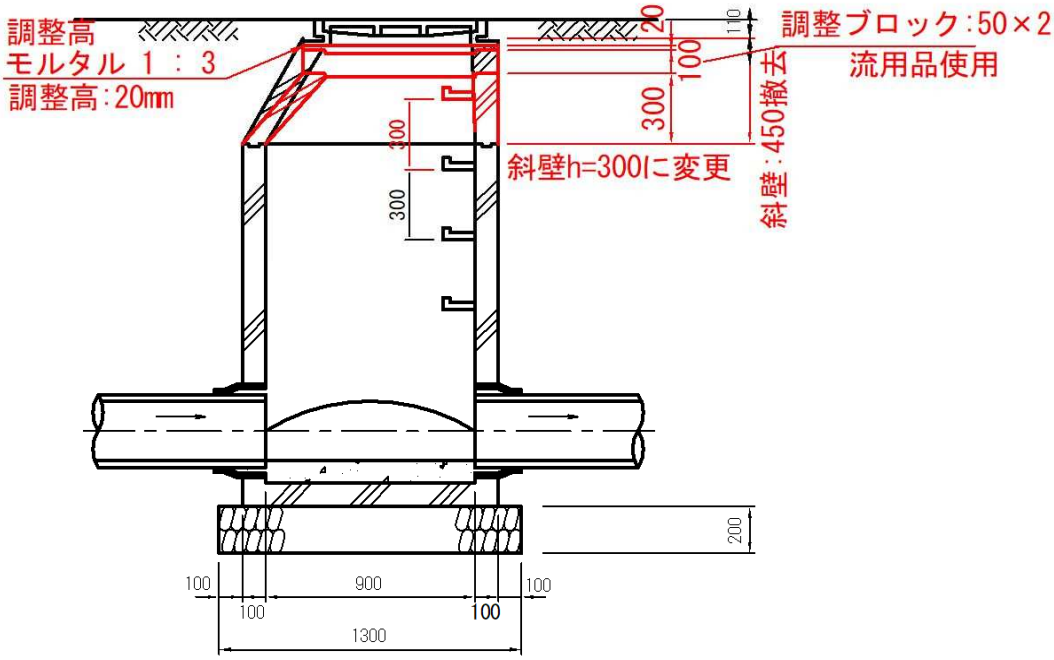

名　称	計　算　式		単位	数　量
h=450斜壁撤去	1.000	＝ 1.000	個	1.0
h=300斜壁設置	1.000	＝ 1.000	個	1.0
調整ブロック t=50×2 流用品使用	1.000	＝ 2.000	個	2.0
モルタル 1:3	((0.84×0.84)-(0.6×0.6))×0.02	＝ 0.007	m^3	0.007

新規

マンホール高さ調整（R6）　計　算　書

1箇所当り

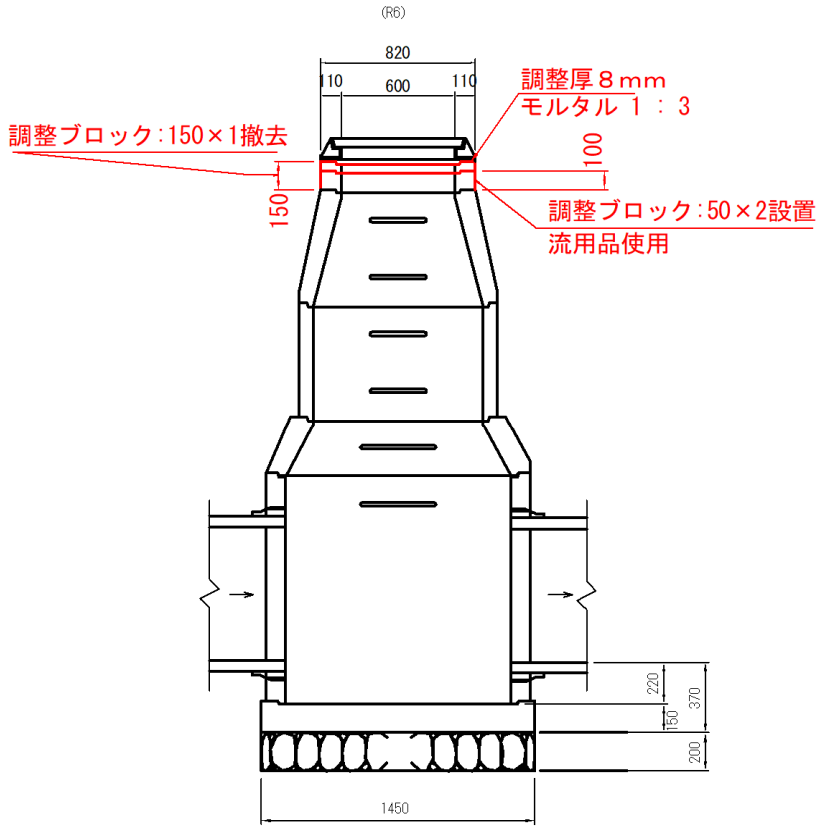

名　称	計　算　式		単位	数　量
調整リング撤去 t=150	1.000	＝ 1.000	個	1.0
調整リング t=50 流用品使用	2.000	＝ 2.000	個	2.0
ボルト L=200	3.000	＝ 3.000	本	3.0
モルタル 1:3	((0.84×0.84)-(0.6×0.6))×0.008	＝ 0.003	m^3	0.003

新規

マンホール高さ調整（R19）　計　算　書

1箇所当り

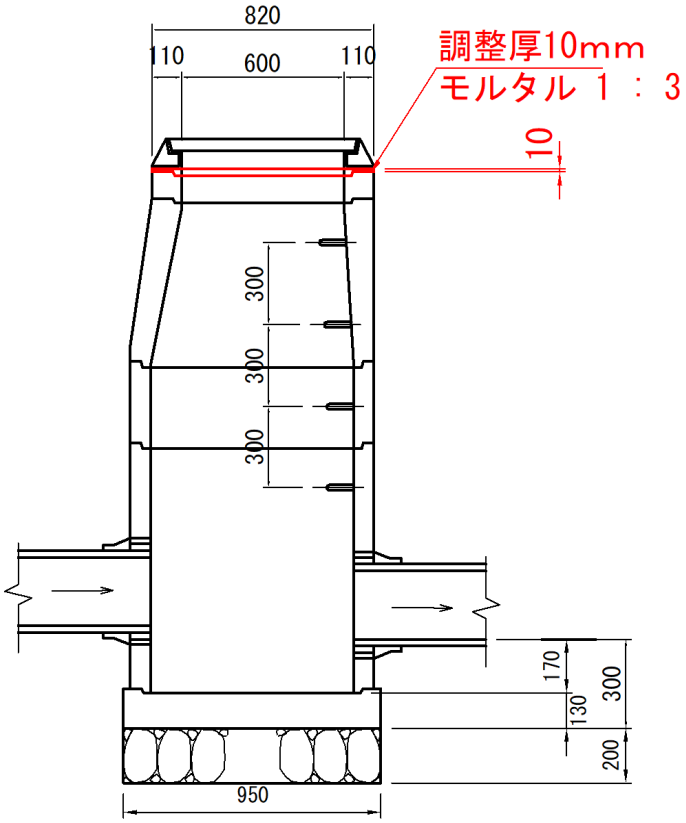

名　称	計　算　式	単位	数　量
モルタル 1:3	((0.84×0.84)-(0.6×0.6))×0.01　＝　0.003	m^3	0.003

新規

量水器・逆止弁高さ調整　　計　　算　　書

1箇所当り

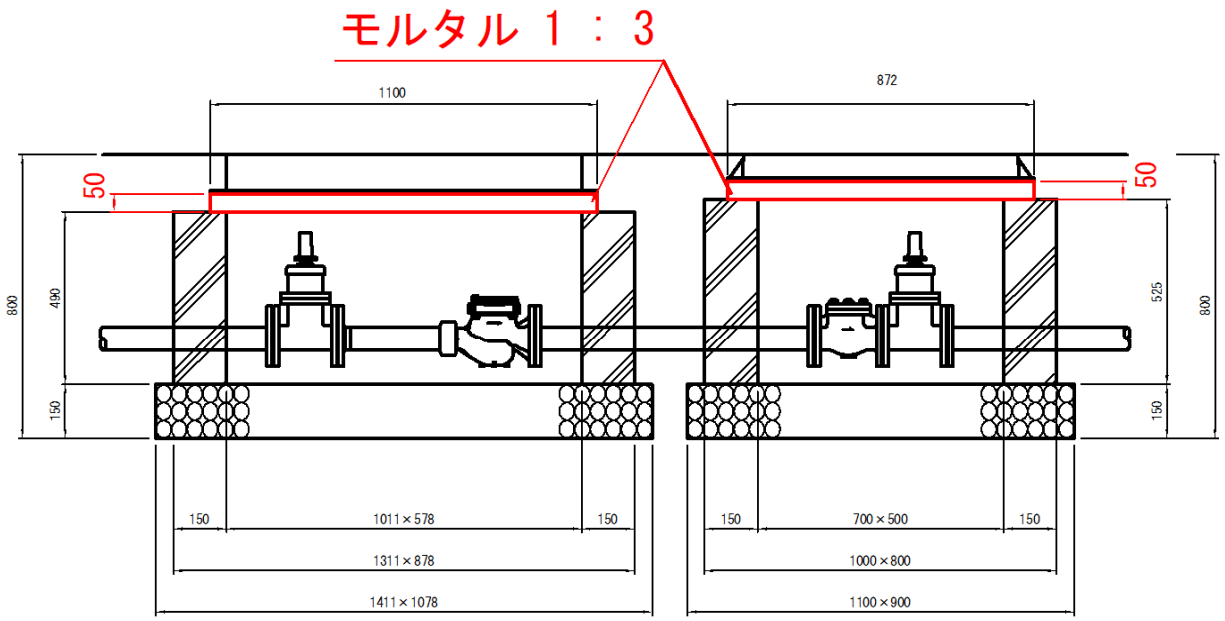

名　　称	計　　算　　式	単位	数　量
モルタル 1:3	((1.10×0.68)−(1.011×0.578))×0.05+((0.868 ×0.672)−(0.70×0.50))×0.05　　＝　0.020	m^3	0.020

単位数量計算書(階段工)

名　称	学校側階段工	縮尺	

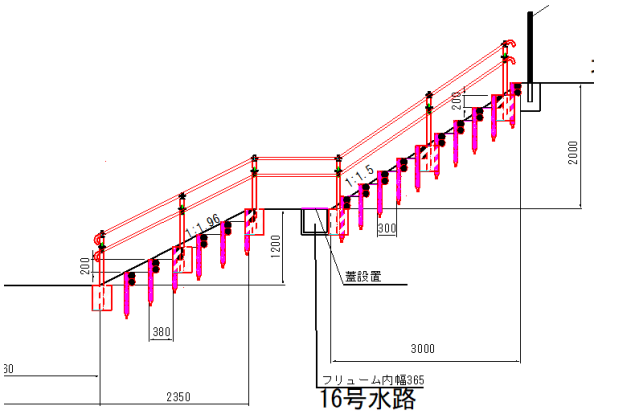

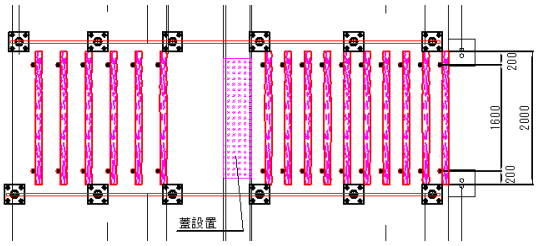

1箇所 当たり

種　別	細　別	規　格	計　算　式	数　量	単位
土　工	床　掘	人力	(0.3×0.2×0.5×2×19)+(0.38×0.2×0.5×2×11)	1.98	m^3
	埋　戻	人力 RC-40	(0.3×0.2×0.5×2×9)+(0.38×0.2×0.5×2×5)	0.92	m^3
	残 土 処 理	人力	(0.3×0.2×0.5×2×19)+(0.38×0.2×0.5×2×11)	1.98	m^3
	基 面 整 正		(0.3×2×10)+(0.38×2×6)	10.6	m^2
階段工	杭	L=0.72m	16段×2本	32.0	本
	ステップ	Φ100	16段×2列	32.0	本
	釘	Φ4.3×125L	16段×2本	32.0	本
	フリューム用蓋	内幅365用		2.0	m
手摺り工	柱	Φ65 L=1.25m	6×2	12.0	本
	柱基礎	□300×400	6×2	12.0	個
	手摺り端末		4×2	8.0	個
	手摺りビーム	Φ40	2.4×4+1.3×4+3.2×4	27.6	m
	ジョイントカバー	Φ40用	4×2	8.0	個
	インナージョイント	t=2.3ボルト含む	4×2	8.0	個
	手摺り受金具	ボルト、ナット含む	6×2×2	24.0	個

仮舗装撤去①　　計　　算　　書

100m2当り

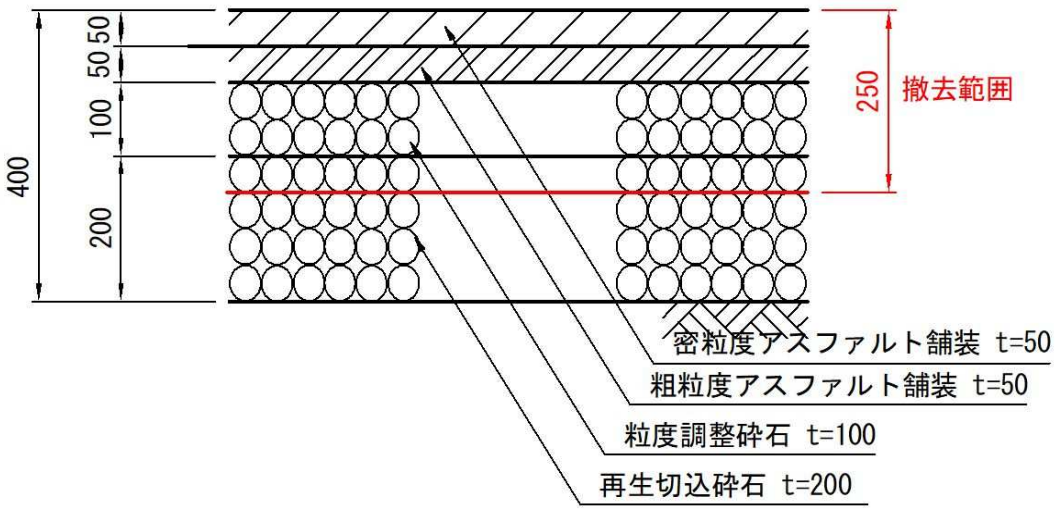

名　　称	計　　算　　式			単位	数　量
アスファルト	0.1×100	＝	10.00	m3	10.0
粒度調整砕石	0.1×100	＝	10.00	m3	10.0
再生切込砕石	0.05×100	＝	5.00	m3	5.0
床掘	0.15×100	＝	15.000	m3	15.0

仮舗装撤去②　　計　　算　　書

100m2当り

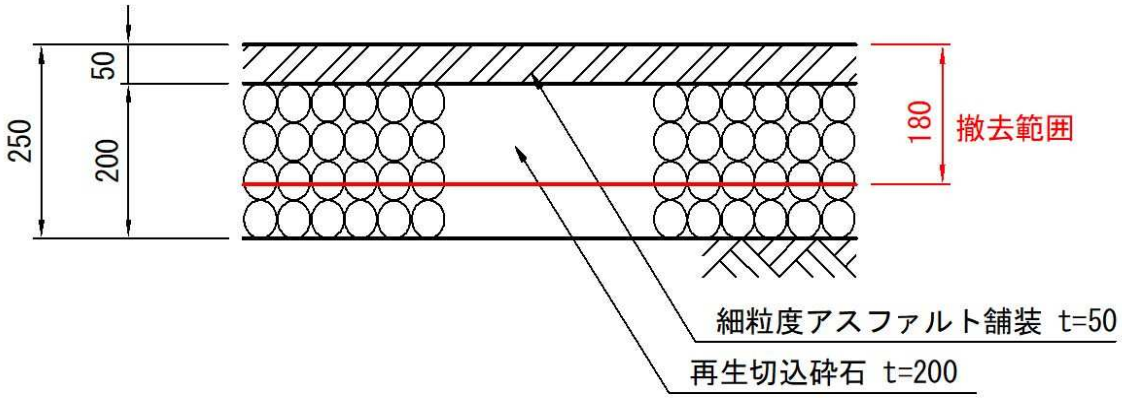

名　称	計　算　式		単位	数　量
アスファルト	0.05×100	＝　5.00	m3	5.0
再生切込砕石	0.13×100	＝　13.00	m3	13.0
床掘	0.13×100	＝　13.000	m3	13.0

U型側溝-A撤去　　計　　算　　書

10m当り

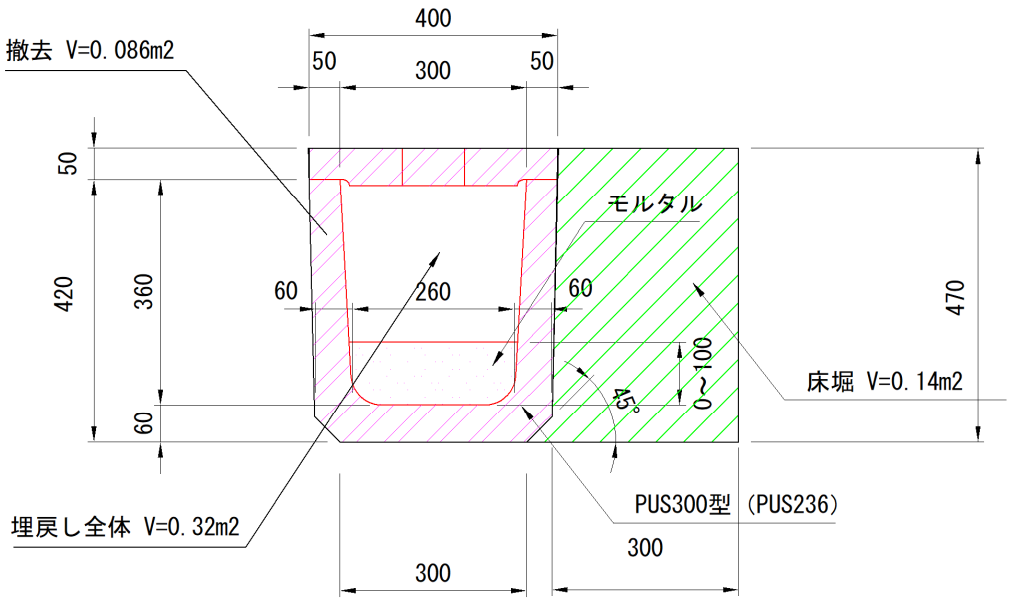

名　　称	計　　算　　式			単位	数　量
有筋コンクリート	0.086×10	＝	0.86	m3	0.9
モルタル	0.26×0.05×10	＝	0.13	m3	0.1
床掘	0.14×10	＝	1.400	m3	1.4
埋戻	0.32×10	＝	3.200	m3	3.2

U型側溝-C撤去　　計　　算　　書

10m当り

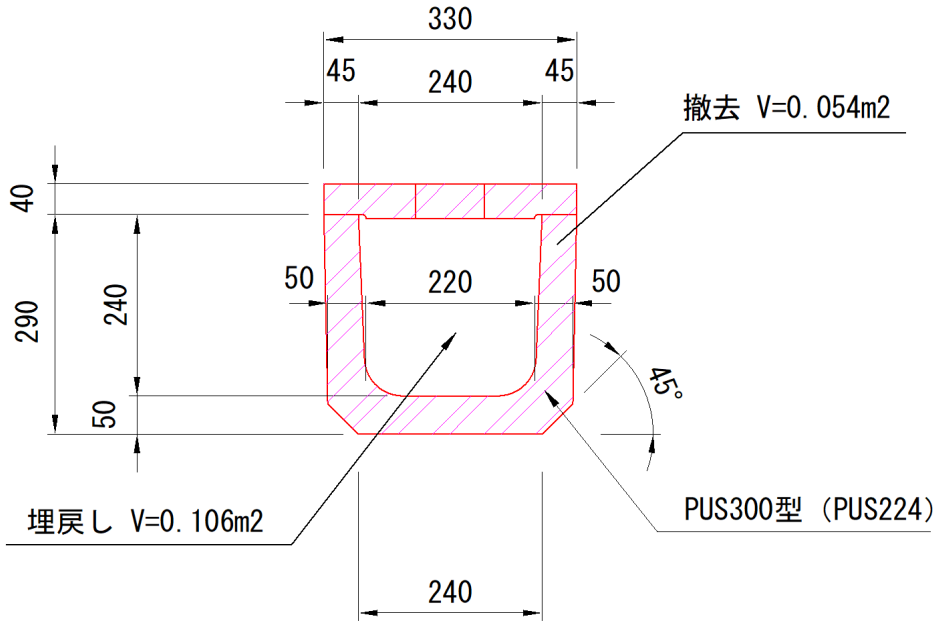

名　　称	計　　算　　式		単位	数　量
有筋コンクリート	0.054×10	＝　0.54	m3	0.5
埋戻	0.106×10	＝　1.060	m3	1.1

フェンス-B撤去　　計　　算　　書

100m当り

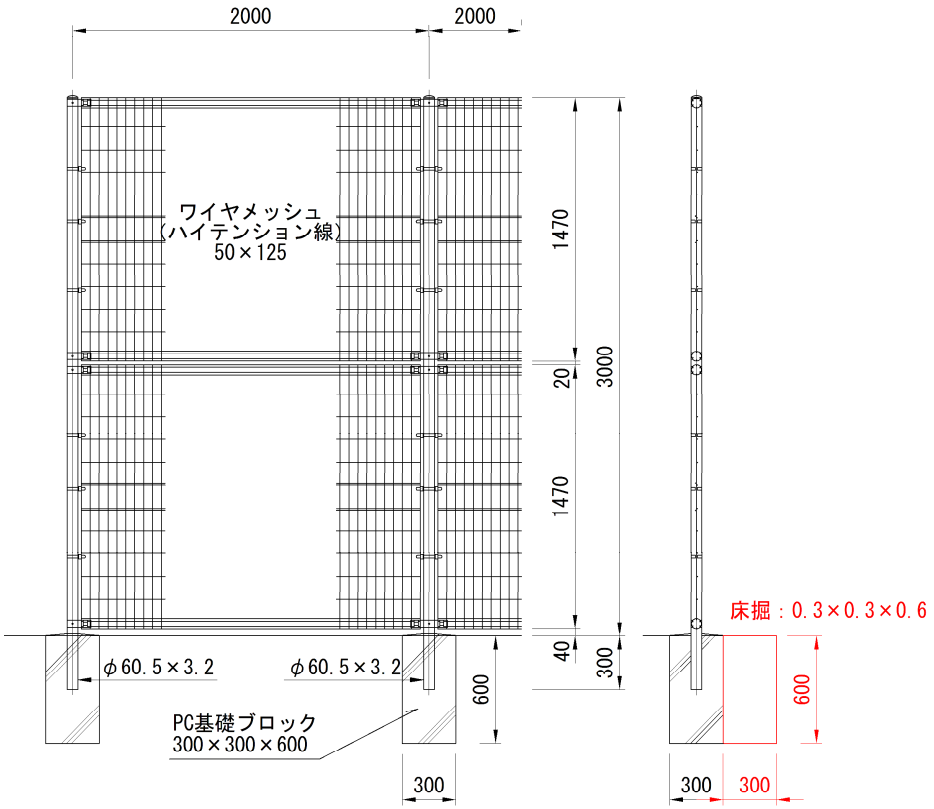

名　　称	計　　算　　式		単位	数　量
フェンス用基礎ブロック 300×300×600mm	100/2	＝　50.000	個	50.0
フェンス @2000　H3000	100.0	＝　100.000	m	100.0
床掘	0.30×0.30×0.60×100.0/2	＝　2.700	m3	2.7
埋戻	0.30×0.30×0.60×100.0×2/2	＝　5.400	m3	5.4

フェンス-C撤去　　計　　算　　書

100m当り

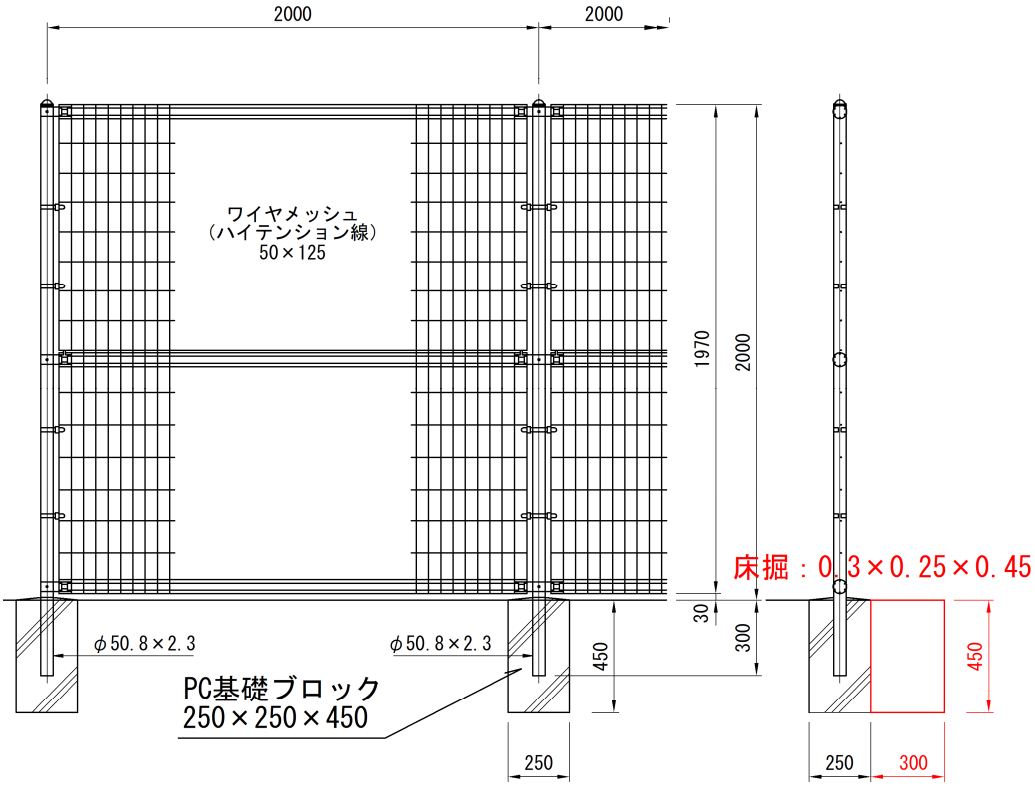

名　称	計　算　式		単位	数　量
フェンス用基礎ブロック 250×250×450mm	100/2	＝　50.000	個	50.0
フェンス @2000　H2000	100.0	＝　100.000	m	100.0
床掘	0.30×0.25×0.45×100.0/2	＝　1.690	m3	1.7
埋戻	((0.30×0.25×0.45)+(0.25×0.25×0.45))×100.0/2	＝　3.106	m3	3.1

（仮称）17号池公園（その１４）整備工事

設計図

令和　４年　　月

明石市都市局都市整備室緑化公園課

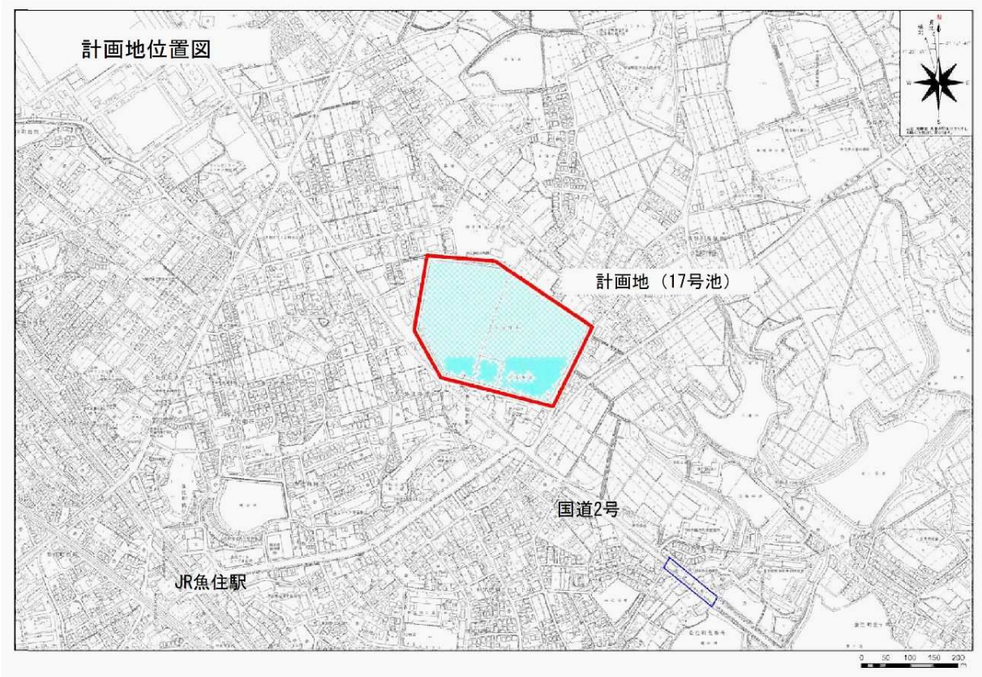

図面リスト

図面番号	図面名称	縮尺	図面番号	図面名称	縮尺	図面番号	図面名称	縮尺
1	案内図・図面リスト	―	29	門扉断面図h3-6m	図示			
2	計画平面図	1/600（A1） 1/1,200（A3）	30	門扉断面図h2-10m	図示			
3	標準横断図-1	1/60（A1） 1/120（A3）	31	撤去詳細図	図示			
4	標準横断図-2	1/20（A1） 1/40（A3）	32	マンホール調整図	図示			
5	寸法平面図	1/400（A1） 1/800（A3）	33	ハンドホール高さ調整平面図	図示			
6	仕上り高平面図	1/400（A1） 1/800（A3）	34	参考図①	図示			
7	舗装平面図-1	1/400（A1） 1/800（A3）	35	参考図②	図示			
8	舗装平面図-2	1/400（A1） 1/800（A3）						
9	縁石平面図	1/400（A1） 1/800（A3）						
10	区画線平面図	1/400（A1） 1/800（A3）						
11	施設配置平面図	1/400（A1） 1/800（A3）						
12	雨水排水平面図	1/400（A1） 1/800（A3）						
13	汚水排水平面図	1/400（A1） 1/800（A3）						
14	植栽平面図	1/400（A1） 1/800（A3）						
15	給水設備平面図	1/400（A1） 1/800（A3）						
16	詳細図-1	図示						
17	詳細図-2	図示						
18	詳細図-3	図示						
19	詳細図-4	図示						
20	詳細図-5	図示						
21	詳細図-6	図示						
22	詳細図-7	図示						
23	詳細図-8	図示						
24	詳細図-9	図示						
25	詳細図-10	図示						
26	詳細図-11	図示						
27	進入路排水展開図	1/50（A1） 1/100（A3）						
28	撤去平面図	1/400（A1） 1/800（A3）						

市町村名 ＼ 事　項	明石市
件　　名	（仮称）17号池公園（その14）整備工事
図面名称	案内図・図面リスト
縮　　尺	―
番　　号	1
作成年月日	平成３１年　３月１０日

計画平面図

S=1/600(A1)、1/1,200(A3)

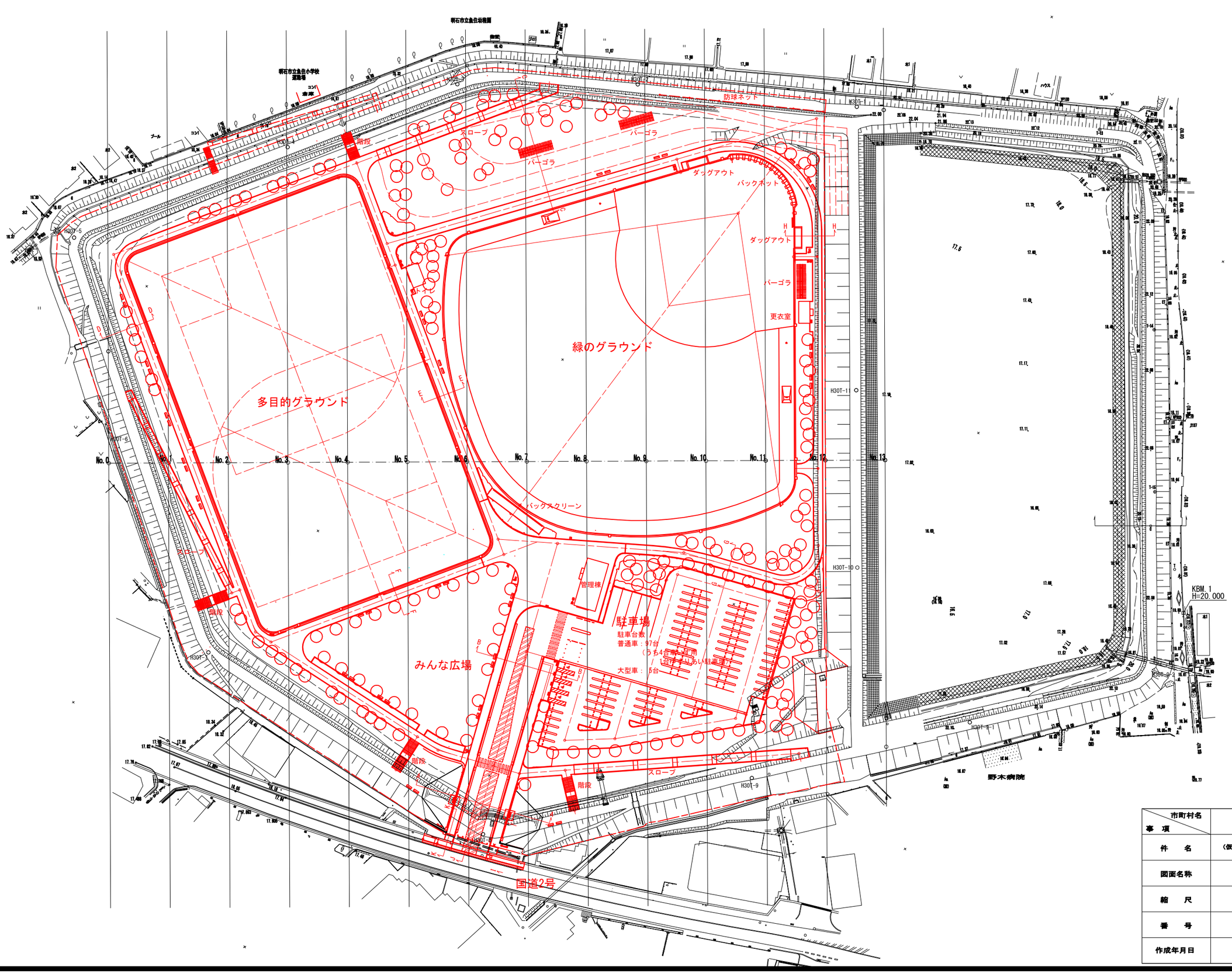

市町村名 / 事項	明石市
件名	（仮称）17号池公園（その14）整備工事
図面名称	計画平面図
縮尺	1：600(A1) 1：1,200(A3)
番号	2
作成年月日	平成３１年　３月１０日

A-A 断面図

S=1/60(A1)、S=1/120(A3)

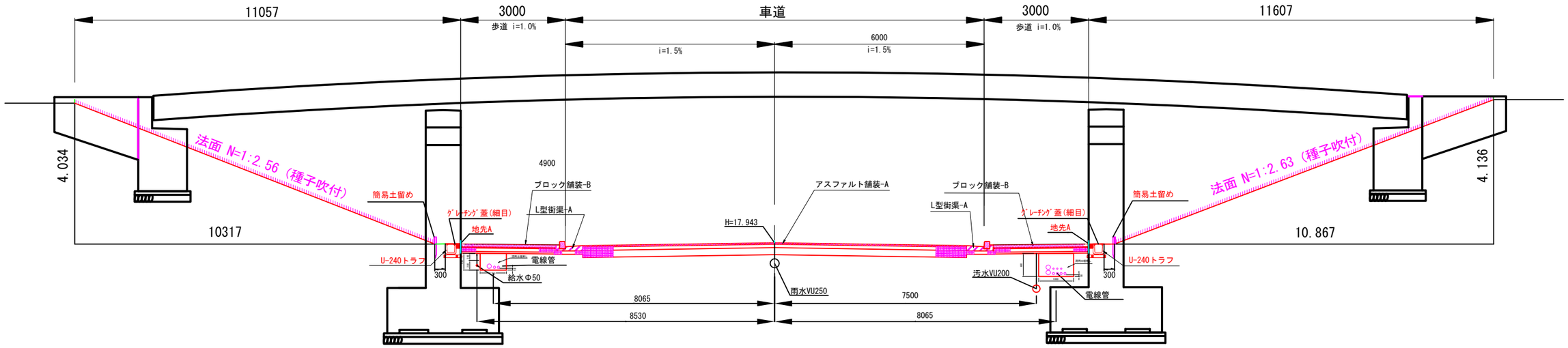

B-B 断面図

S=1/60(A1)、S=1/120(A3)

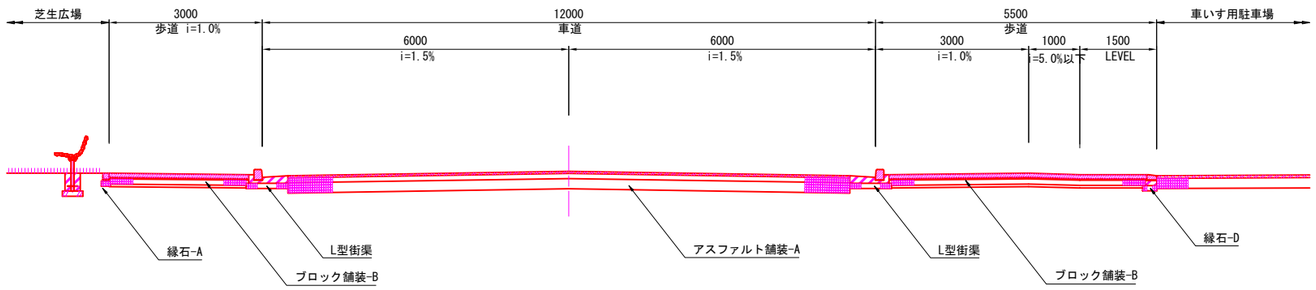

事　項 ＼ 市町村名	明石市
件　　名	（仮称）17号池公園（その14）整備工事
図面名称	標準横断図-1
縮　　尺	図示
番　　号	3
作成年月日	平成３１年　３月１０日

I-I 断面図

S=1/20(A1)、S=1/40(A3)

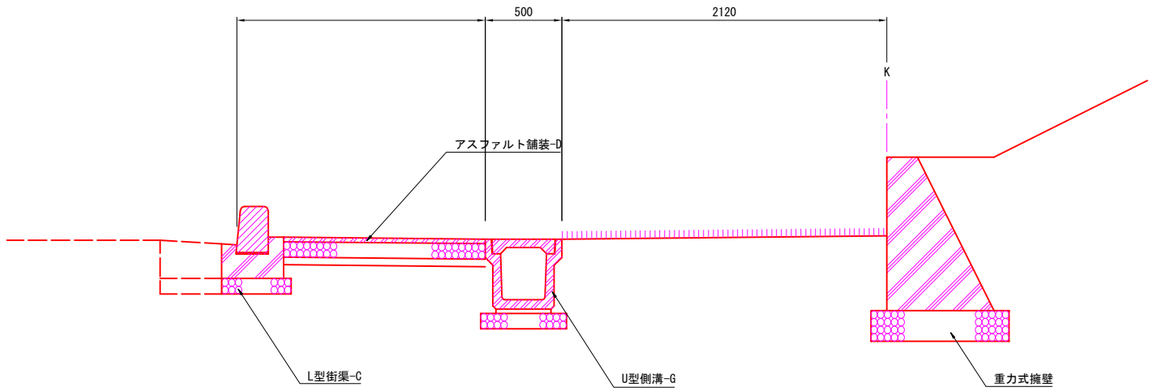

J-J 断面図

S=1/20(A1)、S=1/40(A3)

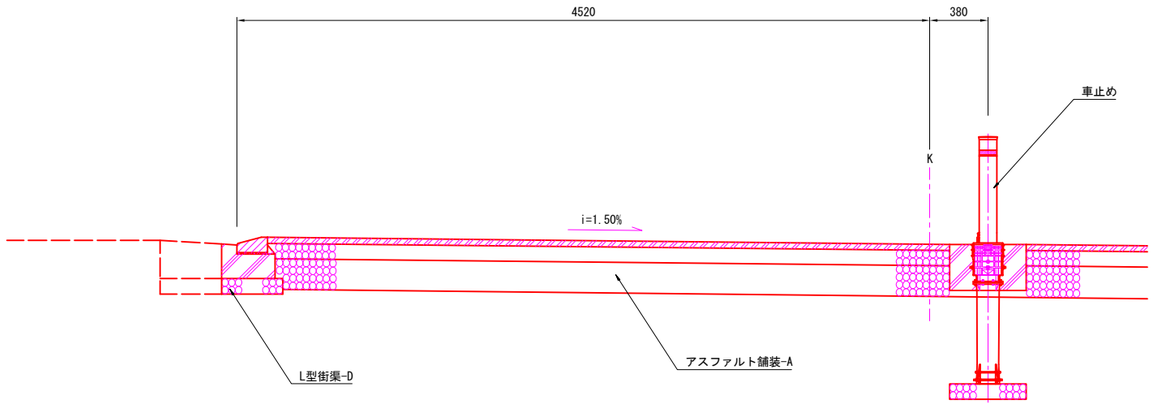

K-K 断面図

S=1/20(A1)、S=1/40(A3)

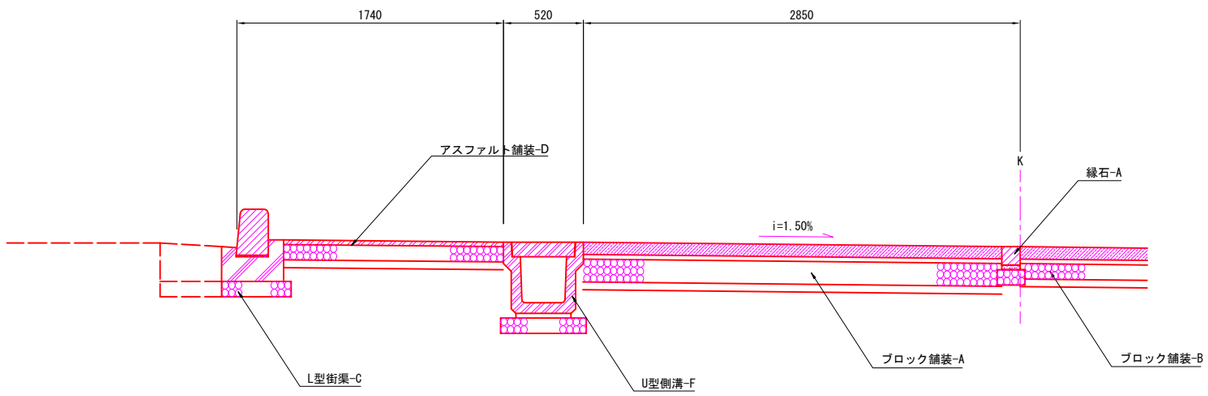

市町村名 / 事　項	明石市
件　　名	（仮称）17号池公園（その14）整備工事
図面名称	標準横断図-2
縮　　尺	図示
番　　号	4
作成年月日	平成３１年　３月１０日

寸法平面図

S=1/400(A1)、1/800(A3)

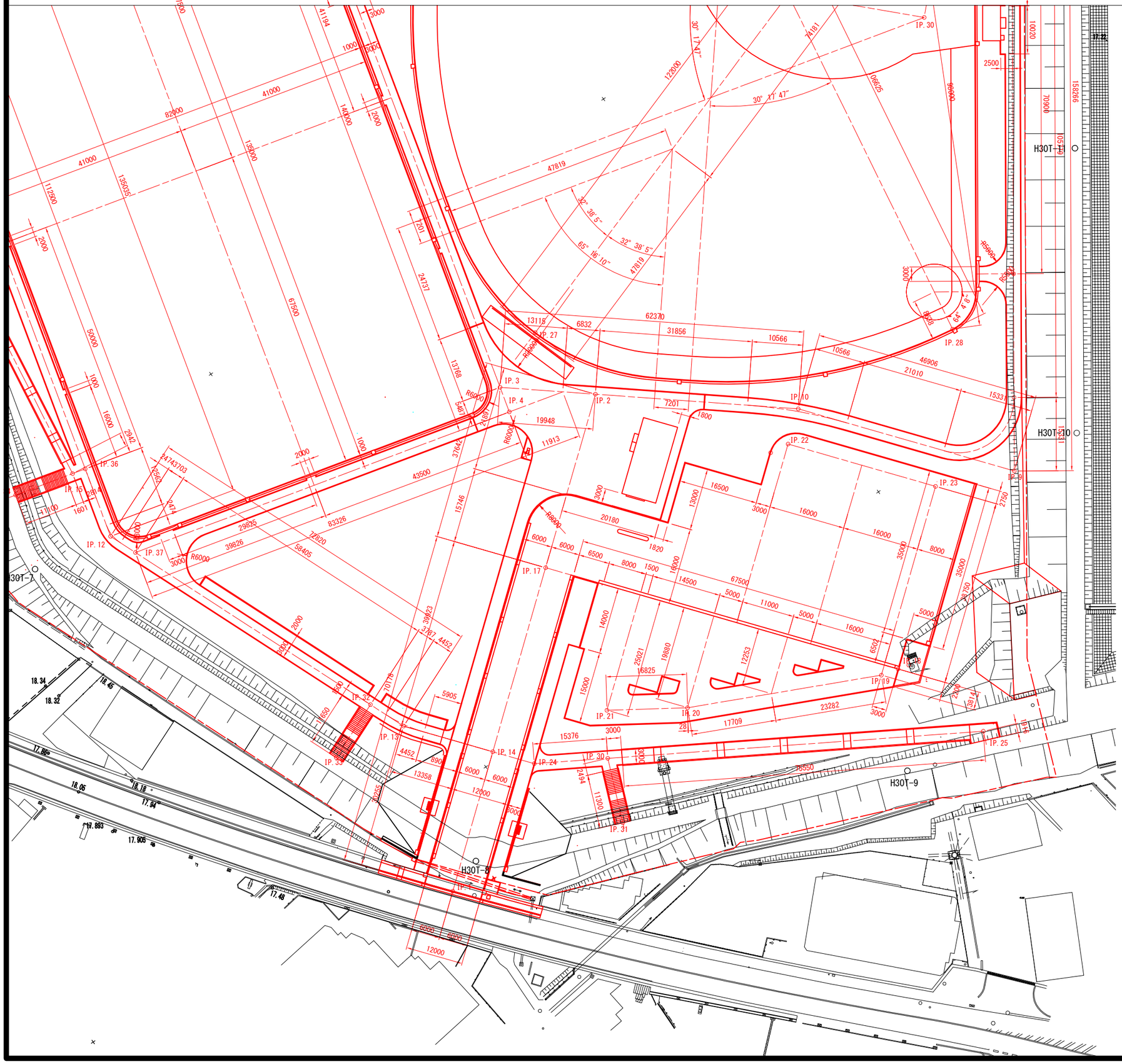

IP	X	Y	IA	R	CL	TL	SL
1	1082.734	779.489					
2	1150.554	863.309					
3	1163.143	847.836					
4	1157.831	846.471					
5	1265.528	874.136					
6	1293.428	881.303					
7	1277.012	945.208					
8	1217.320	1015.976	74° 0′ 4″	28.000	51.800	37.156	18.526
9	1087.313	925.719	73° 44′ 51″	11.500	21.056	10.566	0.548
10	1123.778	896.214	168° 6′ 51″	101.500	21.056	10.566	0.548
11	1315.073	797.038	90° 0′ 0″	7.500	11.780	7.500	3.106
12	1184.284	763.442	143° 29′ 52″	7.500	4.778	2.474	0.309
13	1116.812	790.834	163° 7′ 8″	30.000	8.838	4.452	0.328
14	1101.765	803.009					
15	1199.547	764.457					
16	1271.808	774.406					
17	1126.877	834.046					
18	1067.405	882.163					
19	1068.355	878.567					
20	1085.965	841.552					
21	1095.185	827.468					
22	1118.988	890.274					
23	1094.112	910.402					
24	1094.768	808.670					
25	1046.567	889.286					
26	1206.419	976.272					
27	1168.257	860.394					
28	1118.924	932.129					
29	1250.562	888.777					
30	1086.877	821.867					
31	1074.079	816.724					
32	1124.447	787.734					
33	1119.613	775.828					
34	1202.707	752.155					
35	1303.598	883.915					
36	1198.847	767.183					

事項 ＼ 市町村名	明石市
件　名	（仮称）17号池公園（その14）整備工事
図面名称	寸法平面図
縮　尺	1：400(A1) 1：800(A3)
番　号	5
作成年月日	平成３１年　３月１０日

仕上り高平面図

S=1/400(A1)、1/800(A3)

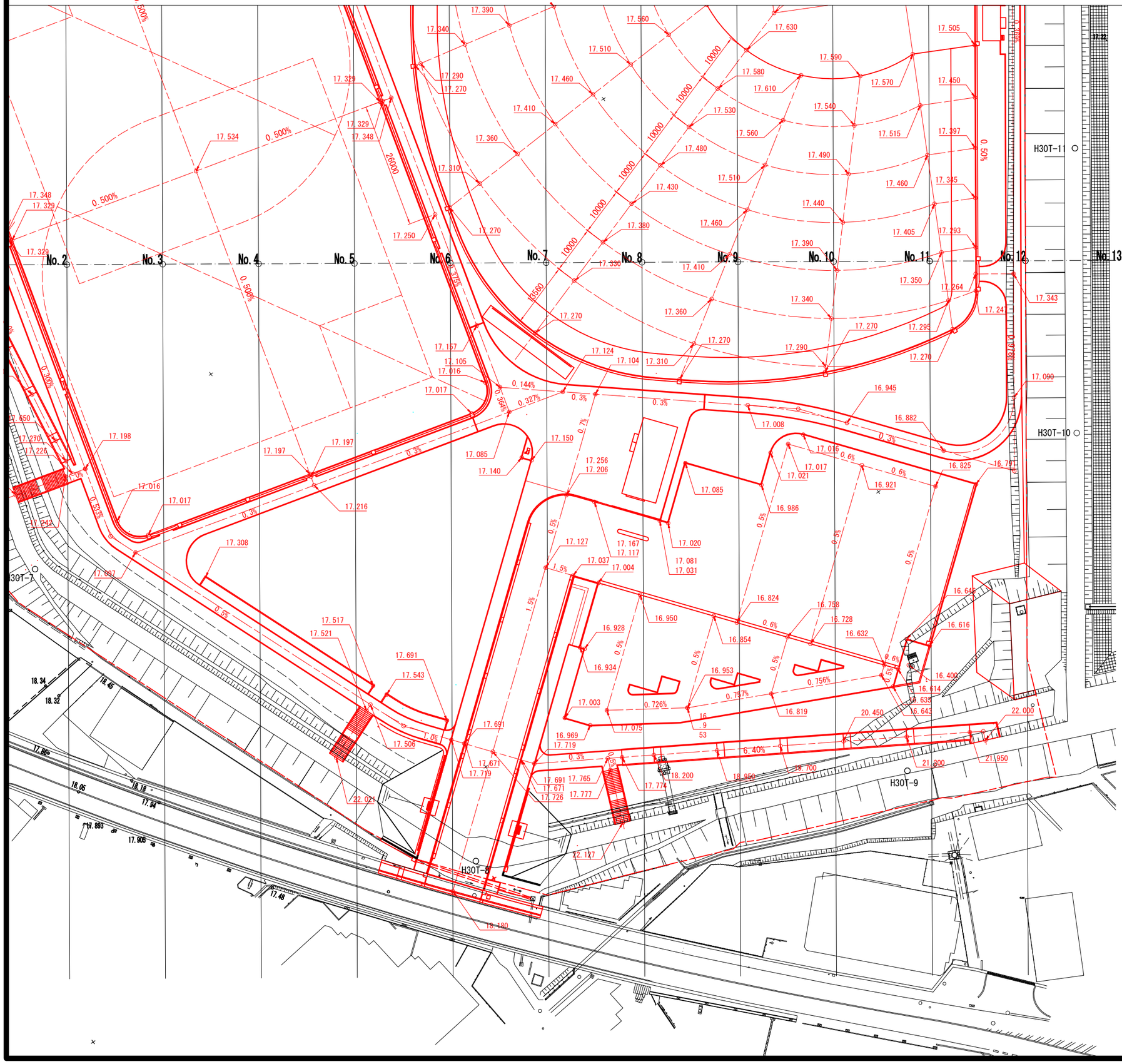

市町村名 / 事　項	明石市
件　　名	（仮称）17号池公園（その14）整備工事
図面名称	仕上り高平面図
縮　　尺	1：400(A1) 1：800(A3)
番　　号	6
作成年月日	平成３１年　３月１０日

舗装平面図-1

S=1/400(A1)、1/800(A3)

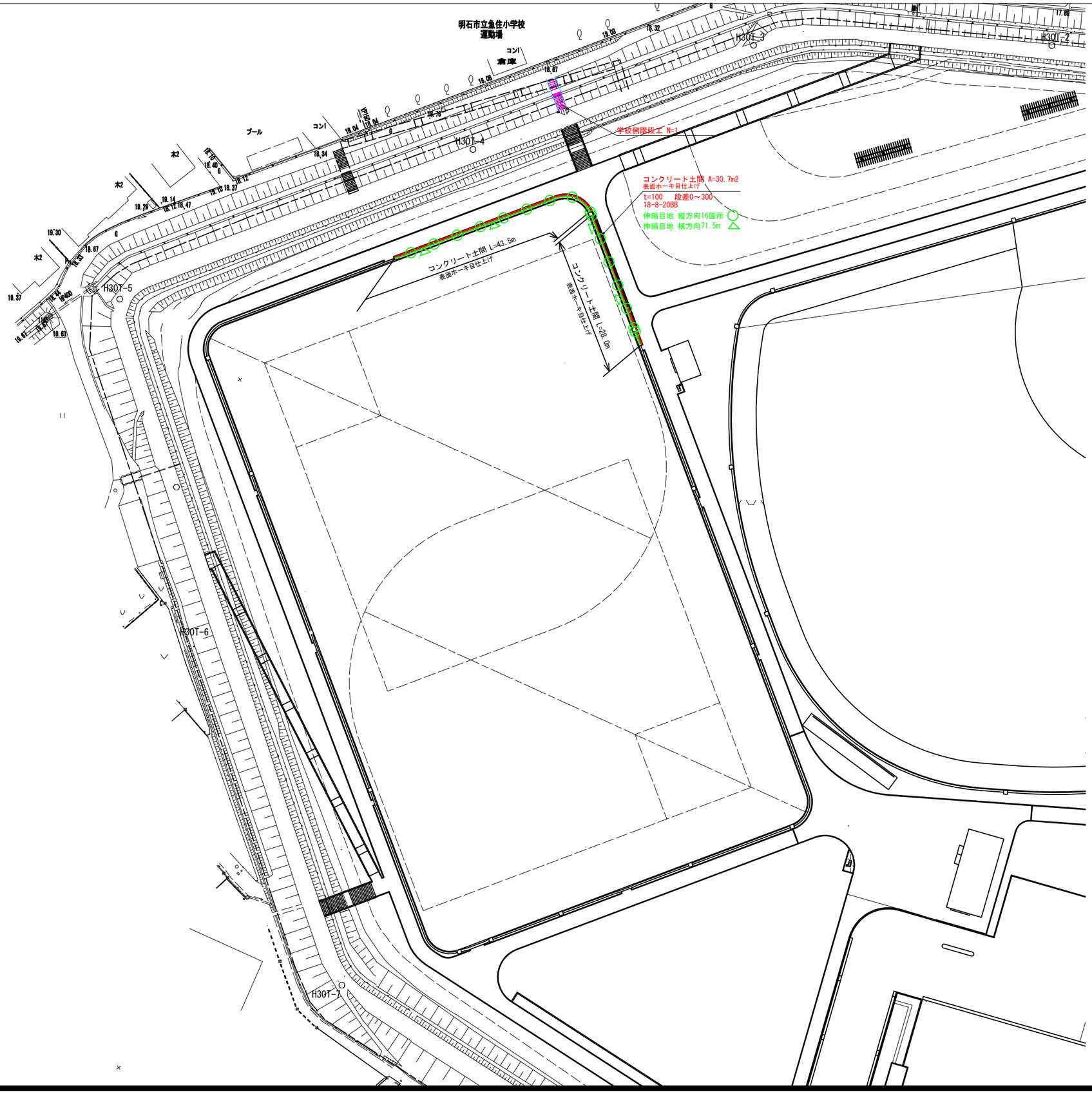

記号	名　　称	形状・寸法	数量	単位	備考
	コンクリート土間　t=100	18-8-20BB　表面ホーキ目仕上げ	30.7	m2	詳細図-1 参照
	伸縮目地縦方向 t=10mm	16箇所　幅430　深さ100	0.68	m2	
	伸縮目地横方向 t=10mm	L=71.5m　深さ100	7.15	m2	
	学校側階段工		1.0	箇所	

事　項 ＼ 市町村名	明石市
件　　名	(仮称) 17号池公園 (その14) 整備工事
図面名称	舗装平面図-1
縮　　尺	1：400(A1) 1：800(A3)
番　　号	7
作成年月日	平成３１年　３月１０日

舗装平面図-2

S=1/400(A1)、1/800(A3)

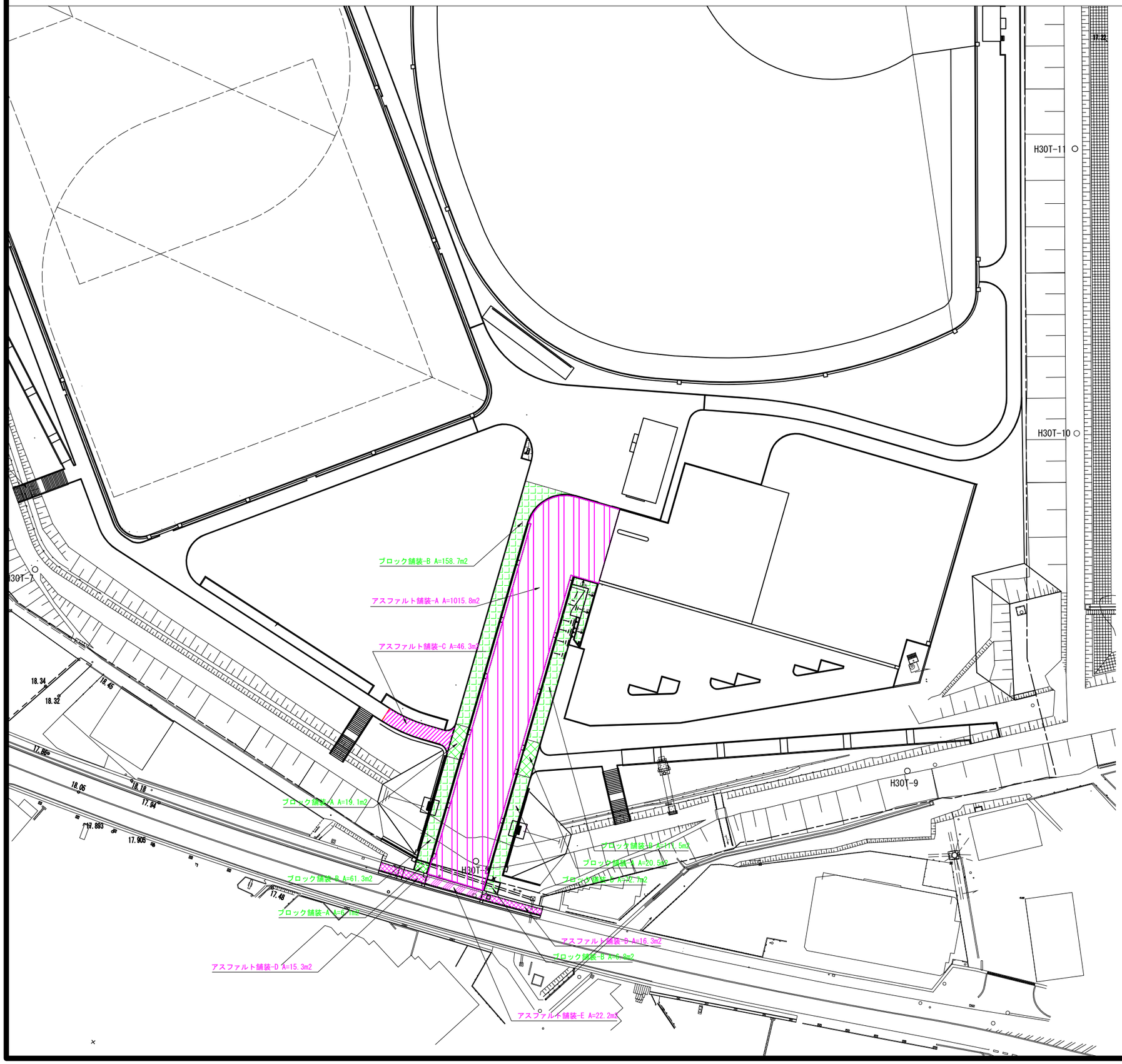

記号	名　　称	形状・寸法	数量	単位	備考
	アスファルト舗装-A	40-100-200	1015.8	m2	下層路盤材流用品
	アスファルト舗装-C	50-150-50	46.3	m2	下層路盤材流用品
	アスファルト舗装-D	30-100-50	31.6	m2	下層路盤材流用品
	アスファルト舗装-E	50-50-150-50	22.2	m2	下層路盤材流用品
	ブロック舗装-A	80-30-150-50	45.7	m2	下層路盤材流用品
	ブロック舗装-B	80-30-100-50	411.0	m2	下層路盤材流用品

事　項 ＼ 市町村名	明石市
件　　名	（仮称）17号池公園（その14）整備工事
図面名称	舗装平面図-2
縮　　尺	1：400(A1) 1：800(A3)
番　　号	8
作成年月日	平成３１年　３月１０日

縁石平面図

S=1/400(A1)、1/800(A3)

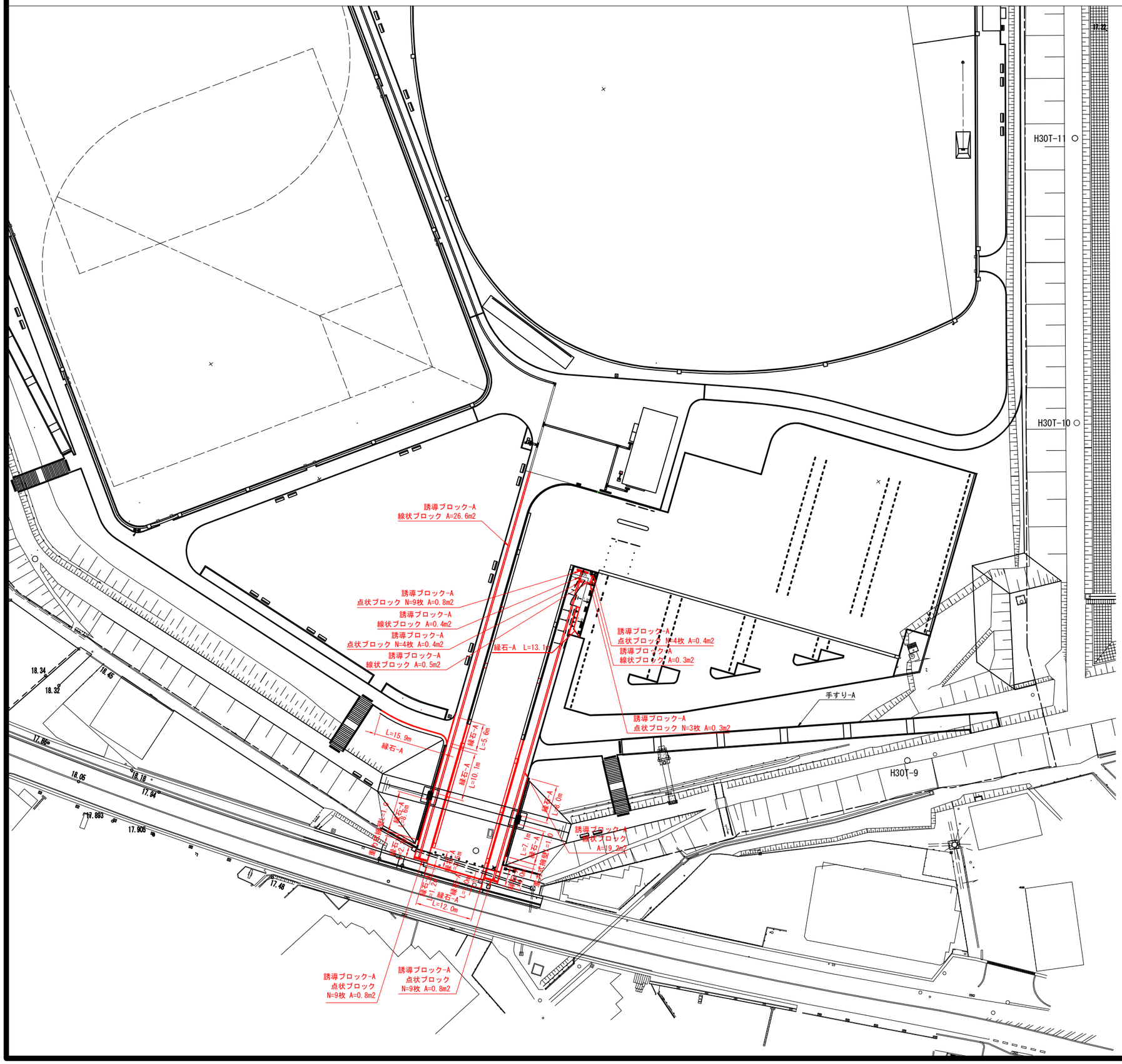

（変更設計図）

記号	名　　称	形状・寸法	数量	単位	備考
	縁石-A	120×120×600	92.4	m	
	誘導ブロック-A	点状ブロック	3.5	m2	
	誘導ブロック-A	線状ブロック	47.0	m2	
	重力式擁壁	H=500～300	2.0	m	

市町村名 / 事　項	明石市
件　　名	（仮称）17号池公園（その14）整備工事
図面名称	縁石平面図
縮　　尺	1：400(A1) 1：800(A3)
番　　号	9
作成年月日	平成３１年　３月１０日

区画線平面図

S=1/400(A1)、1/800(A3)

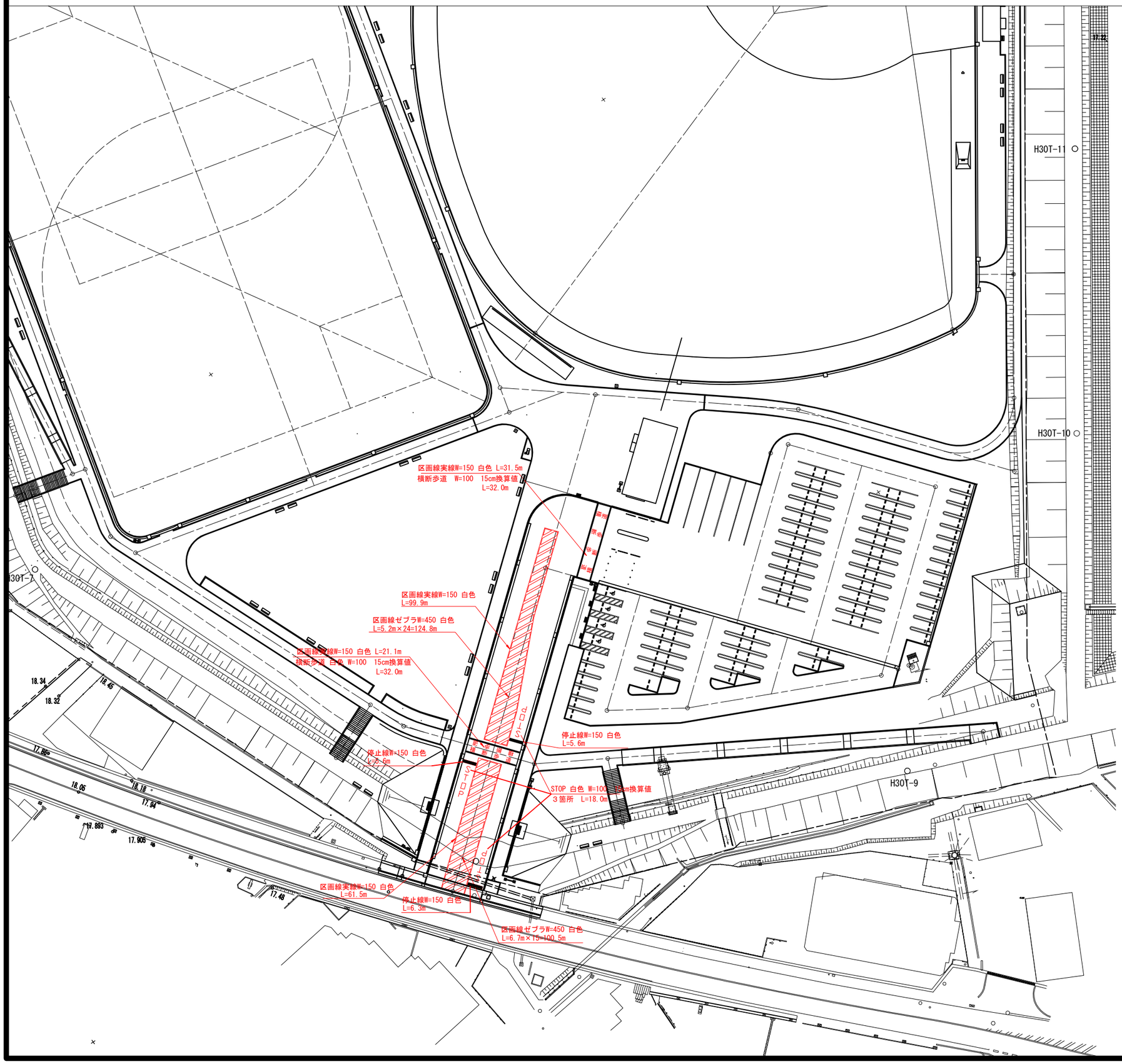

記号	名　　称	形状・寸法	数量	単位	備考
	区画線 実線 W=150	白色	161.4	m	
	区画線 ゼブラ W=450	白色	225.3	m	
	区画線 横断歩道横線 W=150	白色	52.6	m	
	停止線 W=150	白色	17.5	m	
	STOP W=100 15cm換算値	白色	18.0	m	文字３箇所
	横断歩道 W=100 15cm換算値	白色	64.0	m	文字４箇所

事　項 ＼ 市町村名	明石市
件　　名	（仮称）17号池公園（その14）整備工事
図面名称	区画線平面図
縮　　尺	1：400(A1) 1：800(A3)
番　　号	10
作成年月日	平成３１年　３月１０日

施設配置平面図

S=1/400(A1)、1/800(A3)

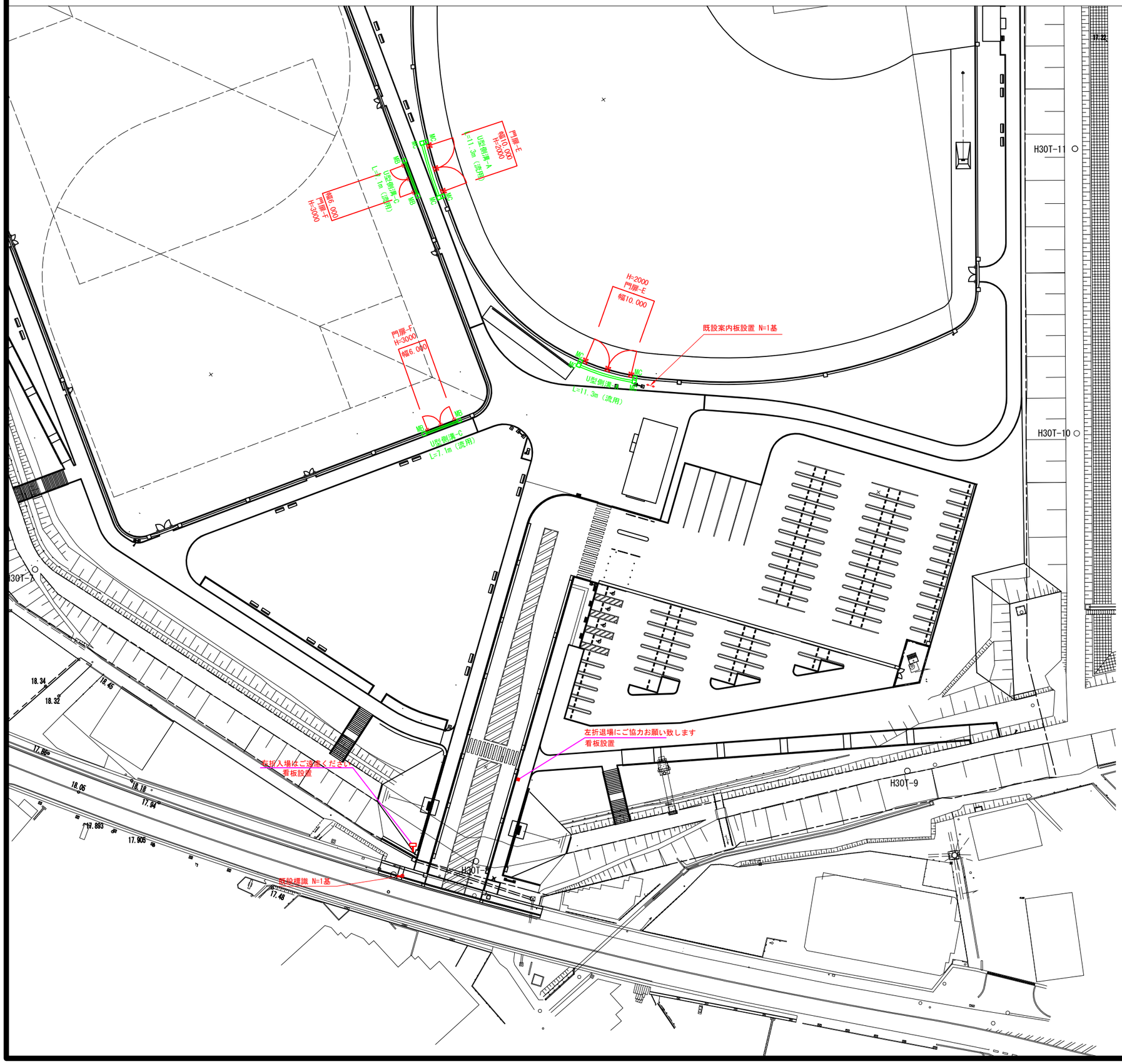

記号	名　　称	形状・寸法	数量	単位	備考
MB	門扉-E	H=2.0 W=10.0m	2.0	箇所	
MB	門扉-F	H=3.0 W=6.0m	2.0	箇所	
	既設案内板	既設再利用	1.0	基	
○	既設標識	既設再利用	1.0	基	
⊠	左折退場看板		1.0	基	
	右折ご遠慮看板		1.0	基	

事　項 ＼ 市町村名	明石市
件　　名	（仮称）17号池公園（その14）整備工事
図面名称	施設配置平面図
縮　　尺	1：400(A1) 1：800(A3)
番　　号	11
作成年月日	平成３１年　３月１０日

雨水排水平面図

S=1/400(A1)、1/800(A3)

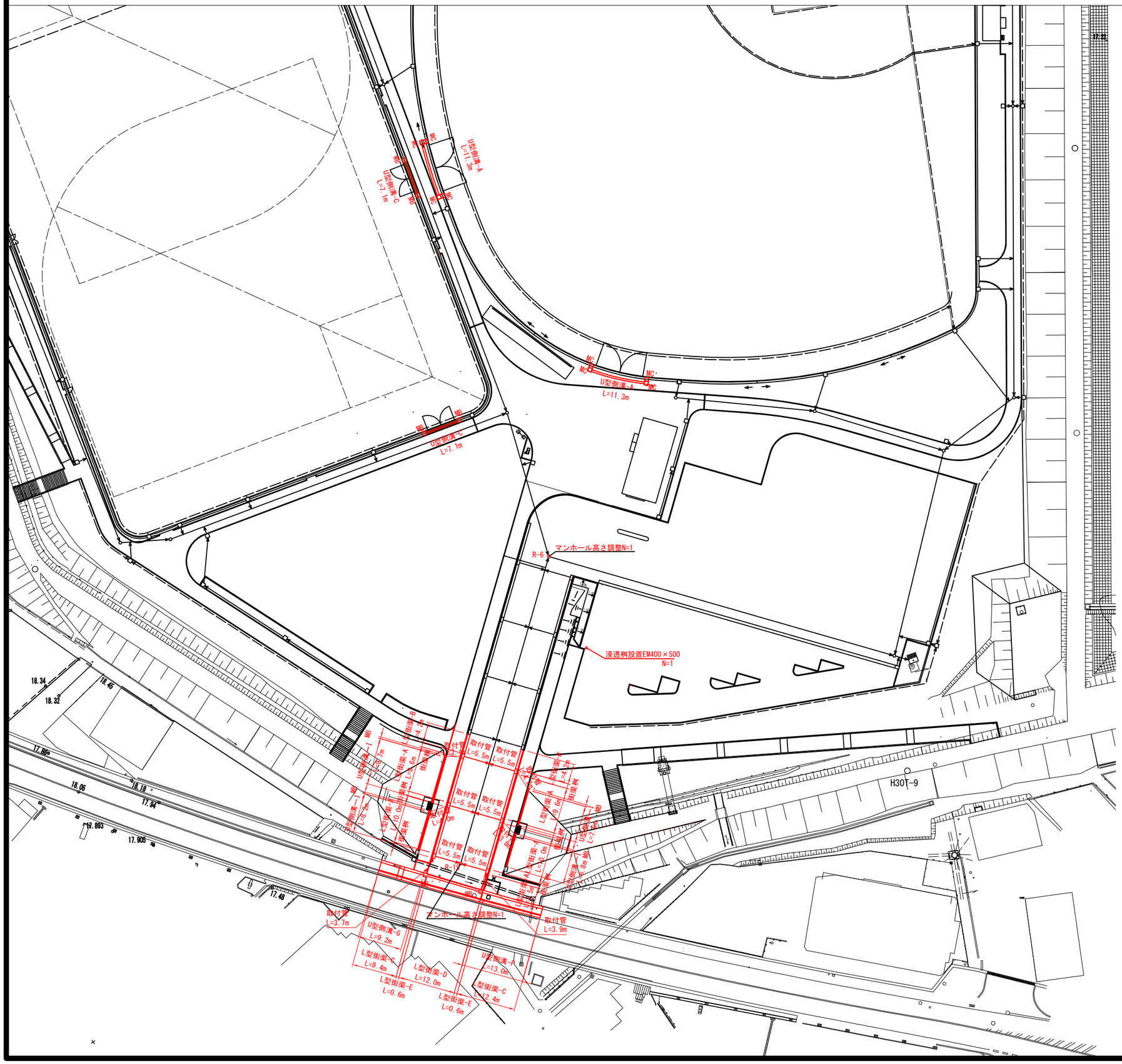

記号	名　　称	形状・寸法	数量	単位	備考
	L型街渠-A	W500	42.7	m	
	L型街渠-B	W500乗り入れ部	8.4	m	
	L型街渠-C	W100	21.8	m	
	L型街渠-D	W100乗り入れ部	12.0	m	
	L型街渠-E	W100すりつけ部	1.2	m	
	取付管	VU200	56.0	m	
	U型側溝-A	U300	22.6	m	
	U型側溝-C	U240	14.2	m	
	U型側溝-F	U300歩道用	13.0	m	
	U型側溝-G	U300車道用	9.2	m	
	U型側溝-I	U240 ｸﾞﾚｰﾁﾝｸﾞ蓋細目	32.3	m	
	集水ます MB		10.0	箇所	
	集水ます MC		8.0	箇所	
	L型街渠桝		6.0	箇所	
	浸透桝EM400×500		1.0	箇所	
	マンホール高さ調整	R-6、R-19	2.0	箇所	

事　項 ＼ 市町村名	明石市
件　　名	（仮称）17号池公園（その14）整備工事
図面名称	雨水排水平面図
縮　　尺	1：400(A1) 1：800(A3)
番　　号	12
作成年月日	平成３１年　３月１０日

汚水排水平面図-3

S=1/400(A1)、1/800(A3)

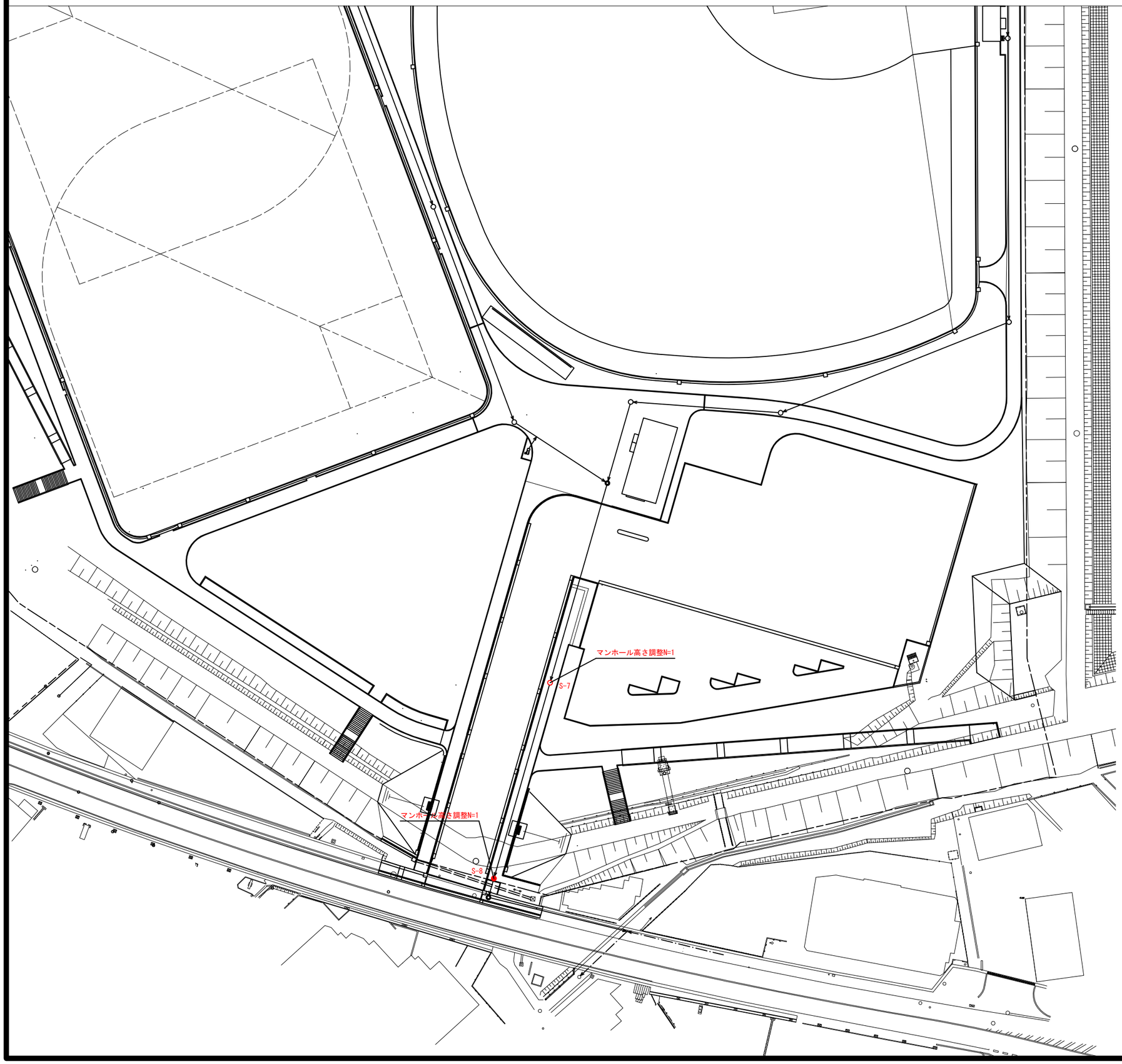

記号	名　　称	形状・寸法	数量	単位	備考
◯	マンホール高さ調整	S-7、S-8	2.0	箇所	

事　項 ＼ 市町村名	明石市
件　　名	（仮称）17号池公園（その14）整備工事
図面名称	汚水排水平面図
縮　　尺	1：400(A1) 1：800(A3)
番　　号	13
作成年月日	平成３１年　３月１０日

植栽平面図

S=1/400(A1)、1/800(A3)

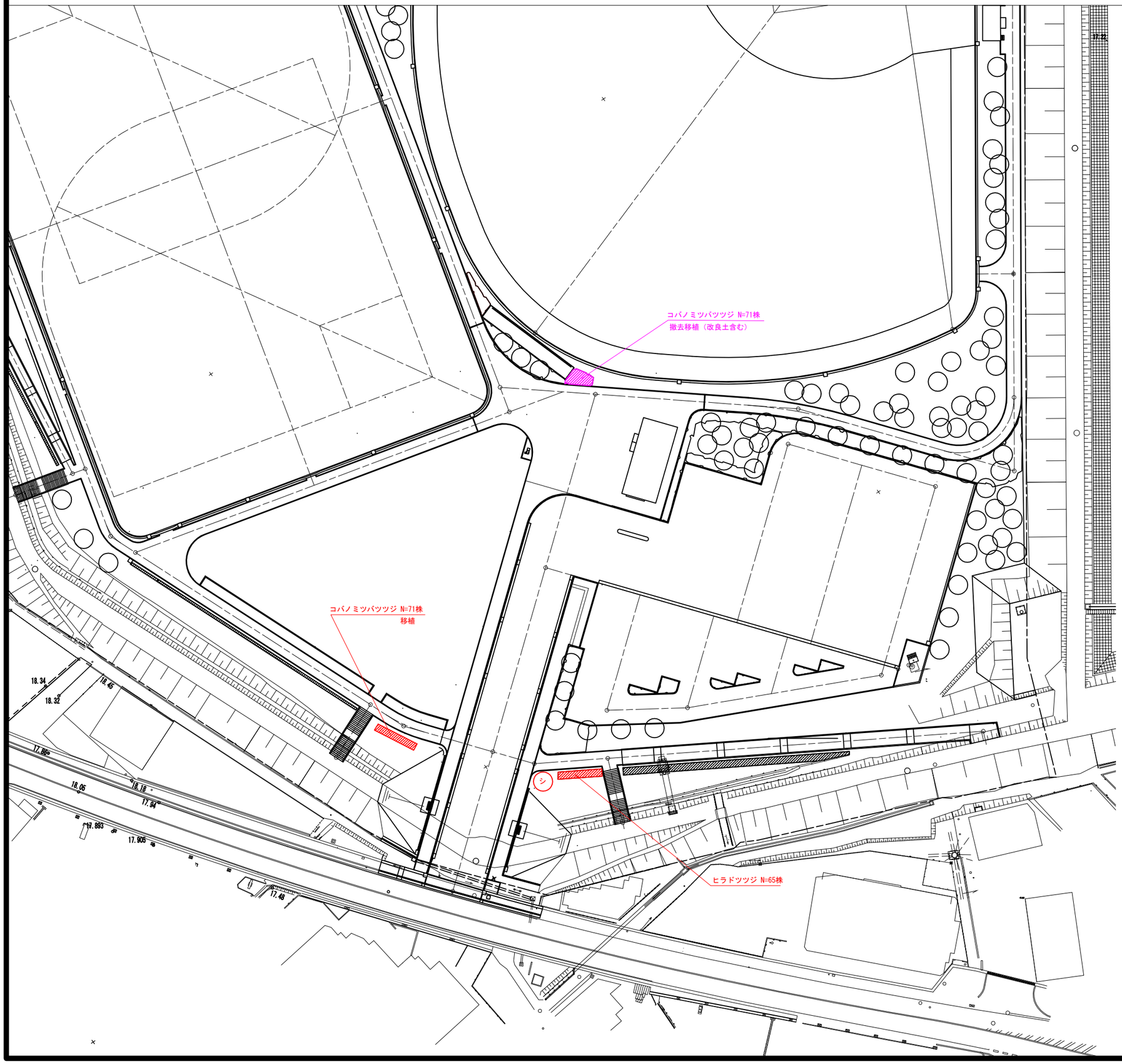

記号	名　　称	形状・寸法			数量	単位	備考
		H	C	W			
シ	シダレザクラ	3.5	0.18	－	1.0	本	二脚鳥居
	コバノミツバツツジ撤去・移植	0.5	－	0.25	71.0	株	5株/m2(改良土含む)
	ヒラドツツジ	0.3	－	0.3	65.0	株	5株/m2
	樹名板 スプリング式				1.0	枚	高中木

事　項 ＼ 市町村名	明石市
件　　名	（仮称）17号池公園（その14）整備工事
図面名称	植栽平面図
縮　　尺	1：400(A1) 1：800(A3)
番　　号	14
作成年月日	平成３１年　３月１０日

給水設備平面図

S=1/400(A1)、1/800(A3)

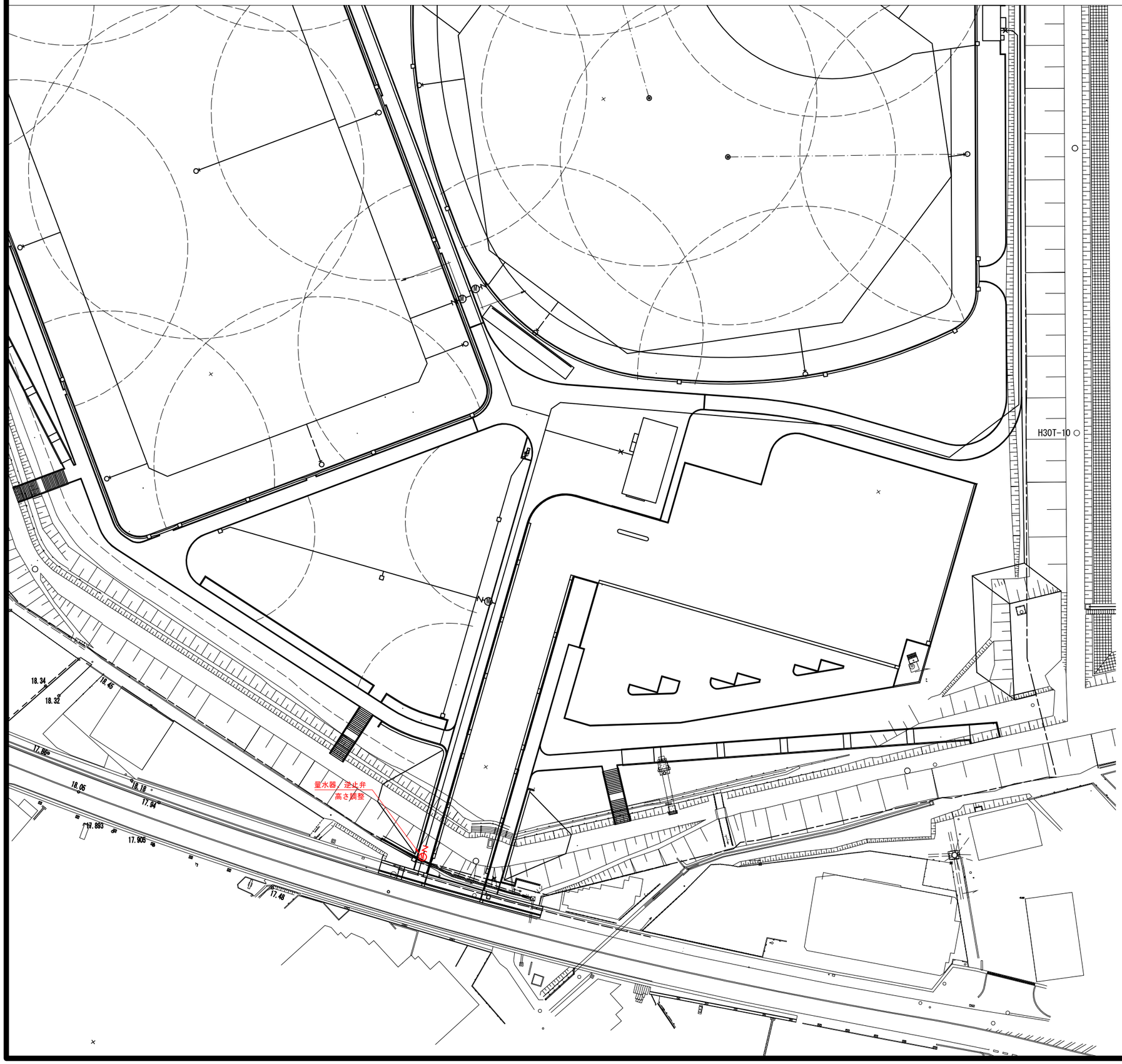

記号	名　　称	形状・寸法	数量	単位	備考
M	量水器　高さ調整		1.0	箇所	
	逆止弁　高さ調整		1.0	箇所	

事　項 ＼ 市町村名	明石市
件　　名	（仮称）17号池公園（その14）整備工事
図面名称	給水設備平面図
縮　　尺	1：400(A1) 1：800(A3)
番　　号	15
作成年月日	平成３１年　３月１０日

アスファルト舗装-A　S=1/10(A1)、S=1/20(A3)

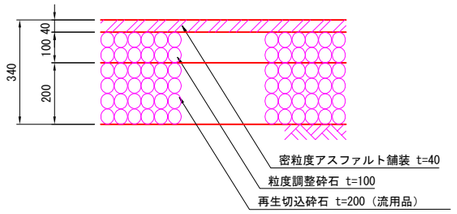

アスファルト舗装-C　S=1/10(A1)、S=1/20(A3)

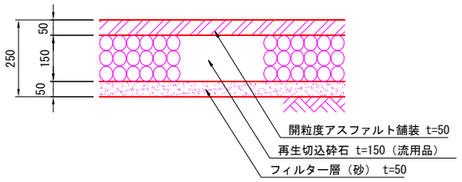

アスファルト舗装-D　S=1/10(A1)、S=1/20(A3)

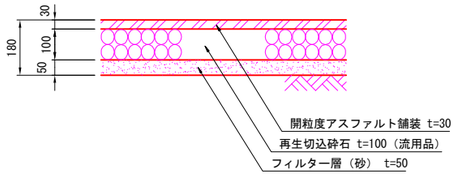

アスファルト舗装-E　S=1/10(A1)、S=1/20(A3)

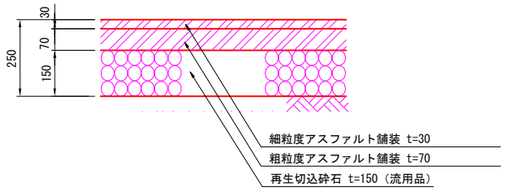

ブロック舗装-A　S=1/10(A1)、S=1/20(A3)

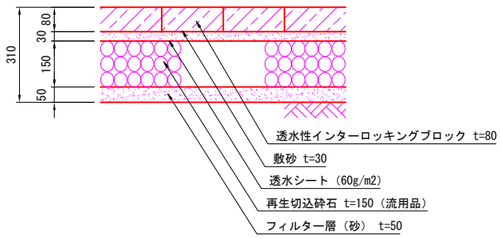

ブロック舗装-B　S=1/10(A1)、S=1/20(A3)

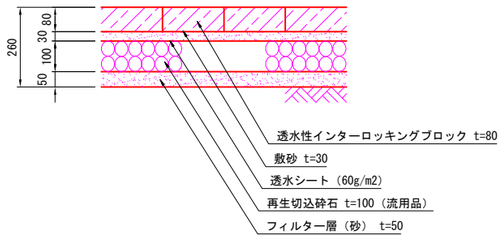

コンクリート土間　S=1/10(A1)、S=1/20(A3)

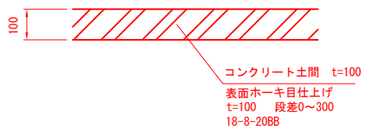

コンクリート土間詳細断面図　S=1/30(A1)、S=1/60(A3)

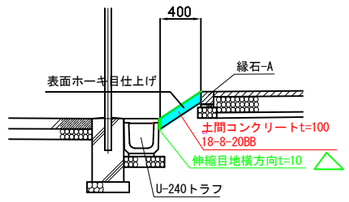

市町村名 / 事　項	明石市
件　　名	（仮称）17号池公園（その14）整備工事
図面名称	詳細図-1
縮　　尺	図示
番　　号	16
作成年月日	平成３１年　３月１０日

縁石-A　S=1/10(A1)、S=1/20(A3)

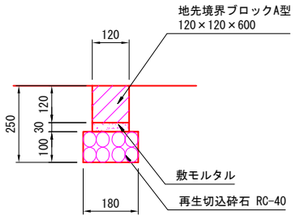

縁石-C　S=1/10(A1)、S=1/20(A3)

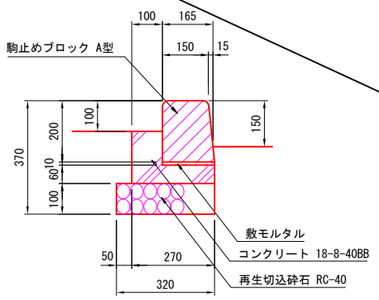

縁石-D　S=1/10(A1)、S=1/20(A3)

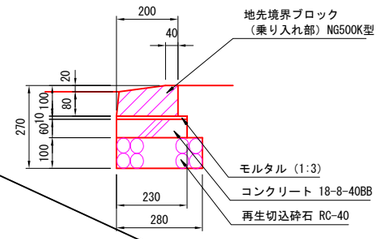

L型街渠-A　S=1/10(A1)、S=1/20(A3)

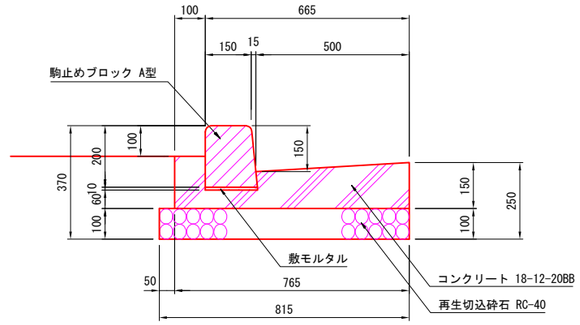

L型街渠-B

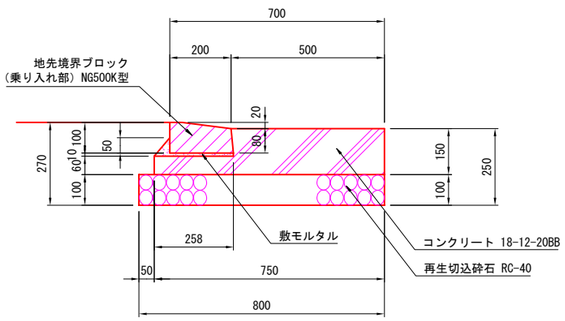

L型街渠-C　S=1/10(A1)、S=1/20(A3)

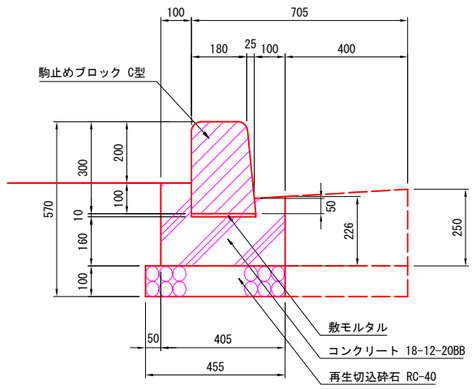

L型街渠-D　S=1/10(A1)、S=1/20(A3)

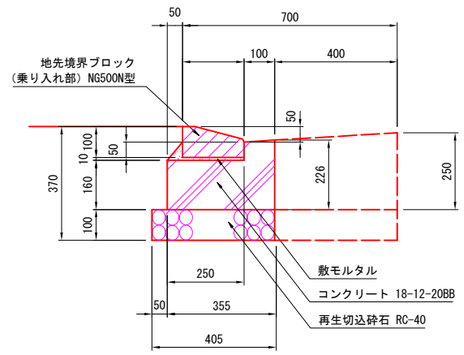

L型街渠-E　S=1/10(A1)、S=1/20(A3)

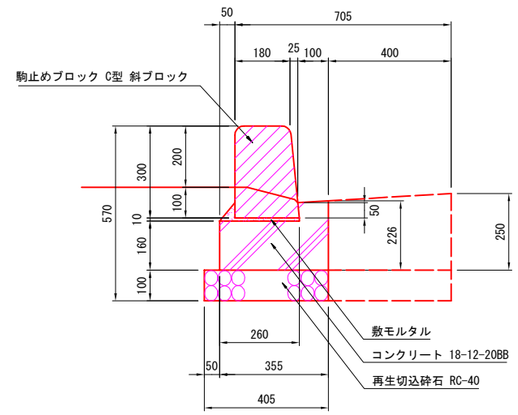

重力式擁壁　S=1/20(A1)、S=1/40(A3)

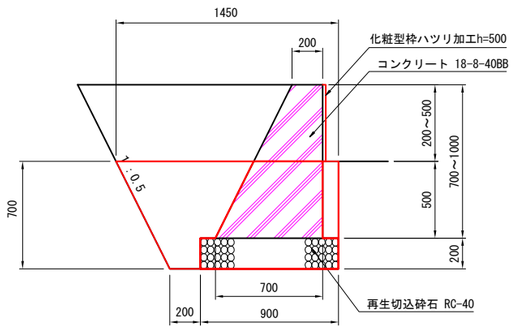

市町村名 / 事　項	明石市
件　　名	(仮称) 17号池公園 (その14) 整備工事
図面名称	詳細図-2
縮　　尺	図示
番　　号	17
作成年月日	平成３１年　３月１０日

誘導ブロック（線状ブロック）　S=1/5(A1)、S=1/10(A3)

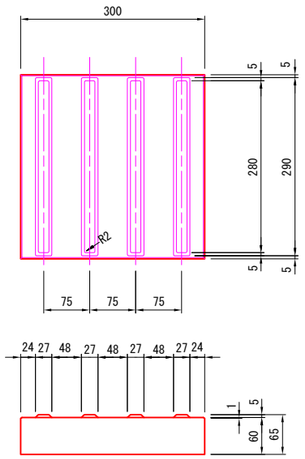

誘導ブロック（点状ブロック）　S=1/5(A1)、S=1/10(A3)

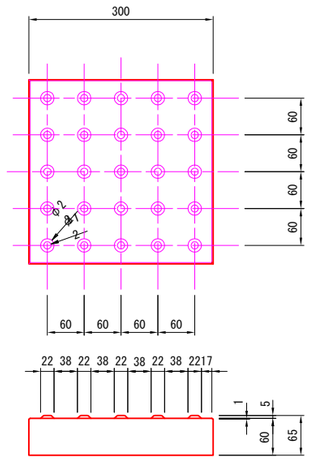

誘導ブロック-A　S=1/10(A1)、S=1/20(A3)

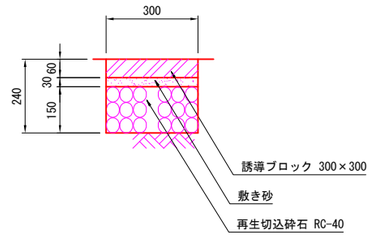

市町村名 / 事　項	明石市
件　　名	（仮称）17号池公園（その14）整備工事
図面名称	詳細図-3
縮　　尺	図示
番　　号	18
作成年月日	平成３１年　３月１０日

集水ます（MA、MB、MC）　S=1/20(A1)、S=1/40(A3)

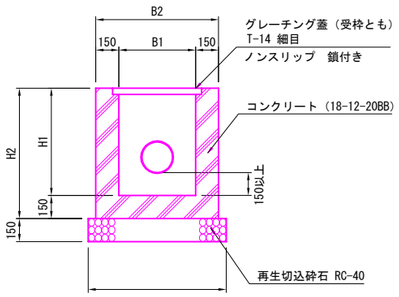

種別	H1	H2	B1	B2	B3	記号
MA	600	750	500	800	900	
MB	700	850	500	800	900	MA-1
MC	800	950	500	800	900	MA-2

L型街渠桝（NGMF60A）　S=1/20(A1)、S=1/40(A3)

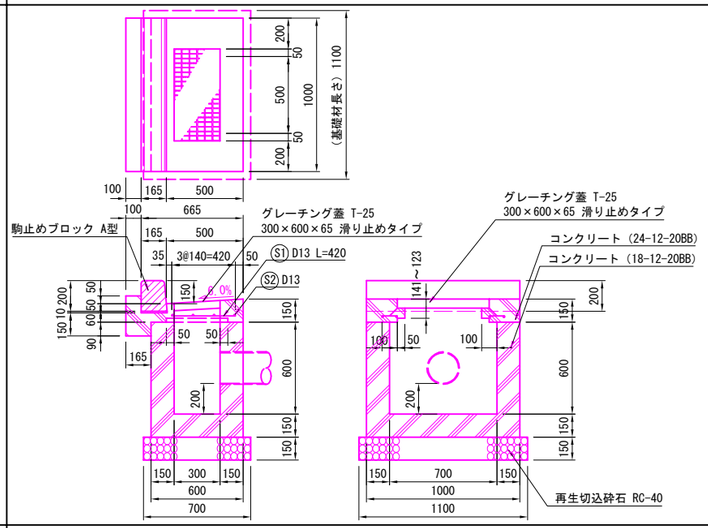

雨水取付管 本管接続標準図

S=1/20(A1)、S=1/40(A3)

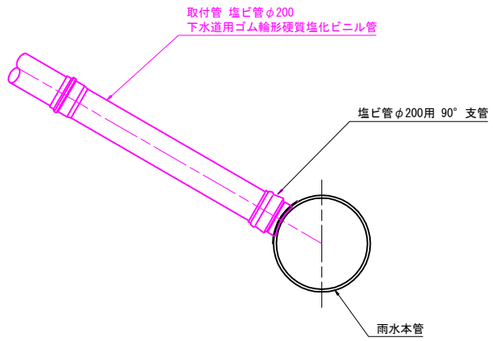

雨水取付管埋設Φ200　S=1/20(A1)、S=1/40(A3)

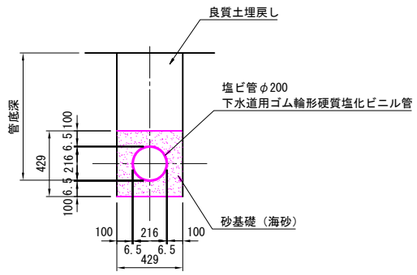

市町村名 / 事　項	明石市
件　　名	（仮称）17号池公園（その14）整備工事
図面名称	詳細図-4
縮　　尺	図示
番　　号	19
作成年月日	平成３１年　３月１０日

中・高木植栽植付標準

S=NON

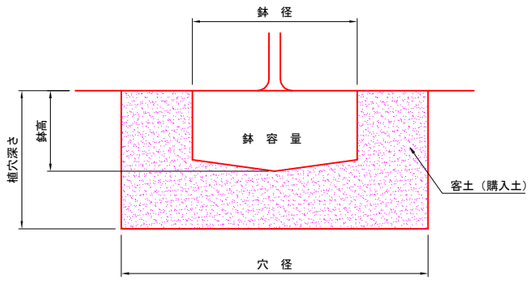

名称 (cm)		寸法表 鉢径 (cm)	鉢高 (cm)	鉢容量 (m3)	植穴径 (cm)	植穴深さ (cm)	植穴容量(m3)	1本当り客土量 (m3)	摘要
中低木	(樹高) 30未満	15	8	0.001	29	23	0.015	0.014	○
	30以上 50未満	17	10	0.002	33	26	0.022	0.020	○
	50以上 80未満	20	12	0.004	37	28	0.030	0.026	
	80以上 100未満	22	13	0.005	41	31	0.041	0.036	
	100以上 150未満	26	16	0.008	46	35	0.058	0.050	
	150以上 200未満	30	19	0.013	54	40	0.092	0.079	
	200以上 250未満	35	23	0.022	61	46	0.134	0.112	○
	250以上 300未満	40	26	0.032	69	51	0.191	0.159	○
高木	(幹周り) 10未満	33	25	0.017	69	37	0.138	0.121	
	10以上 15未満	38	28	0.028	75	40	0.178	0.150	
	15以上 20未満	47	33	0.061	87	46	0.273	0.212	○
	20以上 25未満	57	39	0.110	99	53	0.408	0.298	○
	25以上 30未満	66	45	0.170	111	59	0.571	0.401	
	30以上 35未満	71	48	0.210	117	62	0.666	0.456	
	35以上 45未満	90	59	0.400	141	75	1.170	0.770	
	45以上 60未満	113	74	0.740	171	90	2.066	1.326	

二脚鳥居（添え柱）

S=NON

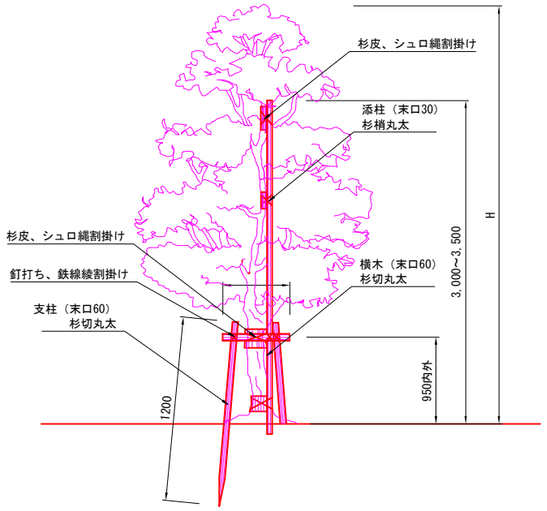

事項 ＼ 市町村名	明石市
件名	（仮称）17号池公園（その14）整備工事
図面名称	詳細図-5
縮尺	図示
番号	20
作成年月日	平成３１年　３月１０日

案内板　S=1/20(A1)、S=1/40(A3)

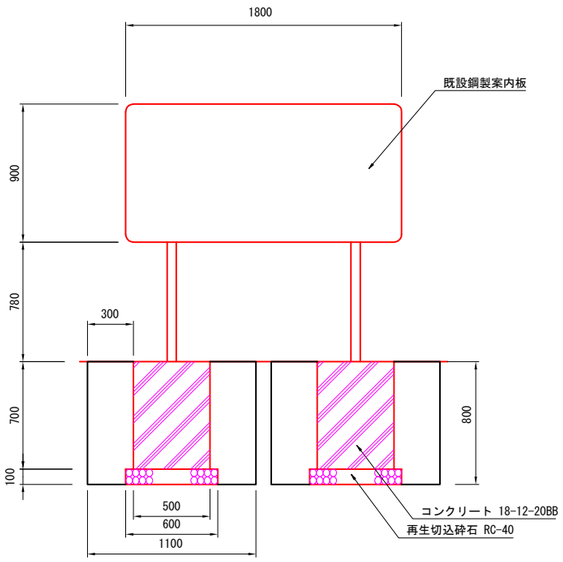

U形側溝-I　S=1/10(A1)、S=1/20(A3)

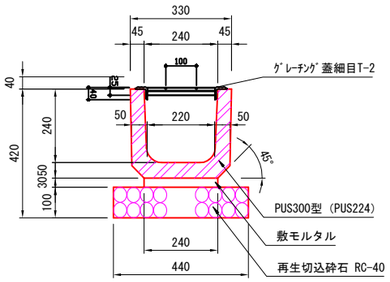

標識　（国道2号線）復旧　S=1/20(A1)、S=1/40(A3)

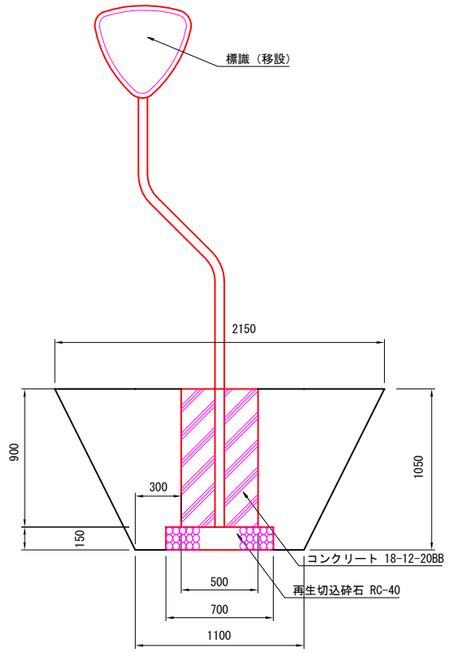

右左折退場看板　S=1/60(A1)、S=1/120(A3)

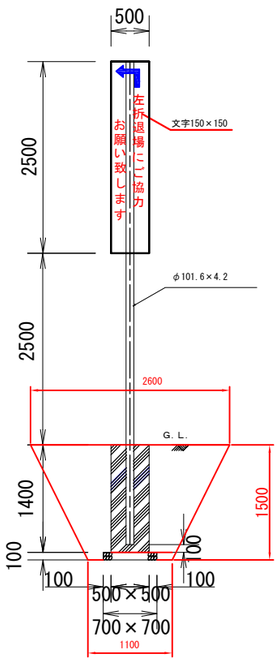

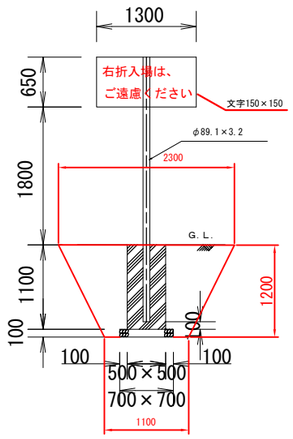

市町村名 / 事　項	明石市
件　　名	（仮称）17号池公園（その14）整備工事
図面名称	詳細図-6
縮　　尺	図示
番　　号	21
作成年月日	平成３１年　３月１０日

U型側溝-A　S=1/10(A1)、S=1/20(A3)

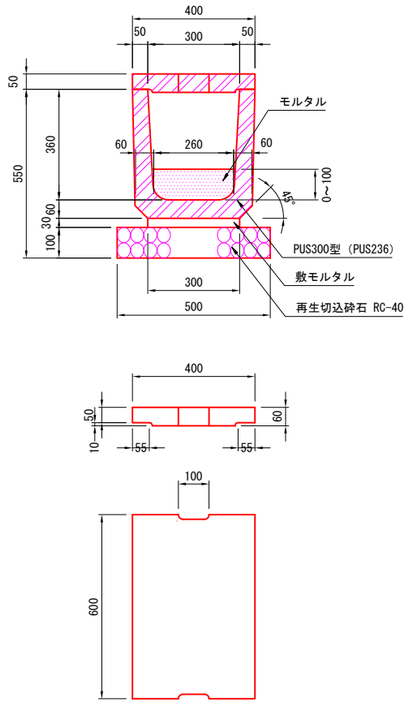

U型側溝-C　S=1/10(A1)、S=1/20(A3)

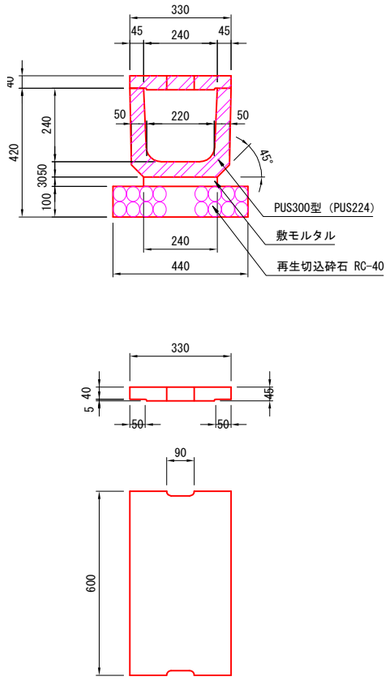

U型側溝-F　S=1/10(A1)、S=1/20(A3)

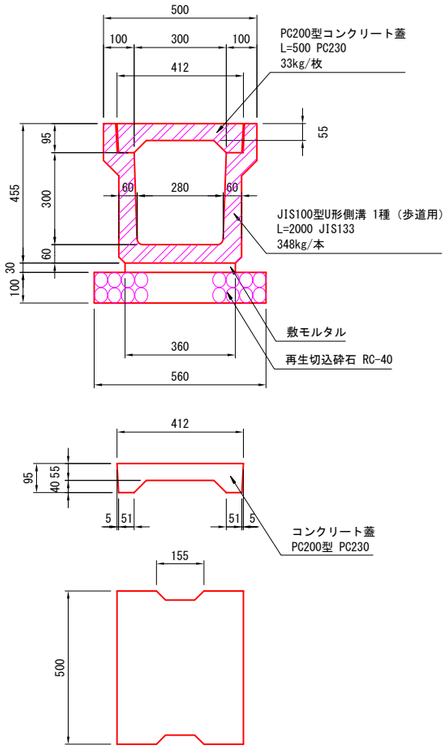

U型側溝-G　S=1/10(A1)、S=1/20(A3)

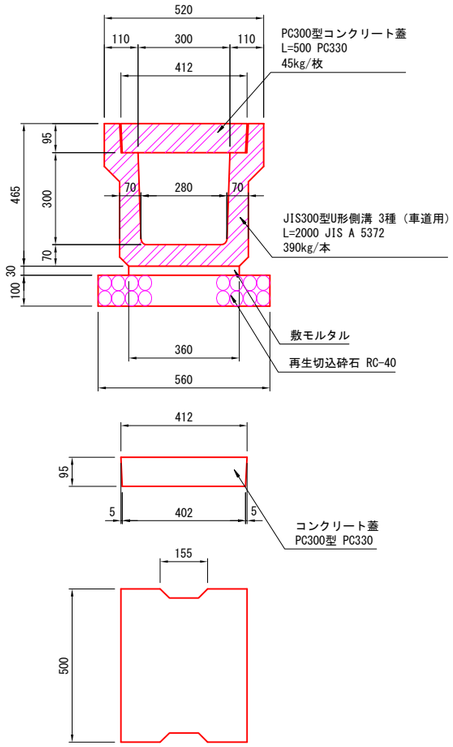

市町村名 / 事　項	明石市
件　　名	（仮称）17号池公園（その14）整備工事
図面名称	詳細図-7
縮　　尺	図示
番　　号	22
作成年月日	平成３１年　３月１０日

量水器ボックス、逆止弁ボックス

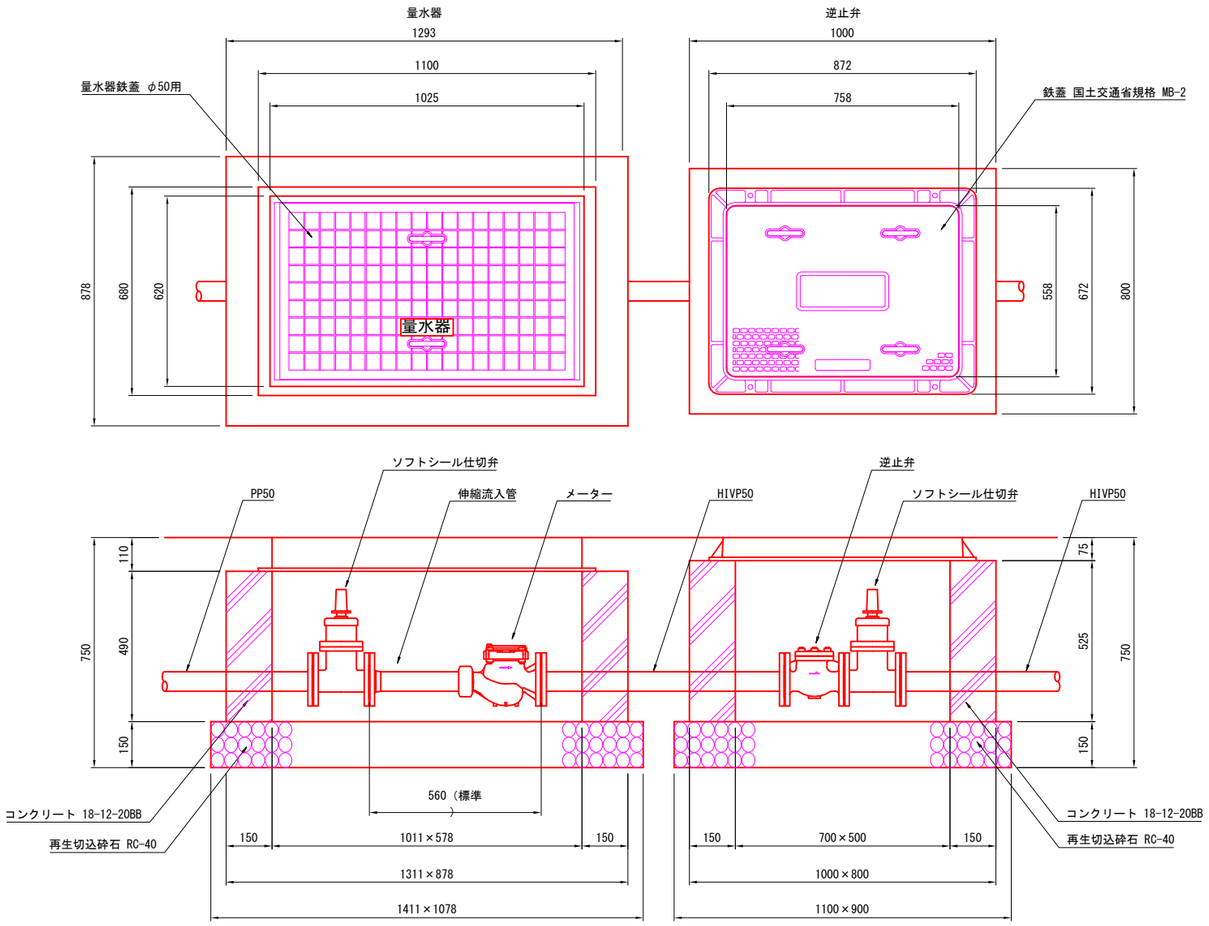

市町村名 / 事　項	明石市
件　　名	（仮称）17号池公園（その14）整備工事
図面名称	詳細図-8（参考図）
縮　　尺	図示
番　　号	23
作成年月日	平成３１年　３月１０日

学校側　階段詳細図（擬木ステップ）

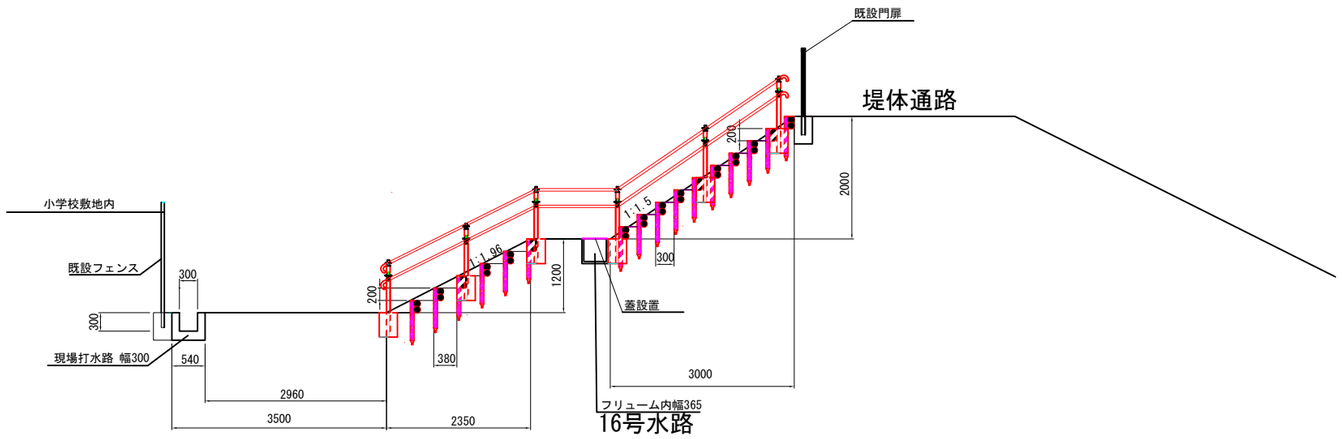

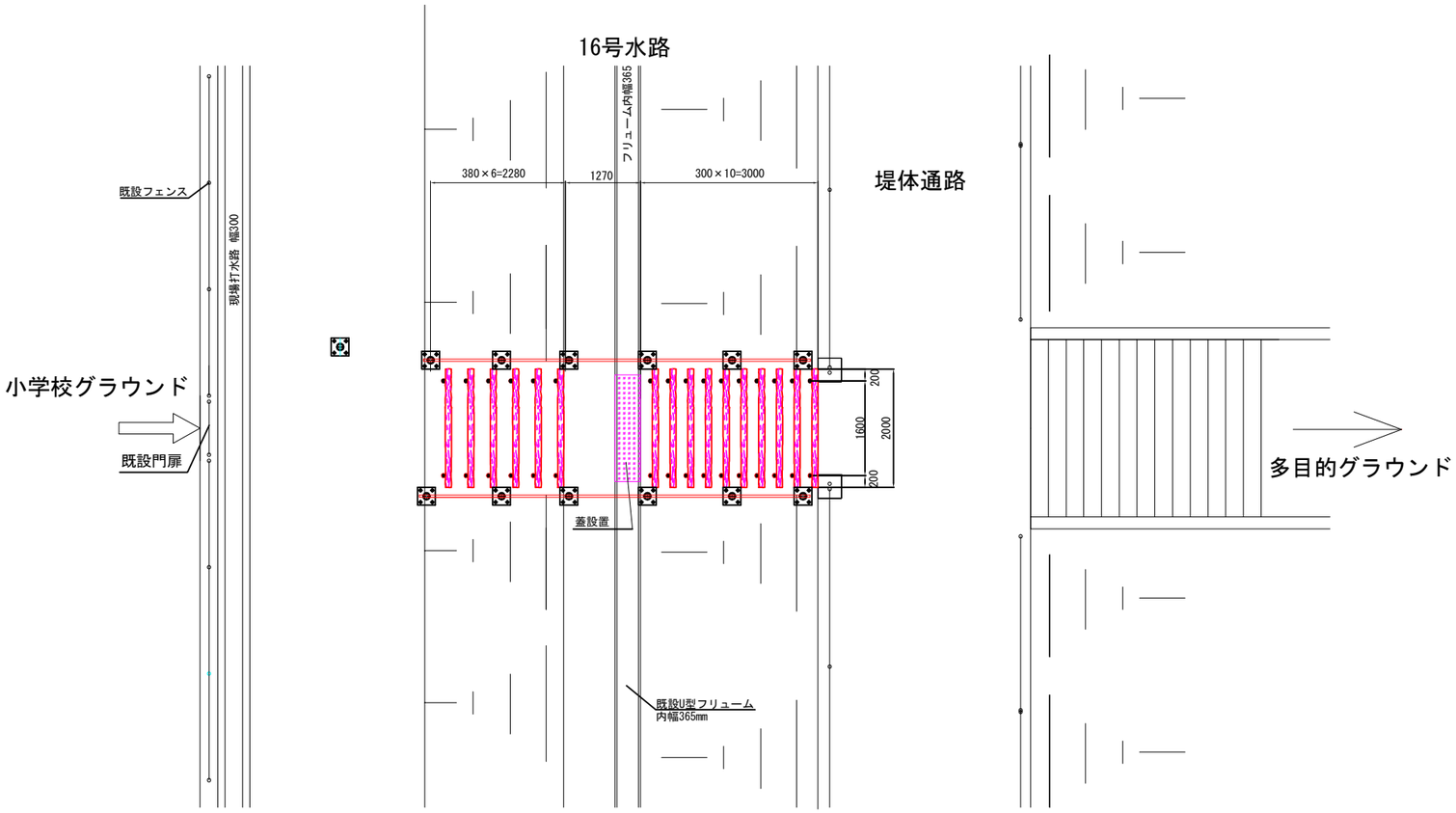

市町村名 / 事　項	明石市
件　　名	（仮称）17号池公園（その14）整備工事
図面名称	詳細図-9
縮　　尺	１：１００
番　　号	24
作成年月日	平成３１年　３月１０日

浸透桝ＥＭ－４００構造図

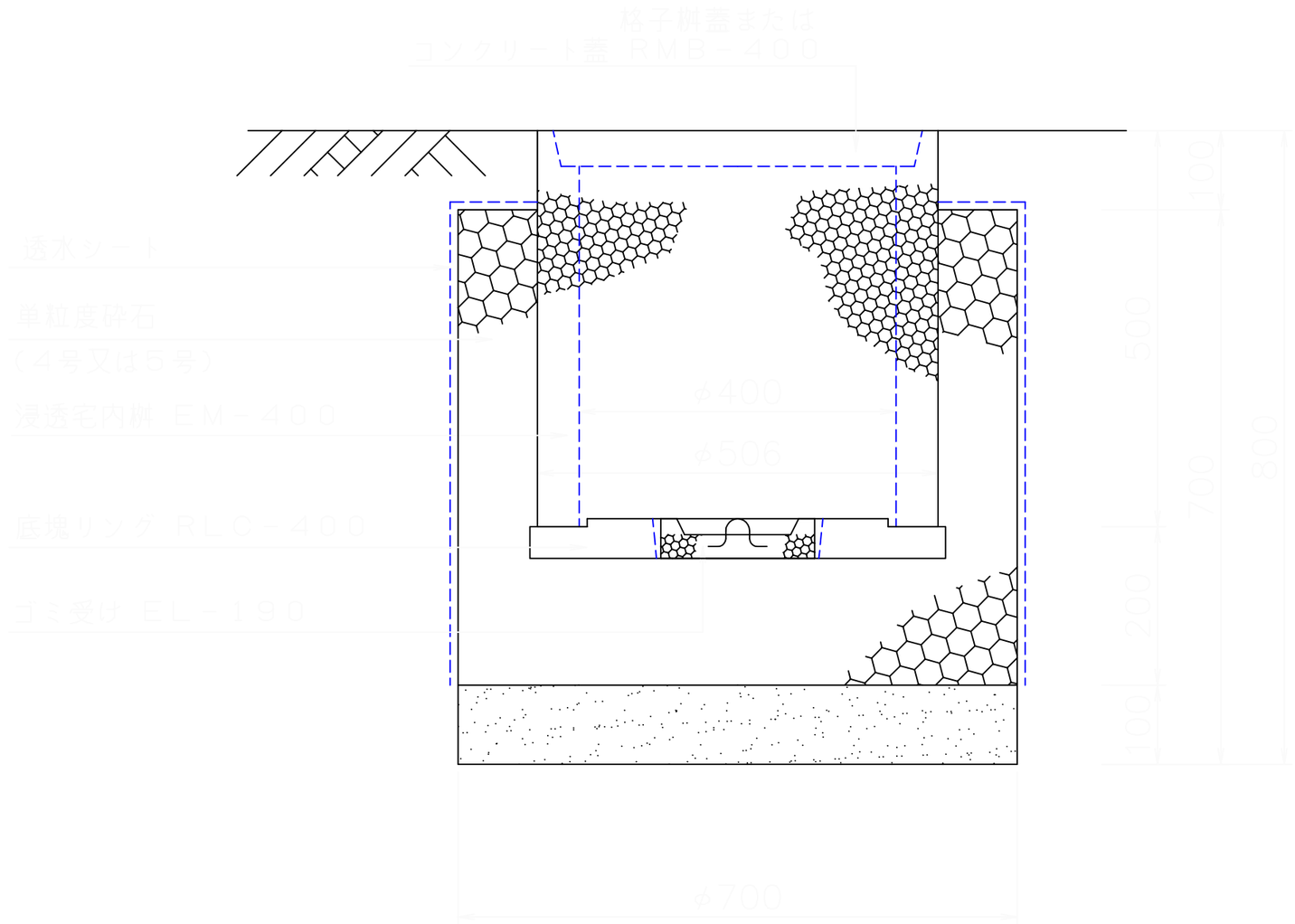

格子蓋構造図

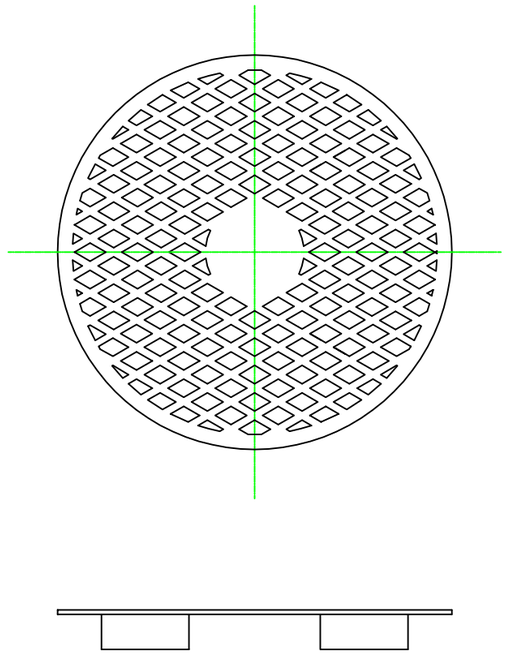

事　項 ＼ 市町村名	明石市
件　　名	（仮称）17号池公園（その14）整備工事
図面名称	詳細図-10
縮　　尺	
番　　号	25
作成年月日	

歩道仕上げ詳細図

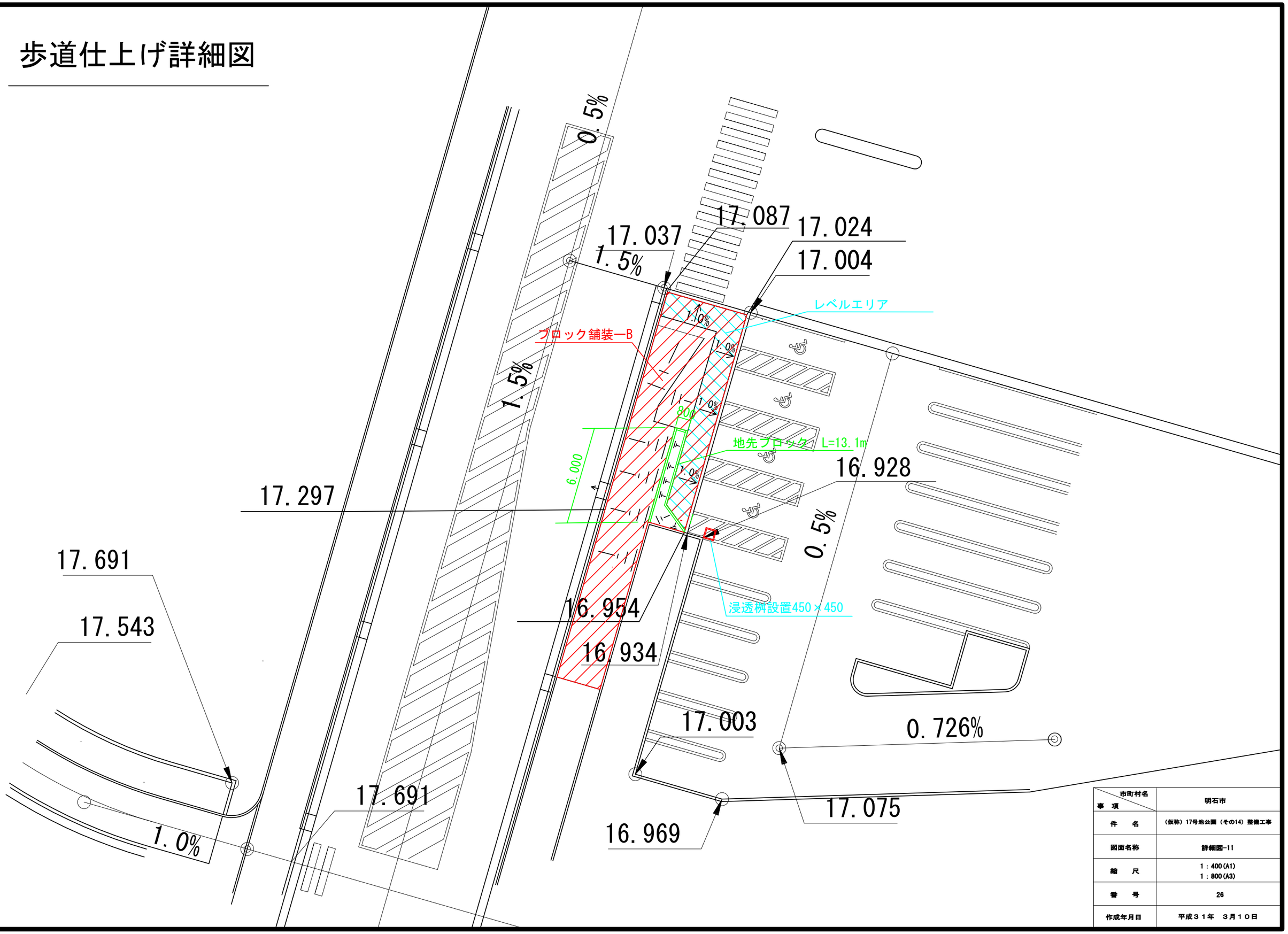

市町村名 / 事　項	明石市
件　　名	（仮称）17号池公園（その14）整備工事
図面名称	詳細図-11
縮　　尺	1：400(A1) 1：800(A3)
番　　号	26
作成年月日	平成３１年　３月１０日

進入路排水展開図

（西側）

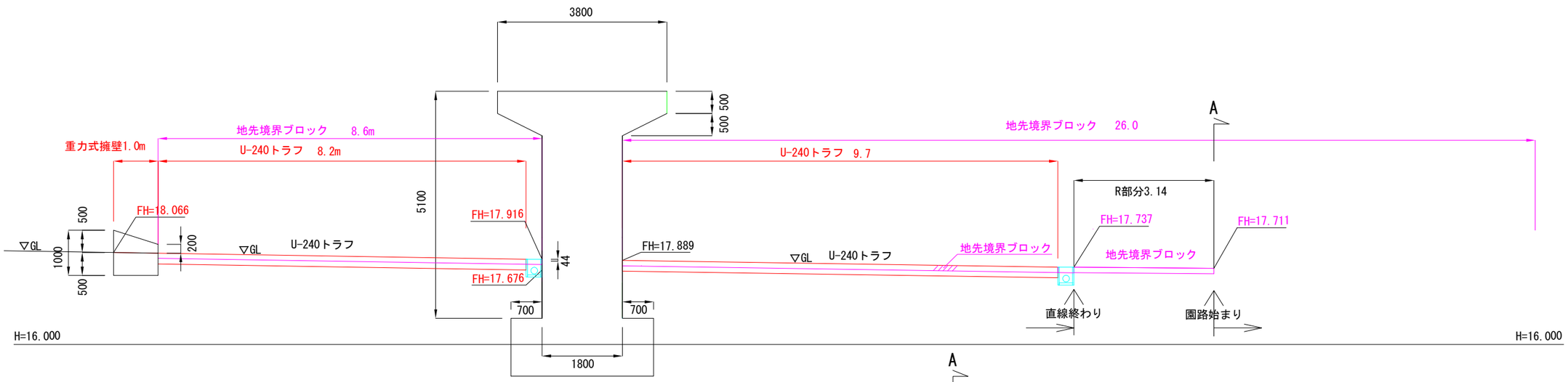

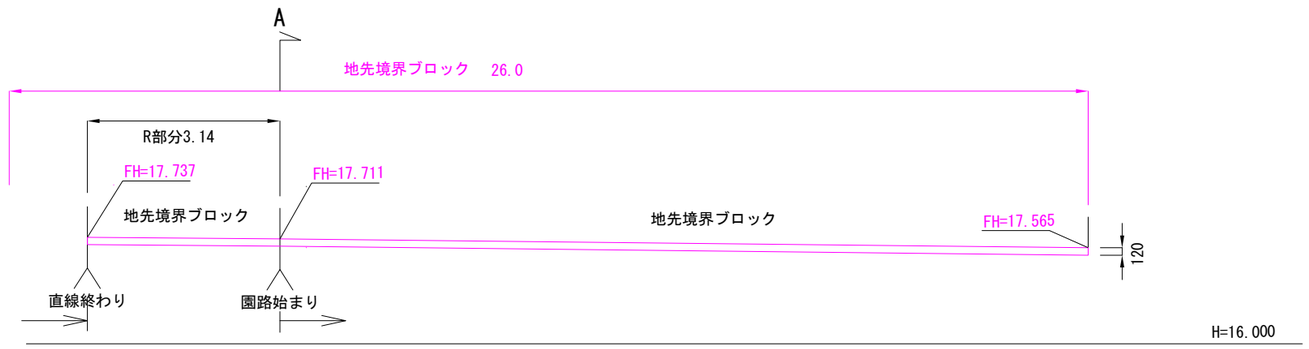

（東側）

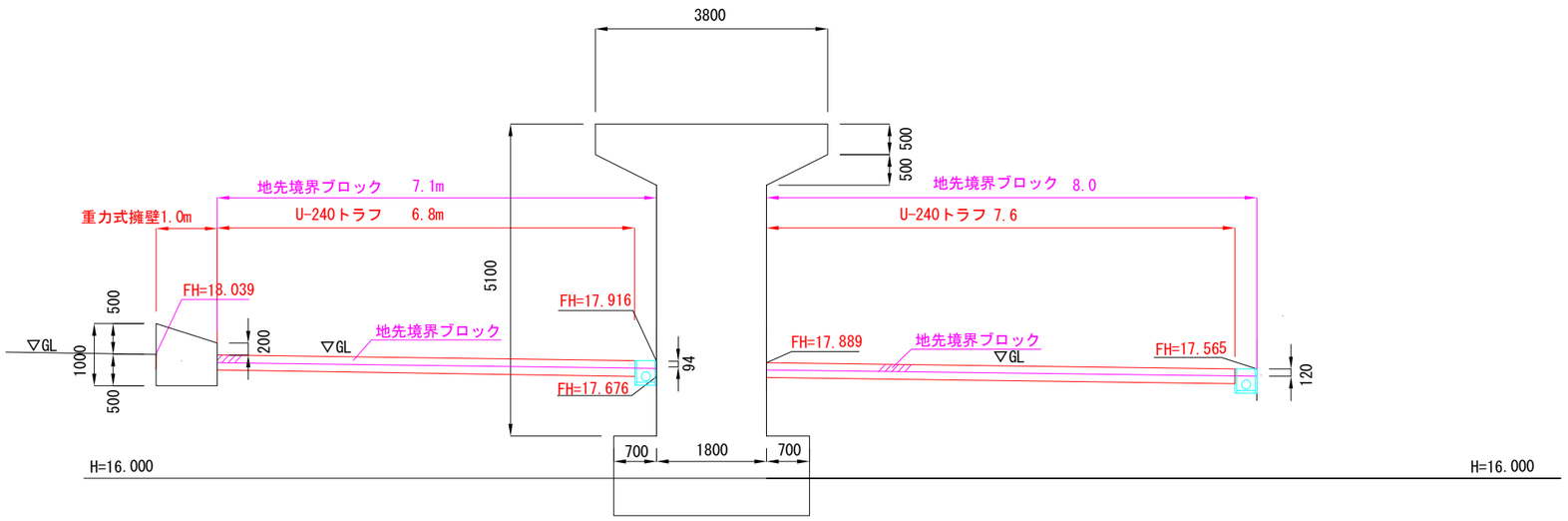

市町村名 / 事　項	明石市
件　　名	（仮称）17号池公園（その14）整備工事
図面名称	進入路排水展開図
縮　　尺	S=１：１００
番　　号	27
作成年月日	平成３１年　３月１０日

撤去平面図

S=1/400(A1)、1/800(A3)

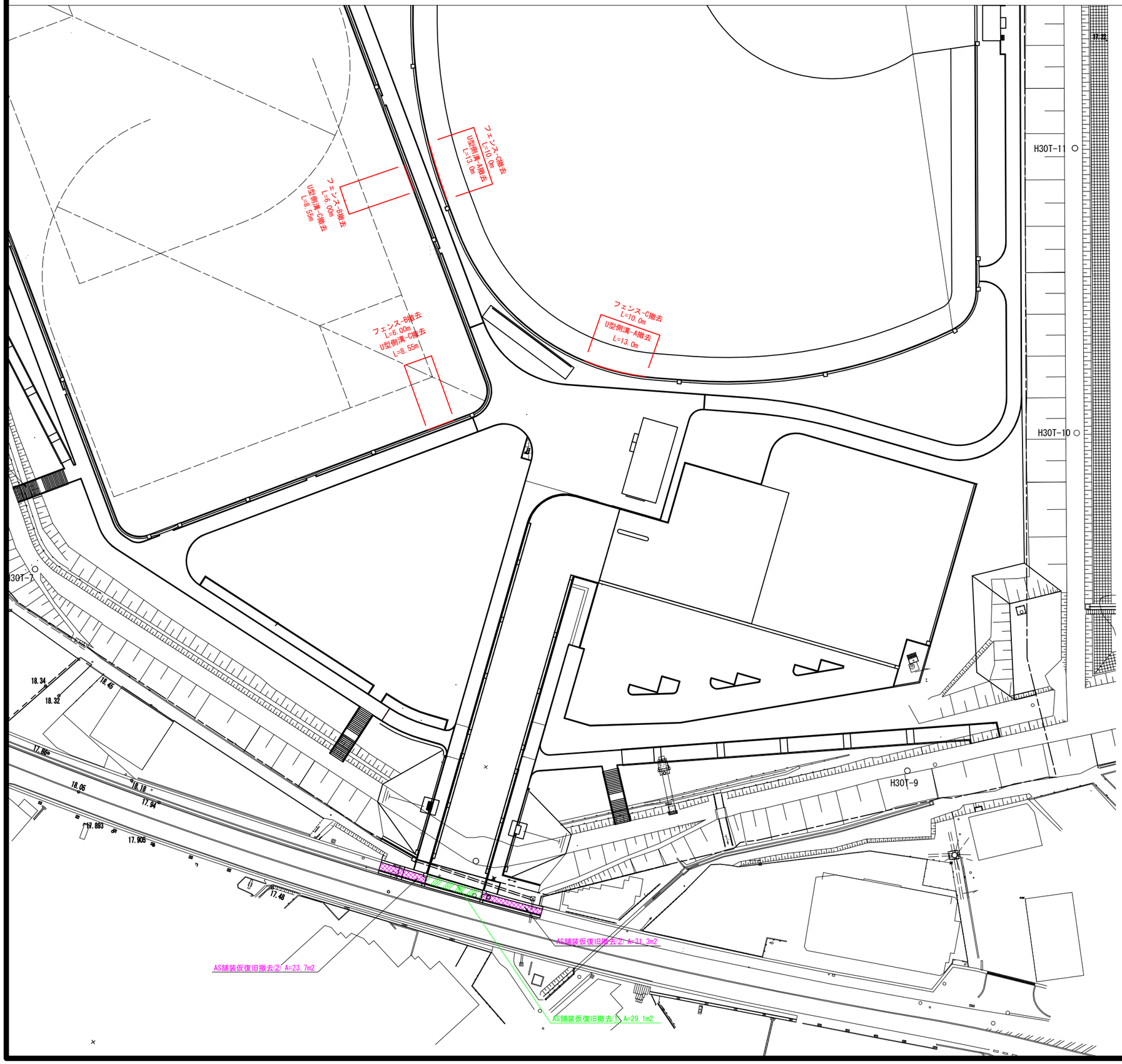

記号	名　　称	形状・寸法	数量	単位	備考
	AS舗装仮復旧撤去①	50-50-100-200	29.1	m2	100-200：再生切込砕石
	AS舗装仮復旧撤去②	50-200	55.0	m2	200：再生切込砕石
	フェンス-B撤去	H=3.0	12.0	m	
	フェンス-C撤去	H=2.0	20.0	m	
	U型側溝-A撤去	U300	26.0	m	
	U型側溝-C撤去	U240	17.1	m	

事　項 ＼ 市町村名	明石市
件　　名	（仮称）17号池公園（その14）整備工事
図面名称	撤去平面図
縮　　尺	1：400(A1) 1：800(A3)
番　　号	28
作成年月日	平成３１年　３月１０日

ＵＮ両開き門扉　Ｈ３０００－５０×Ｗ６０００　　Ｓ＝１／３０

（昭和５７年改正の建築基準法・同施行令に基づく風圧力ＧＬ+０ｍに依る。）

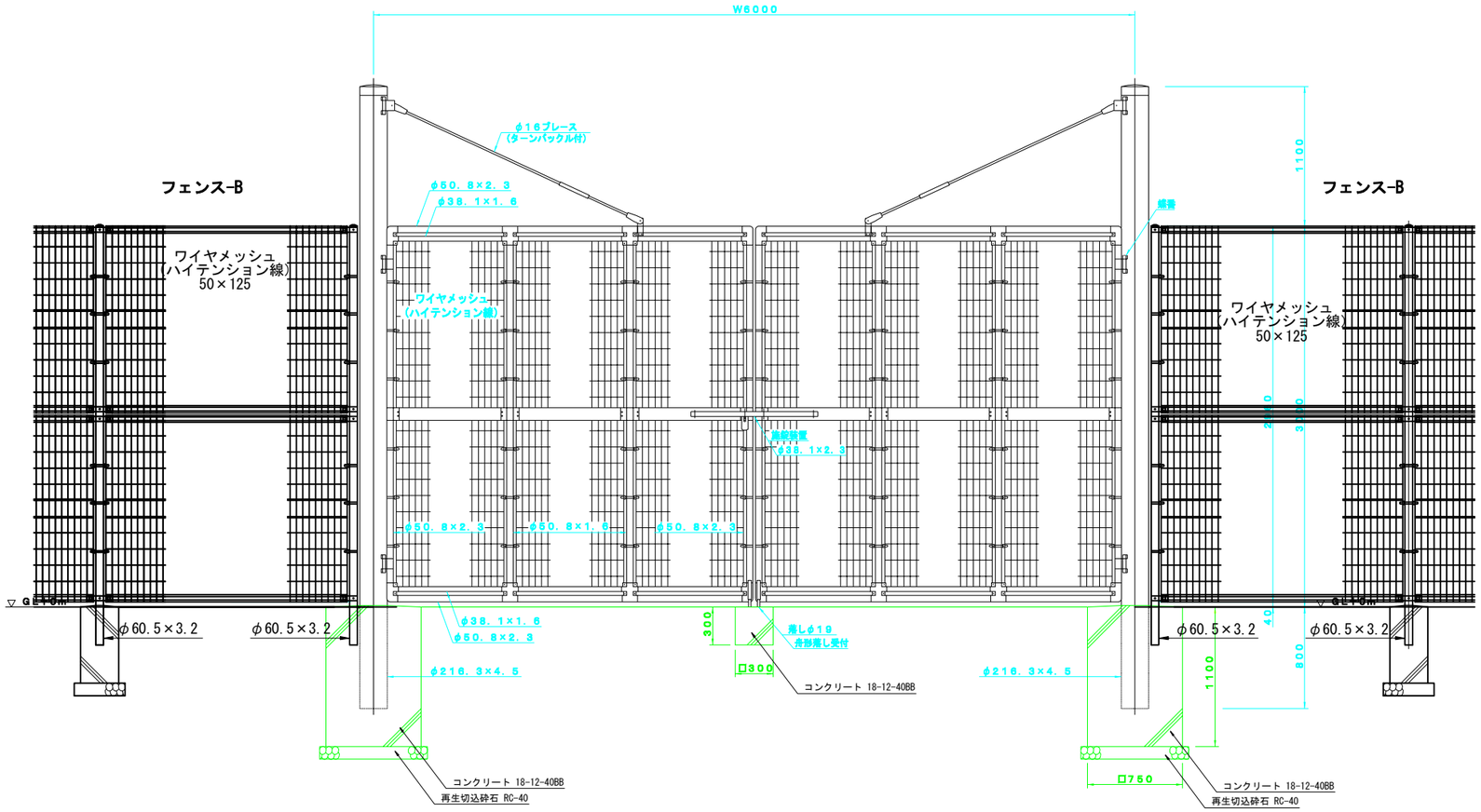

門柱・扉枠位置関係図

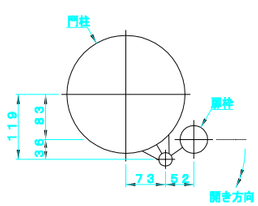

ワイヤメッシュ図

（　）内は芯径を示す.

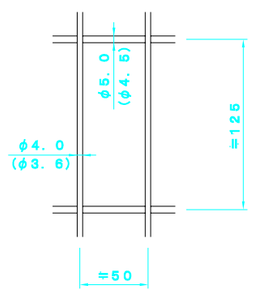

特記事項（設置フロー）

既設フェンス撤去→新設門扉基礎に既設フェンス柱を設置→既設フェンス切断→新設門扉設置→既設フェンス取付

設計条件

設計荷重・・・昭和５７年改正の建築基準法・同施行令に基づく風圧力に依る。

基礎条件・・・長期許容地耐力　９８ｋＮ／ｍ^2（１０ｔ／ｍ^2）

備考

1．外装はめっきの上高耐候性樹脂粉体塗装とする。但し、Ｕ型金具はめっきの上防錆着色処理、ブレースは溶融亜鉛めっきの上着色処理、ボルト・ナットは溶融亜鉛めっきの上防錆着色処理とし、施錠装置、落し及び一部のボルト・ナットは溶融亜鉛めっきのみとする。

2．本図門扉は片側１８０°開き、施錠側落しとする。

市町村名 ＼ 事　項	明石市
件　　名	（仮称）17号池公園（その14）整備工事
図面名称	門扉断面図h3-6m
縮　　尺	図示
番　　号	29
作成年月日	平成３１年　３月１０日

ＵＮ両開き門扉　Ｈ２０００－５０×Ｗ１００００　S=1:30

（昭和５７年改正の建築基準法・同施行令に基づく風圧力　ＧＬ＋０ｍ に依る）

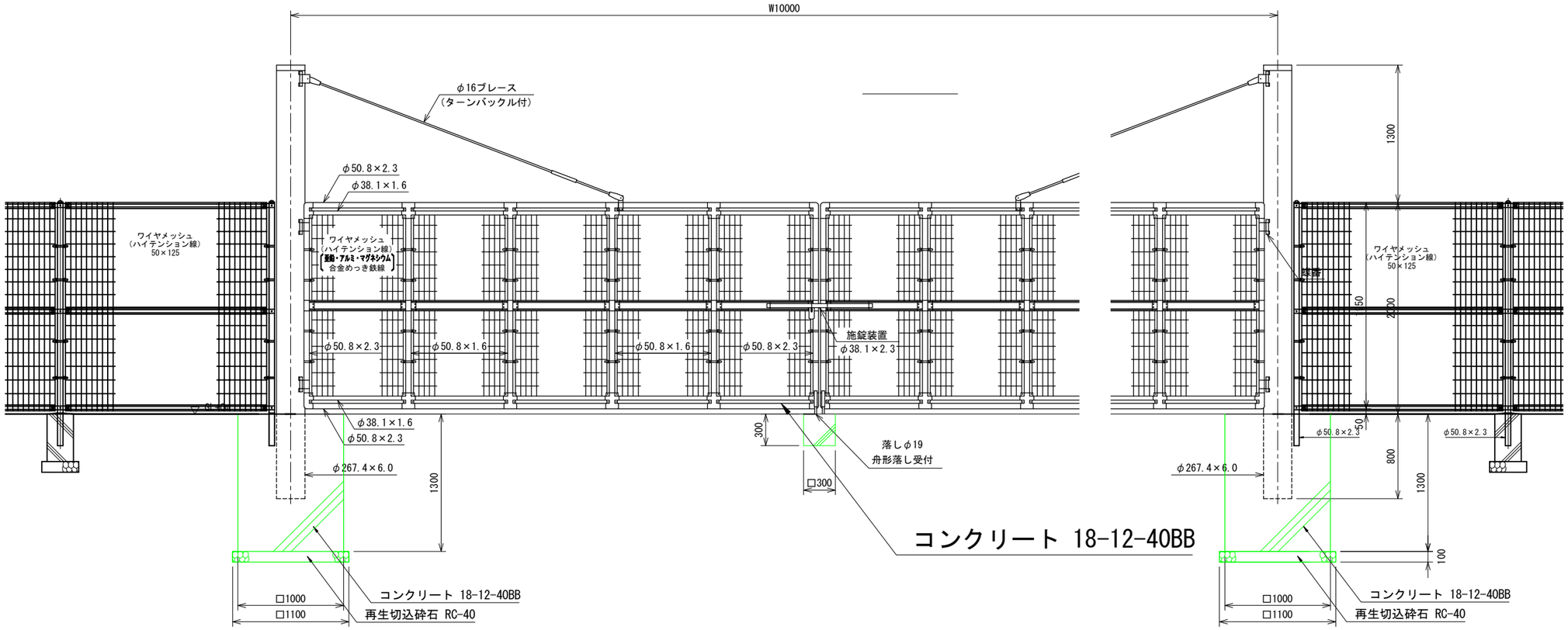

ワイヤメッシュ図

（　）内は芯径を示す。

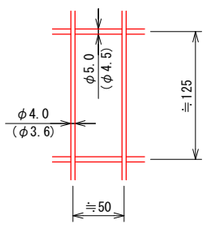

門柱・扉枠位置関係図

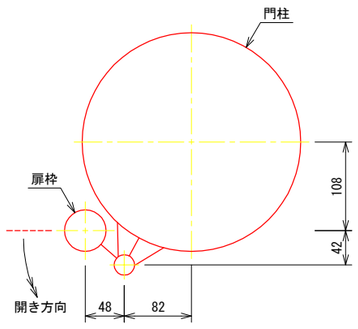

設計条件

設計荷重・・・昭和５７年改正の建築基準法・同施行令に基づく風圧力に依る。

備考

1．外装はめっきの上高耐候性樹脂粉体塗装とし、Ｕ型金具は防錆着色処理とする。但し、門柱は溶融亜鉛めっきの上液体塗装、ブレースは溶融亜鉛めっきの上着色処理、ボルト・ナットは溶融亜鉛めっきの上防錆着色処理とし、施錠装置、落し及び一部のボルト・ナットは溶融亜鉛めっきのみとする。

2．本図門扉は施錠側１８０°開き、施錠側落しとする。

特記事項（設置フロー）

既設フェンス撤去→新設門扉基礎に既設フェンス柱を設置→既設フェンス切断→新設門扉設置→既設フェンス取付

市町村名 / 事　項	明石市
件　　名	（仮称）17号池公園（その14）整備工事
図面名称	門扉断面図h2-10m
縮　　尺	図示
番　　号	30
作成年月日	平成３１年　３月１０日

フェンス-B　S=1/30(A1)、S=1/60(A3)

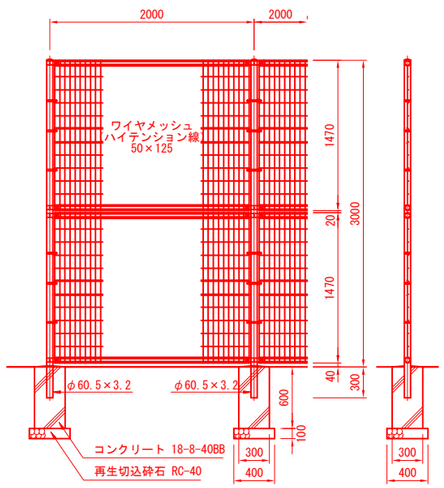

フェンス-C　S=1/20(A1)、S=1/40(A3)

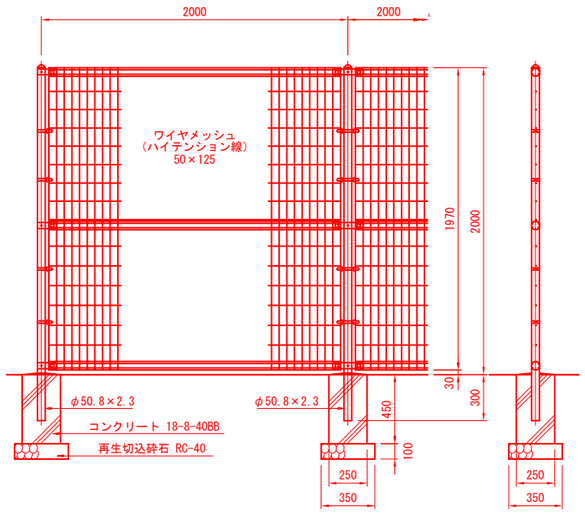

フェンス-B、C設計条件

設計条件
　設計荷重・・・昭和５７年改正の建築基準法・同施行令に基づく風圧力に依る。

　基礎条件・・・長期許容地耐力　９８ｋＮ／㎡（１０ｔ／㎡）

備考
　１．外装について
　　・主柱、ジョイント押え金具・・・亜鉛・アルミ・マグネシウム合金めっきの上アクリル系樹脂静電粉体塗装
　　・バ　ン　ド　　・・・亜鉛・アルミ合金めっきの上アクリル系樹脂静電粉体塗装
　　・ワイヤメッシュ　・・・亜鉛めっきの上ＰＶＣ樹脂静電粉体塗装
　　・Ｕ　型　金　具　・・・亜鉛・アルミ・マグネシウム合金めっきの上防錆着色処理
　　・ボルト、ナット類・・・溶融亜鉛めっきの上防錆着色処理としワッシャは溶融亜鉛めっきのみ

U型側溝-A（撤去、流用）　S=1/10(A1)、S=1/20(A3)

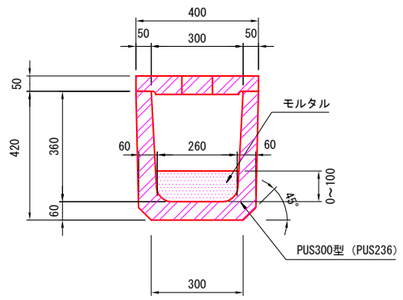

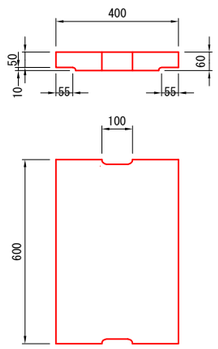

U型側溝-C（撤去、流用）　S=1/10(A1)、S=1/20(A3)

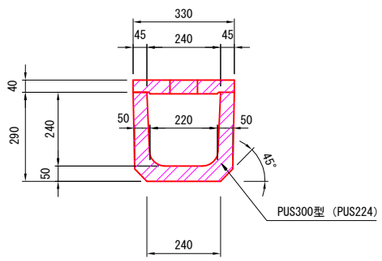

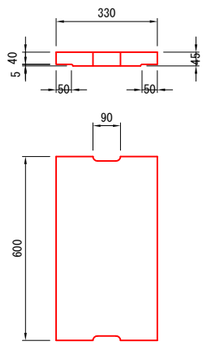

仮舗装撤去①

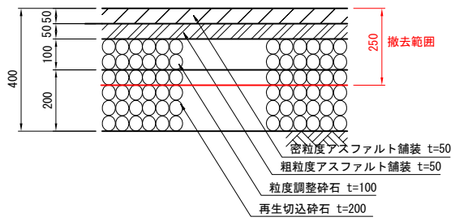

仮舗装撤去②

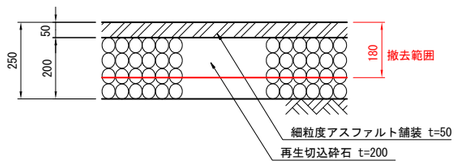

市町村名 / 事　項	明石市
件　　名	（仮称）17号池公園（その14）整備工事
図面名称	撤去詳細図
縮　　尺	図示
番　　号	31
作成年月日	平成３１年　３月１０日

H2(ハンドホール-B)　S=1/15(A1)、S=1/30(A3)

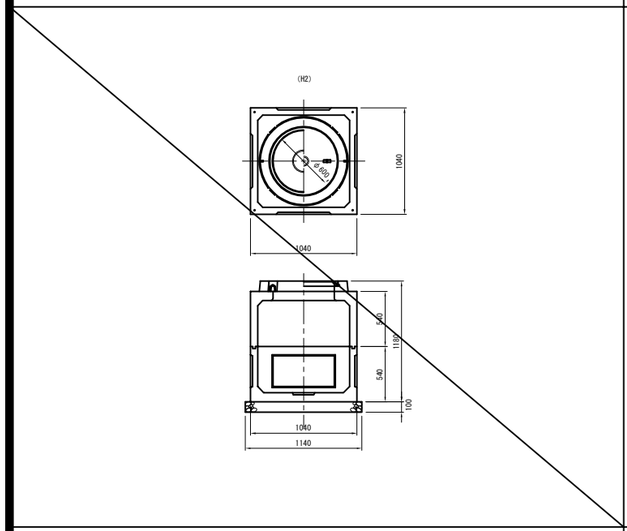

H3(ハンドホール-B)　S=1/15(A1)、S=1/30(A3)

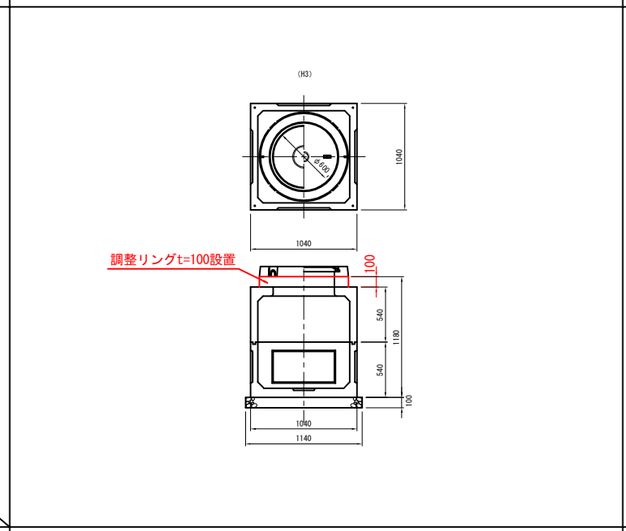

H4(ハンドホール-B)　S=1/15(A1)、S=1/30(A3)

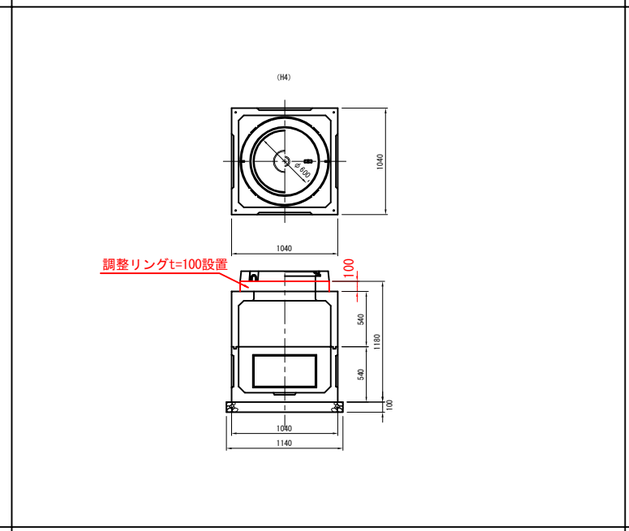

H5(ハンドホール-B)　S=1/15(A1)、S=1/30(A3)

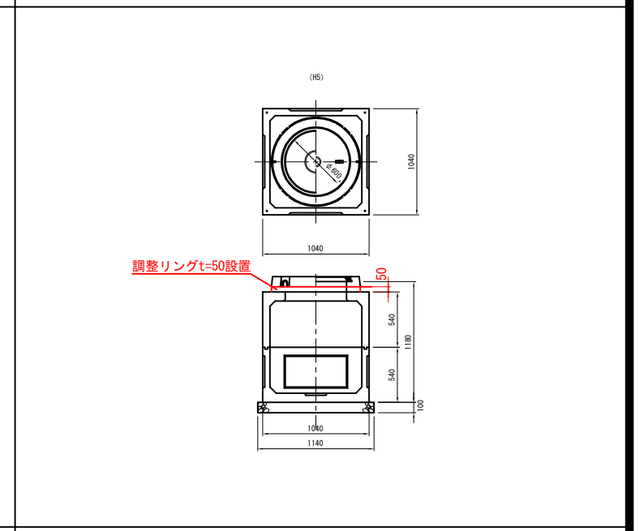

H20(ハンドホール-A)　S=1/15(A1)、S=1/30(A3)

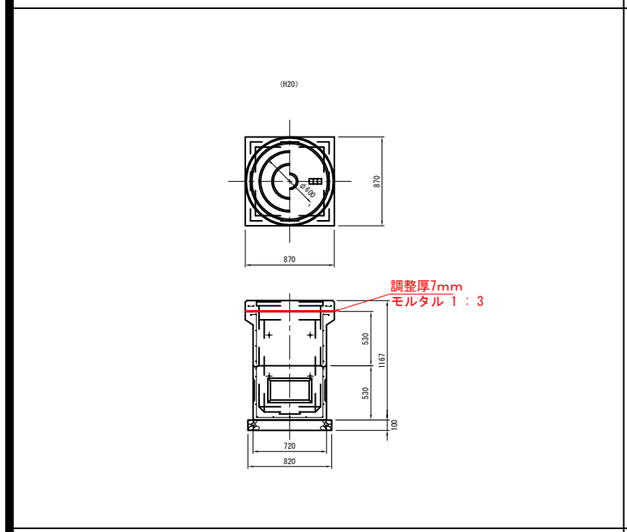

H21(ハンドホール-A)　S=1/15(A1)、S=1/30(A3)

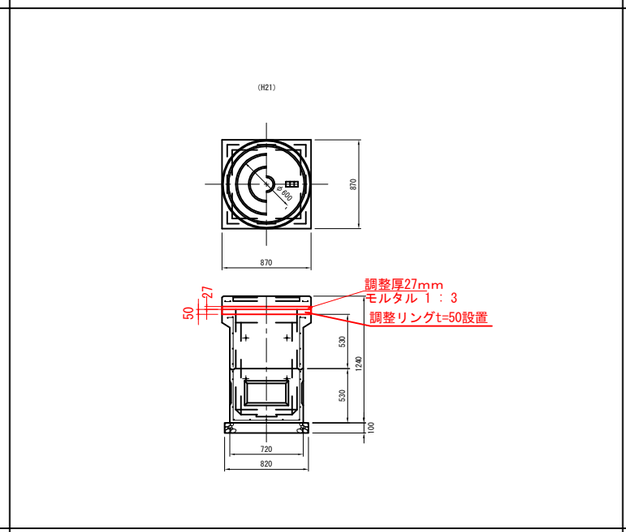

R-6雨水排水　2号マンホール　S=1/15(A1)、S=1/30(A3)

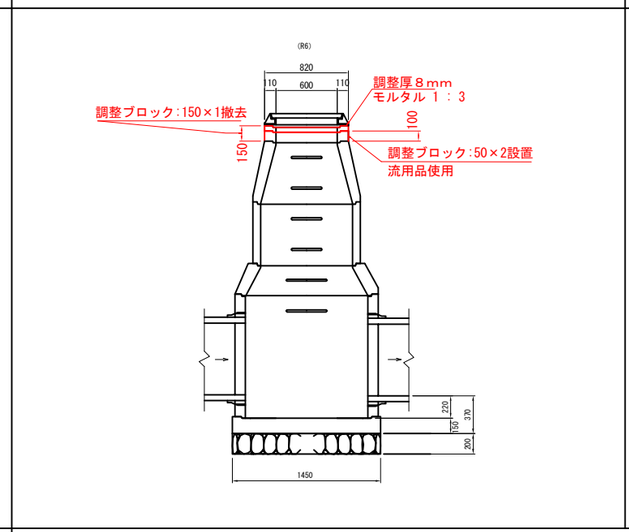

R-19 雨水排水　0号マンホール　S=1/10(A1)、S=1/20(A3)

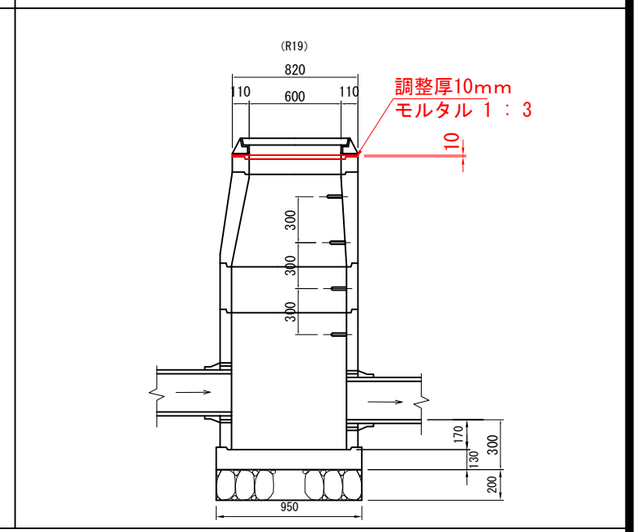

S-7 汚水塩ビマンホール中間点　S=1/10(A1)、S=1/20(A3)

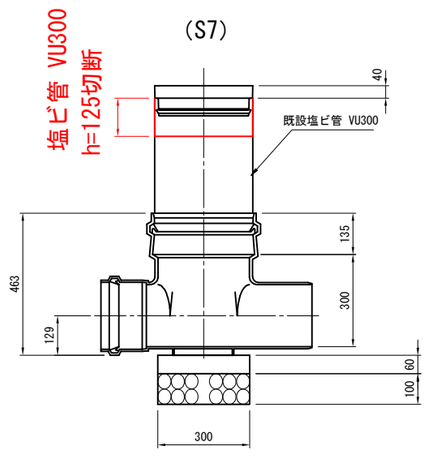

S-8 汚水排水　1号マンホール　S=1/15(A1)、S=1/30(A3)

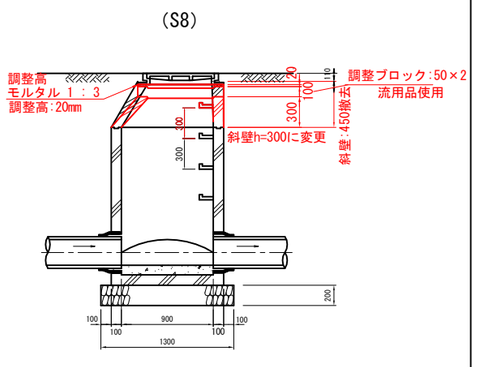

量水器ボックス、逆止弁ボックス　S=1/10(A1)、S=1/20(A3)

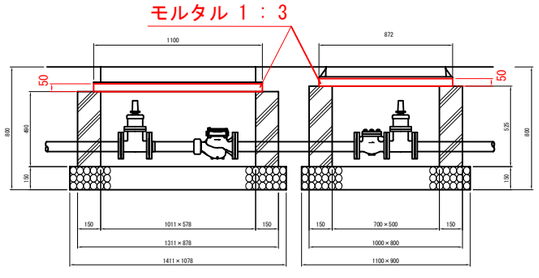

市町村名 / 事　項	明石市
件　　名	（仮称）17号池公園（その14）整備工事
図面名称	マンホール調整
縮　　尺	図示
番　　号	32
作成年月日	平成３１年　３月１０日

電気設備平面図

S=1/400(A1)、1/800(A3)

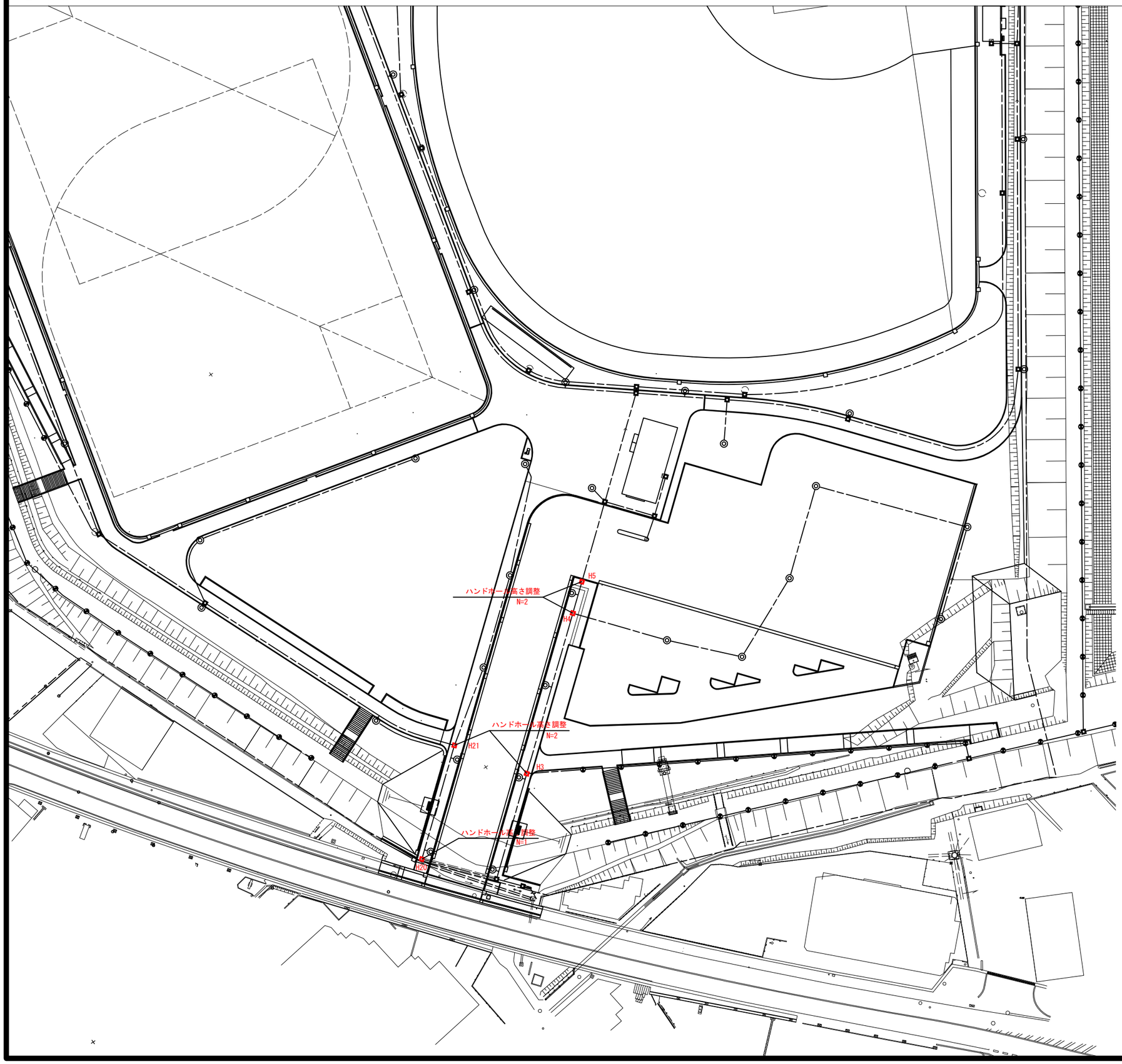

照明設備一覧表

記号	摘要	数量
⊠	ハンドホール高さ調整	5 ヶ所

注 記

1．照明柱、引込柱、分電盤は、各々その付近にD種接地工事を施すものとする。
2．L1-1回路は、ハンドホールH4・H9・H19内にて分岐接続するものとする。
3．L1-2回路は、ハンドホールH21・H22内にて分岐接続するものとする。
4．L2-1回路は、ハンドホールH40・H41内にて分岐接続するものとする。
5．L2-2回路は、ハンドホールH39内にて分岐接続するものとする。
6．L2-3回路は、ハンドホールH38内にて分岐接続するものとする。
7．ハンドホール-Bは、H1、H2、H3、H4、H5、H6、H9する。
8．②、④、⑯、⑱以外のFEP管は施工済み。なお② B のFEP管は施工済み。
9．B1～B11、B59～B84、B85～B92、B128～B135は「遮光板なし」とする。

①

引 込	分電盤		
電 話		NTTにて配線	

※電線管埋設-C

②

L1-1	A 1 ～ A25	EM-CE5.5sq-2C	FEP50
L2-1	B 1 ～ B84	EM-CE5.5sq-2C	
L2-3	B128～B177	EM-CE5.5sq-2C	
L1-2	A26 ～ A39	EM-CE3.5sq-2C	FEP50
L2-2	B85 ～ B127	EM-CE3.5sq-2C	
L3	管理検用盤	――C――	FEP50
L4	更衣室用盤	――C――	FEP50
L5	トイレ用盤	――C――	FEP50
L6	駐車場用盤	――C――	FEP50
電 話		NTTにて配線	FEP30

※②+Ⓑ:電線管埋設-I

③

L1-1	A 1 ～ A25	EM-CE5.5sq-2C	FEP30
L2-1	B 1 ～ B84	EM-CE5.5sq-2C	FEP30
L2-3	B128～B177	EM-CE5.5sq-2C	FEP30
L3	管理検用盤	――C――	FEP50
L4	更衣室用盤	――C――	FEP50
L5	トイレ用盤	――C――	FEP50
L6	駐車場用盤	――C――	FEP50
電 話		NTTにて配線	FEP30

※③+Ⓑ:電線管埋設-I

④

L2-1	B 1 ～ B84	EM-CE5.5sq-2C	FEP30

※電線管埋設-A

⑤

L1-1	A 1 ～ A25	EM-CE5.5sq-2C	FEP30
L2-3	B128～B177	EM-CE5.5sq-2C	FEP30
L3	管理検用盤	――C――	FEP50
L4	更衣室用盤	――C――	FEP50
L5	トイレ用盤	――C――	FEP50
L6	駐車場用盤	――C――	FEP50
電 話		NTTにて配線	FEP30

※⑤+Ⓑ:電線管埋設-I

⑥

L1-1	A 1 ～ A25	EM-CE5.5sq-2C	FEP30

※電線管埋設-A

⑦

L1-1	A 1 ～ A25	EM-CE5.5sq-2C	FEP50

※電線管埋設-A

Ⓐ

夜間照明用配管	FEP100

※電線管埋設-B

Ⓑ

夜間照明用配管	FEP100×2

※電線管埋設-D

⑧

L3	管理検用盤	――C――	FEP50
L6	駐車場用盤	――C――	FEP50
電 話		NTTにて配線	FEP30

※電線管埋設-E

⑨

L3	管理検用盤	――C――	FEP50
電 話		NTTにて配線	FEP30

※電線管埋設-C

⑩

L1-1	A 1 ～ A25	EM-CE5.5sq-2C	FEP30
L2-3	B128～B177	EM-CE5.5sq-2C	FEP30
L4	更衣室用盤	――C――	FEP50
L5	トイレ用盤	――C――	FEP50

※⑩+Ⓑ:電線管埋設-G

⑪

L1-1	A 1 ～ A25	EM-CE5.5sq-2C	FEP30
L4	更衣室用盤	――C――	FEP50

※電線管埋設-C

⑫

L4	更衣室用盤	――C――	FEP50

※電線管埋設-A

⑬

L1-1	A 1 ～ A25	EM-CE5.5sq-2C	FEP30
L2-3	B128～B177	EM-CE5.5sq-2C	FEP30
L5	トイレ用盤	――C――	FEP50

※電線管埋設-E

⑭

L5	トイレ用盤	――C――	FEP50

※電線管埋設-A

⑮

L1-1	A 1 ～ A25	EM-CE5.5sq-2C	FEP30
L2-3	B128～B177	EM-CE5.5sq-2C	FEP30

※電線管埋設-C

⑯

L2-3	B128～B177	EM-CE5.5sq-2C	FEP30

※電線管埋設-A

⑰

L1-2	A26 ～ A39	EM-CE3.5sq-2C	FEP30
L2-2	B85 ～ B127	EM-CE3.5sq-2C	FEP30

※⑪+Ⓐ:電線管埋設-F

⑱

L1-2	A26 ～ A39	EM-CE3.5sq-2C	FEP30

※⑱:電線管埋設-A
※⑱+Ⓐ:電線管埋設-D

⑲

L2-2	B85 ～ B127	EM-CE3.5sq-2C	FEP30

※電線管埋設-A

⑳

L6	駐車場用盤	EM-CE38sq-2C	FEP50

※電線管埋設-A

事 項 ＼ 市町村名	明石市
件 名	（仮称）17号池公園（その14）整備工事
図面名称	電気設備平面図
縮 尺	1：400(A1) 1：800(A3)
番 号	33
作成年月日	平成３１年　３月１０日

タイプ	テンダーウッド PGタイプ2段ステップ
品番	PG-2SP-20PW
図面番号	KREH00091※7

注）ステップの両サイドにPWタイプ擬板(t30)を側板として設置する場合、
側板のみ露出した状態で直射日光に長時間さらされますと、温度による
伸縮及び反りにより施工外観に影響が出る場合があります。
側板を設置後、速やかに土(盛土)を施工して下さい。
同時施工ができない場合は、シート等をかぶせ、直射日光を避けて保管下さい。
(但し、夏場などの気温が高いケースでは効果が限定的となります。)
・注意事項の詳細は、別途"プラ擬木PGステップ取扱説明書"をご確認ください。

設置図 (1/10)

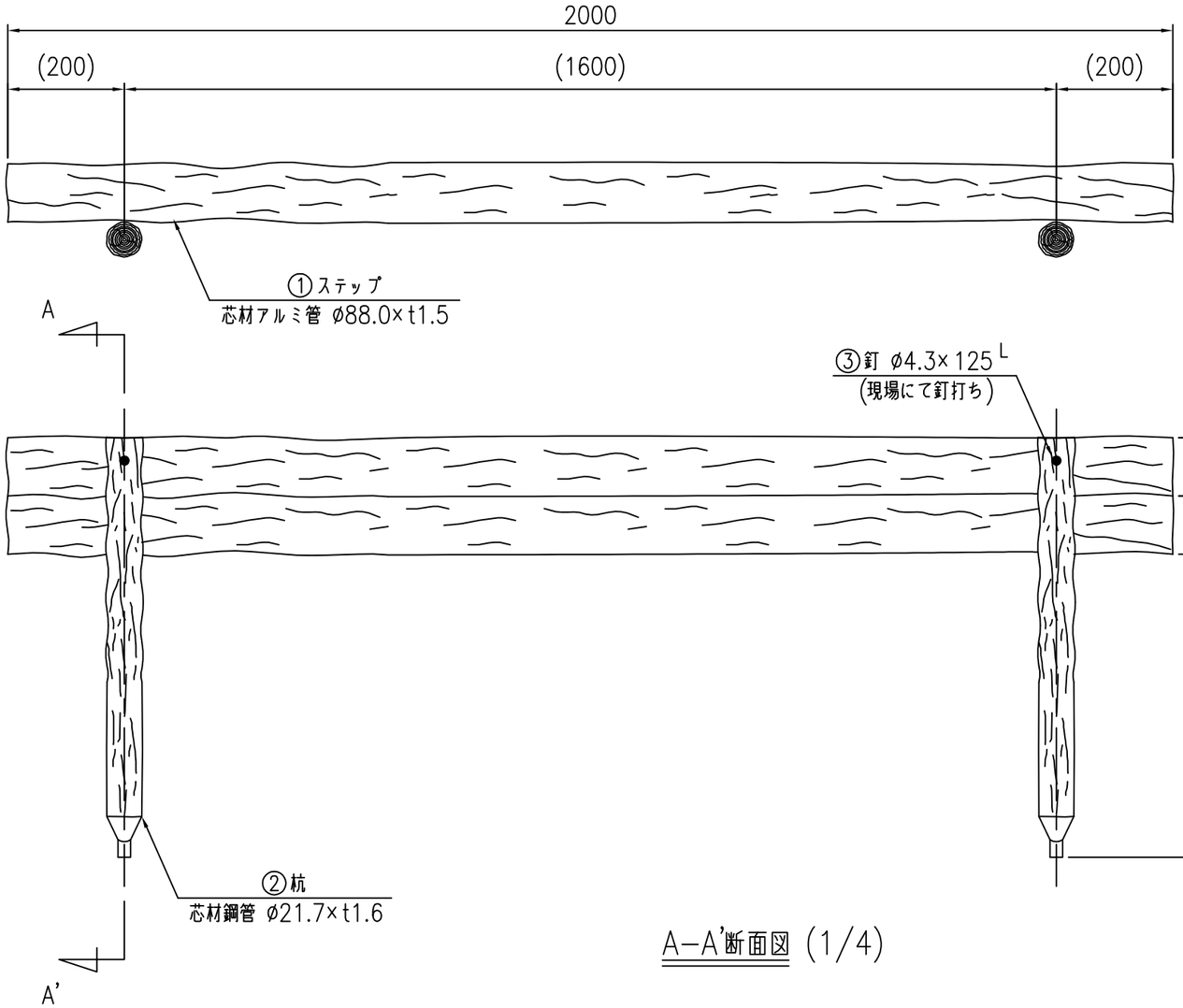

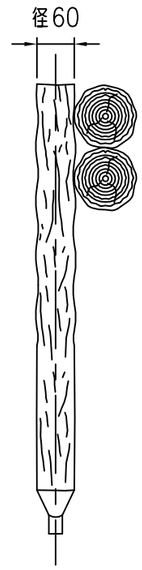

A-A'断面図 (1/4)

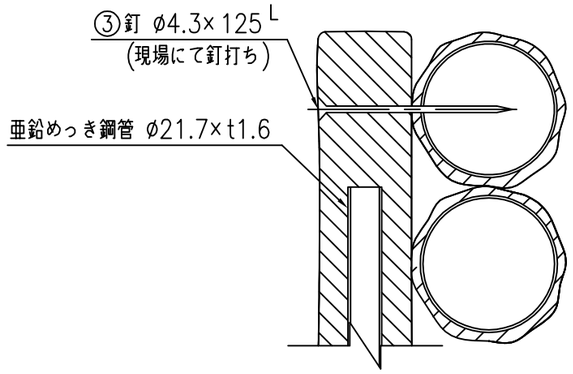

※注記・外径は凸部の平均値です。
・仕様は予告なく変更する事があります。

部材数量表 (10段当たり)

部番	部材名	材質	摘要	数量
①	ステップ	アルミ+再生ポリエチレン	アルミ+樹脂被覆	20
②	杭	STK400+再生ポリエチレン	亜鉛めっき+樹脂被覆	20
③	釘	ステンレス	テンパー処理	20

市町村名 / 事項	明石市
件名	(仮称) 17号池公園 (その14) 整備工事
図面名称	参考図②
縮尺	
番号	35
作成年月日	平成３１年　３月１０日

設置図 (1/20)

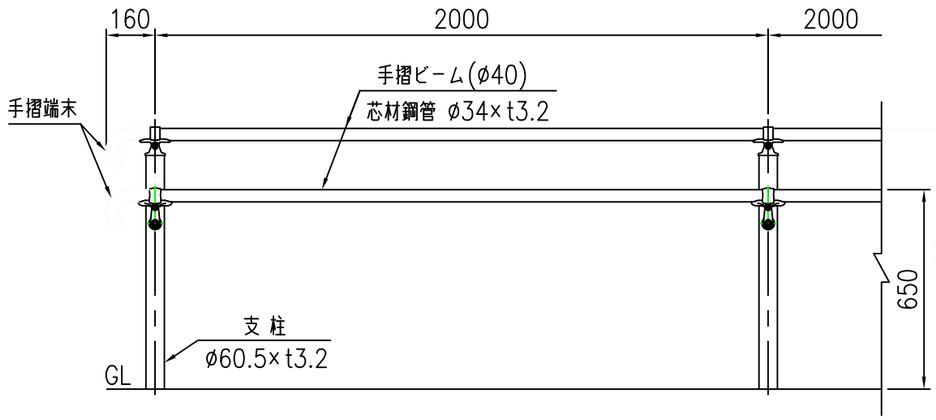

TRKC−MBS285−C20

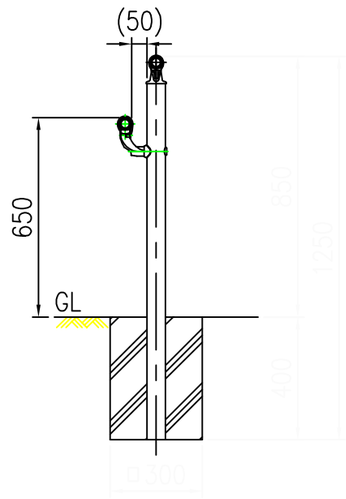

TRKC−MBS285−W20

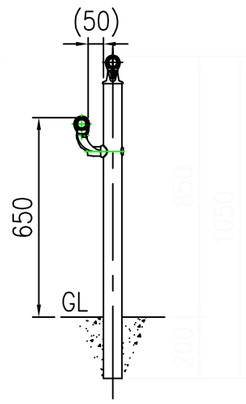

TRKC−MBS285−PL20

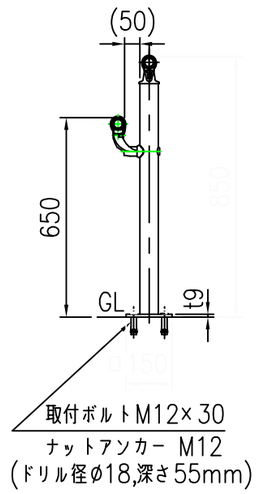

TRKC−MBS285−E20
※機械打ち込みは出来ません

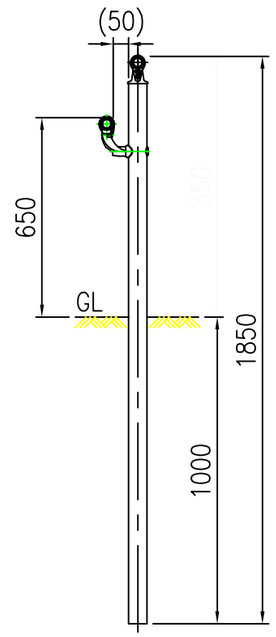

支柱図 (1/10)

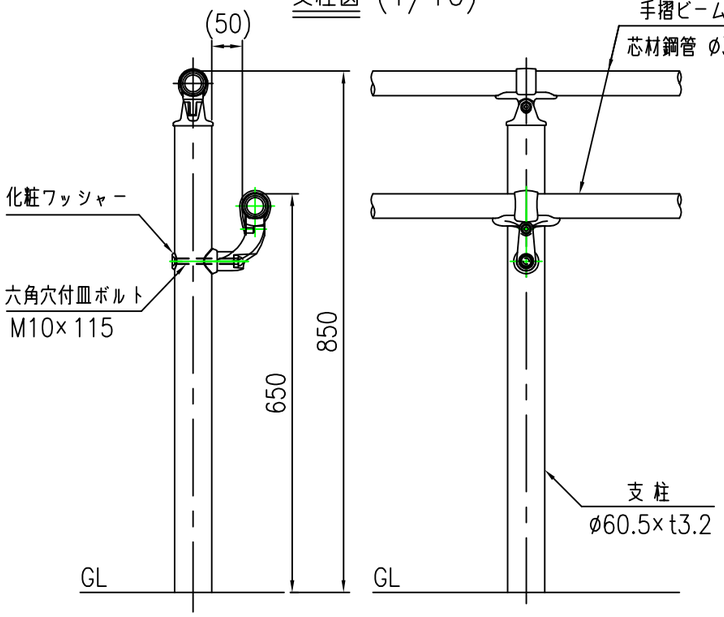

ベースプレート詳細図 (1/10)

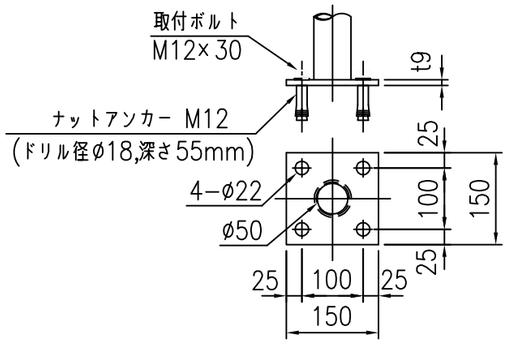

取付部詳細図 (1/3)

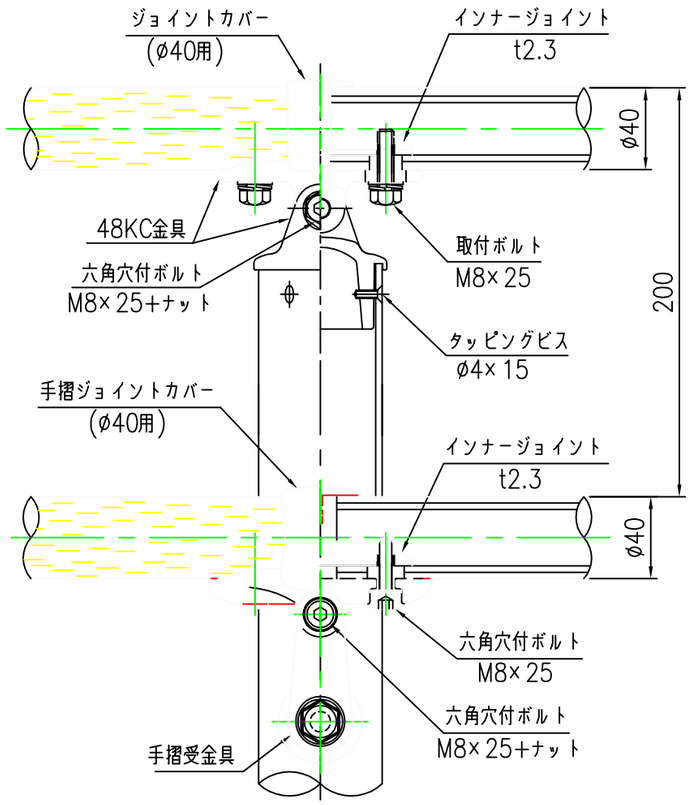

品 名	材 質	摘 要
支 柱	STK400	亜鉛めっき+静電粉体塗装
手摺ビーム	STK490+PE	亜鉛めっき+樹脂被覆
48KC(上・下) 金具	アルミ合金	焼付塗装
インナージョイント	SGH400相当	高耐食溶融めっき鋼板
ジョイントカバー	PC	ポリカーボネート
手摺端末	アルミ合金	焼付塗装
六角穴付ボルト	SUS	M8×25+ナット
取付ボルト	SUS	M8×25
タッピングビス	SUS	ø4×15
手摺受金具	アルミ合金	焼付塗装
手摺ジョイントカバー	PC	ポリカーボネート
六角穴付ボルト	SUS	M8×25
化粧ワッシャー	SUS	
六角穴付皿ボルト	SUS	M10×115 + 袋ナット
ナットアンカー		溶融亜鉛めっき M12
取付ボルト	4.6相当	溶融亜鉛めっき M12×30

事 項 ＼ 市町村名	明石市
件 名	(仮称) 17号池公園 (その14) 整備工事
図面名称	参考図①
縮 尺	
番 号	34
作成年月日	平成３１年 ３月１０日

令和　４年度　（仮称）１７号池公園（その１４）整備工事　　見積参考図書

（当初設計）

工事番号

路線名等

工事箇所　　兵庫県明石市魚住町清水１番ほか地内

工　　種　　土木一式

明石市都市局都市整備室緑化公園課

工　事　費			
	実　施 （前回変更）	今　回　変　更	増　減　額
設 計 額 （内消費税額）	円 （　円）	円 （　円）	円 （　円）
請 負 額 （内消費税額）	円 （　円）	円 （　円）	円 （　円）
執行方法	請負	施 工 日 数 または 施 工 期 限	令和５年３月３１日

（起工理由）

概　　要

本工事
　擁壁工
　　重力式擁壁　1式
　植栽
　　植栽工　1式
　施設整備
　　給水設備工
　　雨水排水設備工
　　汚水排水設備工
　　園路広場整備工
　　サービス施設整備工
　　管理施設整備工
　　構造物撤去工
　　公園施設等撤去・移設工

前金払い　40％以内
中間前金払い　20％以内
部分払い　1回以内

総 括 情 報 表

単価適用年月日	0-04.11.01(0)	
	今　　回	前　　回
工種区分（公共） 施工地域区分	09　公園 36　市街地(DID補正)(１)－３	

工事費内訳書

費目・工種・種別・細目	数量	単位	単価	金額	備考
本工事費					
基盤整備					
公園土工					
作業土工					
床堀り					
床掘り 土砂 上記以外(小規模)	150	m3			施工　第0-0039号内訳表
埋戻し					
埋戻し 上記以外(小規模) 土砂	100	m3			施工　第0-0040号内訳表
残土処理工					

工事費内訳書

費目・工種・種別・細目	数量	単位	単価	金額	備考
土砂等運搬					
土砂等運搬；(小規模) 土質->土砂(岩塊･玉石混り土含む) ；DID区間->有り　Ｌ＝6.5km以下	30	m3			施工　第0-0041号内訳表
処分費 土 砂 ；投棄量３０m3	1	式			施工　第0-0042号内訳表
擁壁工					
場所打擁壁工(構造物単位)					
重力式擁壁					
重力式擁壁 (H1000～H800) 目地含む	1	式			代価　第0007号内訳表
重力式擁壁 (H800～H700) 目地含む	1	式			代価　第0008号内訳表
植栽					

工事費内訳書

費目・工種・種別・細目	数量	単位	単価	金額	備考
植栽工					
高木植栽工					
高木植栽					
植栽工（シダレザクラH3.5 C0.18） 植栽割増を含む 支柱別途計上	1	本			施工　第0-0043号内訳表
単穴改良	1	本			施工　第0-0045号内訳表
支柱工 二脚鳥居支柱(添木なし)	1	本			施工　第0-0046号内訳表
中低木植栽工					
中低木植栽					
公園植栽(植樹)［低木］ ヒラドツツジH0.3 W0.3	65	本			施工　第0-0047号内訳表

工事費内訳書

費目・工種・種別・細目	数量	単位	単価	金額	備考
単穴改良（中低木）	1	式			施工　第0-0048号内訳表
樹名板工					
幹巻型樹名板					
樹名板（スプリング式）	1	枚			施工　第0-0049号内訳表
移植工					
中低木移植工					
中低木移植					
移植工 コバノミツバツツジ	1	式			施工　第0-0050号内訳表
施設整備					

工事費内訳書

費目・工種・種別・細目	数量	単位	単価	金額	備考
給水設備工					
水栓類取付工					
ﾎﾞｯｸｽ類高さ調整					
量水器、逆止弁高さ調整	1	式			代価　第0012号内訳表
雨水排水設備工					
側溝工					
現場打側溝					
L型街渠-A	42	m			代価　第0001号内訳表
L型街渠-B	8	m			代価　第0002号内訳表

工事費内訳書

費目・工種・種別・細目	数量	単位	単価	金額	備考
L型街渠-C	21	m			代価　第0003号内訳表
L型街渠-D	12	m			代価　第0004号内訳表
L型街渠-E	1	m			代価　第0005号内訳表
U型側溝-A	22	m			施工　第0-0055号内訳表
U型側溝-C	14	m			施工　第0-0057号内訳表
U型側溝-F	13	m			施工　第0-0059号内訳表
U型側溝-G	9	m			施工　第0-0063号内訳表
U型側溝-I	32	m			施工　第0-0067号内訳表
管渠工					

工事費内訳書

費目・工種・種別・細目	数量	単位	単価	金額	備考
公園管渠					
雨水取付管（管接続）	6	箇所			施工　第0-0070号内訳表
雨水取付管（桝接続）	23	m			施工　第0-0073号内訳表
集水桝･ﾏﾝﾎｰﾙ工					
現場打ち集水桝					
集水桝-MB	10	箇所			施工　第0-0076号内訳表
集水桝-MC	8	箇所			施工　第0-0079号内訳表
街渠桝	6	箇所			代価　第0006号内訳表
浸透桝					

工事費内訳書

費目・工種・種別・細目	数量	単位	単価	金額	備考
浸透桝	1	式			施工　第0-0081号内訳表
ﾏﾝﾎｰﾙ高さ調整					
雨水マンホール高さ調整	1	式			代価　第0009号内訳表
汚水排水設備工					
汚水桝･ﾏﾝﾎｰﾙ工					
ﾏﾝﾎｰﾙ高さ調整					
汚水マンホール高さ調整	1	式			代価　第0011号内訳表
電気整備工					
照明設備工					

工事費内訳書

費目・工種・種別・細目	数量	単位	単価	金額	備考
ﾊﾝﾄﾞﾎｰﾙ高さ調整					
ハンドホール高さ調整	1	式			代価　第0010号内訳表
園路広場整備工					
ｱｽﾌｧﾙﾄ系舗装工					
公園ｱｽﾌｧﾙﾄ舗装					
アスファルト舗装A（流用材）	1,010	m2			施工　第0-0085号内訳表
アスファルト舗装C（流用材）	46	m2			施工　第0-0092号内訳表
アスファルト舗装D（流用材）	31	m2			施工　第0-0096号内訳表
アスファルト舗装E（流用材）	22	m2			施工　第0-0099号内訳表

工事費内訳書

費目・工種・種別・細目	数量	単位	単価	金額	備考
ｺﾝｸﾘｰﾄ系舗装工					
ｲﾝﾀｰﾛｯｷﾝｸﾞ舗装					
ブロック舗装A（流用材）	45	m2			施工　第0-0102号内訳表
ブロック舗装B（流用材）	411	m2			施工　第0-0105号内訳表
公園ｺﾝｸﾘｰﾄ舗装					
土間コンクリート	1	式			施工　第0-0107号内訳表
園路縁石工					
駒止めﾌﾞﾛｯｸ					
縁石-A	92	m			施工　第0-0110号内訳表

工事費内訳書

費目・工種・種別・細目	数量	単位	単価	金額	備考
区画線工					
溶融式区画線					
区画線実線　W150	160	m			施工　第0-0112号内訳表
区画線ゼブラ　W450	220	m			施工　第0-0116号内訳表
区画線横断歩道横線　W150	52	m			施工　第0-0120号内訳表
停止線　W=150	17	m			施工　第0-0121号内訳表
ストップ　W=100	18	m			施工　第0-0122号内訳表
横断歩道　W=100	64	m			施工　第0-0126号内訳表
階段工					

工事費内訳書

費目・工種・種別・細目	数量	単位	単価	金額	備考
擬木階段					
階段工 材工共	1	式			施工　第0-0127号内訳表
視覚障害者誘導用ﾌﾞﾛｯｸ工					
視覚障害者誘導用ﾌﾞﾛｯｸ					
誘導ブロックA（線状）	47	m2			施工　第0-0128号内訳表
誘導ブロックA（点状）	3	m2			施工　第0-0131号内訳表
ｻｰﾋﾞｽ施設整備工					
ｻｲﾝ施設工					
ｻｲﾝ					

工事費内訳書

費目・工種・種別・細目		数量	単位	単価	金額	備考
	国道標識復旧	1	基			施工　第0-0133号内訳表
	左折誘導看板 文字代込み	1	式			施工　第0-0135号内訳表
	右折遠慮看板 文字代込み	1	式			施工　第0-0138号内訳表
	案内板設置	1	基			施工　第0-0140号内訳表
管理施設	整備工					
柵工						
門扉						
	門扉E H3000-50×W6000	2	箇所			施工　第0-0141号内訳表
	門扉F H2000-50×W10000	2	箇所			施工　第0-0144号内訳表

工事費内訳書

費目・工種・種別・細目	数量	単位	単価	金額	備考
構造物撤去工					
構造物取壊し工					
ｺﾝｸﾘｰﾄ構造物取壊し					
構造物とりこわし工；[機械施工] 無筋構造物	0.7	m3			施工　第0-0145号内訳表
舗装版破砕					
舗装版破砕(ｱｽﾌｧﾙﾄ舗装版) ；障害->無し；撤去厚->15cm以下	84	m2			施工　第0-0146号内訳表
運搬処理工					
殻運搬					
殻運搬 ｺﾝｸﾘｰﾄ(無筋)構造物とりこわし ；ＤＩＤ区間有り　Ｌ＝23.2km以下	0.7	m3			施工　第0-0147号内訳表

工事費内訳書

費目・工種・種別・細目	数量	単位	単価	金額	備考
殻運搬 舗装版破砕 ；ＤＩＤ区間有り　Ｌ＝9.0km以下	5.6	m3			施工　第0-0148号内訳表
殻処分					
処分費 ｺﾝｸﾘｰﾄ2次製品 ；投棄量０．７m3	1	式			施工　第0-0149号内訳表
処分費 ｱｽﾌｧﾙﾄ殻 ；投棄量５．６m3	1	式			施工　第0-0150号内訳表
公園施設等撤去･移設工					
公園施設撤去工					
公園施設撤去					
フェンスB 撤去	12	m			施工　第0-0151号内訳表
フェンスC 撤去	20	m			施工　第0-0152号内訳表

工事費内訳書

費目・工種・種別・細目	数量	単位	単価	金額	備考
仮設工					
交通管理工					
交通誘導警備員					
交通誘導警備員 A	4	人日			施工　第0-0153号内訳表
交通誘導警備員 B	37	人日			施工　第0-0154号内訳表
直接工事費計					
共通仮設費計					
共通仮設費率分		式			
純工事費計					

工事費内訳書

費目・工種・種別・細目		数　量	単　位	単　価	金　額	備　考
現場管理費			式			
工事原価計						
一般管理費等			式			
スクラップ	控除		式			
	鉄屑 ﾍﾋﾞｰ H3	0.5	t			
工事価格計						
消費税相当額			式			
総　計						

L型街渠-A

代 価 表

代価　第0001号内訳表

100　m　当り

名称・規格	数量	単位	単価	金額	備考
現場打街渠 NGF515A	100	m			施工　第0-0001号内訳表
合計	100	m			
単位当り	1	m			

L型街渠-B

代 価 表

代価　第0002号内訳表

100　m　当り

名称・規格	数量	単位	単価	金額	備考
現場打街渠 NG515K	100	m			施工　第0-0006号内訳表
合計	100	m			
単位当り	1	m			

代 価 表

代価　第0003号内訳表

100　m　当り

名　称　・　規　格	数　量	単　位	単　価	金　額	備　考
現場打街渠C NGF525C	100	m			施工　第0-0008号内訳表
合　計	100	m			
単　位　当　り	1	m			

L型街渠-D

代 価 表

代価　第0004号内訳表

100　m　当り

名称・規格	数量	単位	単価	金額	備考
現場打街渠D NG525N	100	m			施工　第0-0010号内訳表
合計	100	m			
単位当り	1	m			

代 価 表

代価　第0005号内訳表

100　m　当り

名　称　・　規　格	数　量	単　位	単　価	金　額	備　考
現場打街渠C　斜ブロック NGF525C	100	m			施工　第0-0012号内訳表
合　計	100	m			
単　位　当　り	1	m			

街渠桝

代 価 表

代価　第0006号内訳表

100　箇所　当り

名　称　・　規　格	数　量	単　位	単　価	金　額	備　考
現場打街渠桝 NGMF 60A	100	箇所			施工　第0-0013号内訳表
鋼製ｸﾞﾚｰﾁﾝｸﾞ 桝蓋（T－25） 300×600×65mm 110° 開閉式		組			
合　　計	100	箇所			
単　位　当　り	1	箇所			

重力式擁壁 (H1000～H800)

代 価 表

代価　第0007号内訳表

目地含む　　1　式　当り

名　称　・　規　格	数　量	単　位	単　価	金　額	備　考
小型擁壁 0.8m以上1.0m以下 基礎砕石->有り 均しコン->無し	0.5	m3			施工　第0-0020号内訳表
化粧型枠	0.5	m2			施工　第0-0021号内訳表
化粧型枠 モールドスター SR01同等品以上	0.5	m2			
単　位　当　り	1	式			

重力式擁壁 (H800～H700)

代 価 表

代価　第0008号内訳表

目地含む　　1　式　当り

名　称　・　規　格	数　量	単　位	単　価	金　額	備　考
小型擁壁 0.6m以上0.8m未満 基礎砕石->有り 均しコン->無し	0.2	m3			施工　第0-0022号内訳表
化粧型枠	0.2	m2			施工　第0-0021号内訳表
化粧型枠 モールドスター SR01同等品以上	0.2	m2			
単　位　当　り	1	式			

雨水マンホール高さ調整

代 価 表

代価　第0009号内訳表

1　式　当り

名称・規格	数量	単位	単価	金額	備考
R-6雨水マンホール高さ調整	1	式			施工　第0-0023号内訳表
R-19雨水マンホール高さ調整	1	式			施工　第0-0026号内訳表
単位当り	1	式			

ハンドホール高さ調整

代 価 表

代価　第0010号内訳表

1　式　当り

名　称　・　規　格	数　量	単　位	単　価	金　額	備　考
H3ハンドホール高さ調整	1	式			施工　第0-0027号内訳表
H4ハンドホール高さ調整	1	式			施工　第0-0029号内訳表
H5ハンドホール高さ調整	1	式			施工　第0-0030号内訳表
H20ハンドホール高さ調整	1	式			施工　第0-0031号内訳表
H21ハンドホール高さ調整	1	式			施工　第0-0032号内訳表
単　位　当　り	1	式			

汚水マンホール高さ調整

代 価 表

代価　第0011号内訳表

1　式　当り

名称・規格	数量	単位	単価	金額	備考
S7汚水マンホール高さ調整	1	式			施工　第0-0033号内訳表
S8汚水マンホール高さ調整	1	式			施工　第0-0035号内訳表
単位当り	1	式			

量水器、逆止弁高さ調整

代 価 表

代価　第0012号内訳表

1　式　当り

名称・規格	数量	単位	単価	金額	備考
量水器高さ調整	1	式			施工　第0-0037号内訳表
逆止弁高さ調整	1	式			施工　第0-0038号内訳表
単位当り	1	式			

施工単価表

施工　第0-0001号内訳表　　頁0-0031/0189

現場打街渠

［規格１］NGF515A　　［規格２］　　［ 摘要 ］　　10　m　当り

名　称　・　規　格	数　量	単　位	単　価	金　額	備　考
駒止ブロック設置 一般部 A型 基礎砕石:無し 基礎ｺﾝ:無し	10.00	m			施工　第0-0002号内訳表
コンクリート 小型構造物	0.90	m3			施工　第0-0003号内訳表
型枠 一般型枠 小型構造物	3.20	m2			施工　第0-0004号内訳表
基礎砕石 砕石厚->7.5cmを超え12.5cm以下 再生ｸﾗｯｼｬﾗﾝ RC-30,RC-40	8.20	m2			施工　第0-0005号内訳表
合　計	10	m			
単　位　当　り	1	m			
A　街渠の形状 B　ﾌﾞﾛｯｸ種別 C　ｴﾌﾟﾛﾝ厚(T)		=1 =1 =1	ｾﾐﾌﾗｯﾄ型(NGF500型) A型 T＝150mm		
D　基礎材区分 E　前面型枠の有無		=3 =2	再生切込砕石基礎 前面型枠あり		

駒止ブロック設置

積算単価算出表

施工　第0-0002号内訳表

［規格１］一般部 A型　　［規格２］基礎砕石:無し 基礎ｺﾝ:無し　　［ 摘要 ］　　1　m　当り

標準単価		代表機労材規格		構成比	基準単価		積算規格	単　価	補　正 構成比	備　考
	K									
	R1		普通作業員				普通作業員			
	R2		土木一般世話役				土木一般世話役			
	R3		特殊作業員				特殊作業員			
	R									
	Z1		歩車道境界ﾌﾞﾛｯｸ A種(150/170×200×600)				駒止ﾌﾞﾛｯｸ FA［下水汚泥ｽﾗｸﾞ入り］			
	Z									
							計			
	積算単価　＝									
	A	作業区分	=1	設置						
	B	ﾌﾞﾛｯｸ種別	=2	駒止ﾌﾞﾛｯｸ						
	C	ﾌﾞﾛｯｸ規格	=13	一般部 A型						
	D	基礎砕石規格	=1	無し						
	E	均し基礎ｺﾝｸﾘｰﾄ規格	=1	無し						

コンクリート

積算単価算出表

施工　第0-0003号内訳表

［規格１］小型構造物　　［規格２］　　［ 摘要 ］　　1　　m3　当り

標準単価		代表機労材規格	構成比	基準単価	積算規格	単　価	補　正 構成比	備　考
	K							
	R1	普通作業員			普通作業員			
	R2	土木一般世話役			土木一般世話役			
	R3	特殊作業員			特殊作業員			
	R							
	Z1	生ｺﾝｸﾘｰﾄ 高炉24-12-25(20) W/C=55%			生ｺﾝｸﾘｰﾄ 18-12-20BB 水ｾﾒﾝﾄ比60%以下			
	Z							
					計			
	積算単価　＝							
	A 構造物種別	=2	小型構造物					
	B 打設工法	=4	人力打設					
	C ｺﾝｸﾘｰﾄ規格	=10	18-12-20BB［水ｾﾒﾝﾄ比 60%以下］					
	E 養生工の種類	=2	一般養生					
	G 現場内小運搬の有無	=2	無し					

型枠

積算単価算出表

施工　第0-0004号内訳表

［規格１］一般型枠　　［規格２］小型構造物　　［ 摘要 ］　　1　　m2　当り

標準単価	代表機労材規格			構成比	基準単価	積算規格		単　価	補　正 構成比	備　考
	K									
	R1		型わく工				型わく工			
	R2		普通作業員				普通作業員			
	R3		土木一般世話役				土木一般世話役			
	R									
	Z									
							計			
	積算単価　＝									
	A	型枠の種類	=1	一般型枠						
	B	構造物の種類	=2	小型構造物						

基礎砕石

積算単価算出表

施工　第0-0005号内訳表

［規格１］砕石厚->7.5cmを超え12.5cm以下　［規格２］再生ｸﾗｯｼｬﾗﾝ RC-30,RC-40　［ 摘要 ］　1　m2　当り

標準単価			代表機労材規格	構成比	基準単価		積算規格	単　価	補　正 構成比	備　考
	K1		ﾊﾞｯｸﾎｳ 山積0.8m3(平積0.6m3) [ｸﾛｰﾗ型] 排出ｶﾞｽ対策型含				ﾊﾞｯｸﾎｳ(排出ｶﾞｽ対策型含) 油圧式ｸﾛｰﾗ型山積0.8m3級			
	K									
	R1		普通作業員				普通作業員			
	R2		特殊作業員				特殊作業員			
	R3		運転手(特殊)				運転手(特殊)			
	R4		土木一般世話役				土木一般世話役			
	R									
	Z1		再生ｸﾗｯｼｬｰﾗﾝ RC-40				再生切込砕石 (0～30mm･0～40mm)			
	Z2		軽油 1.2号 ﾊﾟﾄﾛｰﾙ給油				軽油			
	Z									
							計			
	積算単価 ＝									
	A	砕石の厚さ	=2	7.5cmを超え12.5cm以下						
	B	砕石の種類	=1	再生ｸﾗｯｼｬﾗﾝ RC-30,RC-40						

施工単価表

施工　第0-0006号内訳表

現場打街渠

[規格１]NG515K　[規格２]　[摘要]　10　m　当り

名　称　・　規　格	数　量	単　位	単　価	金　額	備　考
歩車道境界ブロック設置 切下部 K型 基礎砕石:無し 基礎ｺﾝ:無し	10.00	m			施工　第0-0007号内訳表
コンクリート 小型構造物	0.90	m3			施工　第0-0003号内訳表
型枠 一般型枠 小型構造物	2.10	m2			施工　第0-0004号内訳表
基礎砕石 砕石厚->7.5cmを超え12.5cm以下 再生ｸﾗｯｼｬﾗﾝ RC-30,RC-40	8.00	m2			施工　第0-0005号内訳表
合　計	10	m			
単　位　当　り	1	m			
A　街渠の形状 C　ｴﾌﾟﾛﾝ厚(T) D　基礎材区分		=4 =1 =3	歩道巻込部(NG500K型) Ｔ＝150mm 再生切込砕石基礎		
E　前面型枠の有無		=2	前面型枠あり		

歩車道境界ブロック設置

積算単価算出表

施工　第0-0007号内訳表

［規格１］切下部 K型　　［規格２］基礎砕石:無し 基礎ｺﾝ:無し　　［ 摘要 ］　　1　m　当り

標準単価	代表機労材規格			構成比	基準単価	積算規格		単　価	補　正 構成比	備　考
	K									
	R1		普通作業員				普通作業員			
	R2		土木一般世話役				土木一般世話役			
	R3		特殊作業員				特殊作業員			
	R									
	Z1		歩車道境界ﾌﾞﾛｯｸ A種(150/170×200×600)				歩車道境界ﾌﾞﾛｯｸ K［下水汚泥ｽﾗｸﾞ入り］ 歩道巻込部			
	Z									
							計			
	積算単価　＝									
	A	作業区分	=1	設置						
	B	ﾌﾞﾛｯｸ種別	=1	歩車道境界ﾌﾞﾛｯｸ						
	C	ﾌﾞﾛｯｸ規格	=5	切下部 K型						
	D	基礎砕石規格	=1	無し						
	E	均し基礎ｺﾝｸﾘｰﾄ規格	=1	無し						

施工単価表

施工　第0-0008号内訳表

現場打街渠C

[規格１]NGF525C　[規格２]　[摘要]　100　m　当り

名　称　・　規　格	数　量	単　位	単　価	金　額	備　考
駒止ブロック設置 一般部 C型 基礎砕石:無し 基礎ｺﾝ:無し	100	m			施工　第0-0009号内訳表
コンクリート 小型構造物	8	m3			施工　第0-0003号内訳表
型枠 一般型枠 小型構造物	49	m2			施工　第0-0004号内訳表
基礎砕石 砕石厚->7.5cmを超え12.5cm以下 再生ｸﾗｯｼｬﾗﾝ RC-30,RC-40	45	m2			施工　第0-0005号内訳表
合　計	100	m			
単　位　当　り	1	m			

駒止ブロック設置

積算単価算出表

施工　第0-0009号内訳表

［規格１］一般部 C型　　［規格２］基礎砕石:無し 基礎ｺﾝ:無し　　［ 摘要 ］　　1　m　当り

標準単価			代表機労材規格	構成比	基準単価		積算規格	単　価	補　正 構成比	備　考
	K1		小型ﾊﾞｯｸﾎｳ 山積0.09m3(平積0.07)0.9t吊 [ｸﾛｰﾗ型ｸﾚｰﾝ付後方超小旋回型] 排出ｶﾞｽ対策型含				ﾊﾞｯｸﾎｳ(排出ｶﾞｽ対策型･超低騒音型含) 油圧ｸﾛｰﾗ後方超小旋回ｸﾚｰﾝ0.9t山積0.09m3			
	K									
	R1		特殊作業員				特殊作業員			
	R2		普通作業員				普通作業員			
	R3		土木一般世話役				土木一般世話役			
	R									
	Z1		歩車道境界ﾌﾞﾛｯｸ C種(180/210×300×600)				駒止ﾌﾞﾛｯｸ FC ［下水汚泥ｽﾗｸﾞ入り］			
	Z2		軽油 1.2号 ﾊﾟﾄﾛｰﾙ給油				軽油			
	Z									
							計			
	積算単価　＝									
	A	作業区分	=1	設置						
	B	ﾌﾞﾛｯｸ種別	=2	駒止ﾌﾞﾛｯｸ						
	C	ﾌﾞﾛｯｸ規格	=15	一般部 C型						
	D	基礎砕石規格	=1	無し						
	E	均し基礎ｺﾝｸﾘｰﾄ規格	=1	無し						

施工単価表

施工　第0-0010号内訳表

現場打街渠D

[規格１]NG525N　[規格２]　[摘要]　100　m　当り

名　称　・　規　格	数　量	単　位	単　価	金　額	備　考
歩車道境界ブロック設置 乗入部 N型 基礎砕石:無し 基礎ｺﾝ:無し	100	m			施工　第0-0011号内訳表
コンクリート 小型構造物	6	m3			施工　第0-0003号内訳表
型枠 一般型枠 小型構造物	38	m2			施工　第0-0004号内訳表
基礎砕石 砕石厚->7.5cmを超え12.5cm以下 再生ｸﾗｯｼｬﾗﾝ RC-30,RC-40	40	m2			施工　第0-0005号内訳表
合　計	100	m			
単　位　当　り	1	m			

歩車道境界ブロック設置

積算単価算出表

施工　第0-0011号内訳表

［規格１］乗入部 N型　　［規格２］基礎砕石:無し 基礎ｺﾝ:無し　　［ 摘要 ］　　1　m　当り

標準単価	代表機労材規格			構成比	基準単価	積算規格		単　価	補　正 構成比	備　考
	K									
	R1		普通作業員				普通作業員			
	R2		土木一般世話役				土木一般世話役			
	R3		特殊作業員				特殊作業員			
	R									
	Z1		歩車道境界ﾌﾞﾛｯｸ A種(150/170×200×600)				歩車道境界ﾌﾞﾛｯｸ N［下水汚泥ｽﾗｸﾞ入り］ 歩道乗入部			
	Z									
							計			
	積算単価　＝									
	A	作業区分	=1	設置						
	B	ﾌﾞﾛｯｸ種別	=1	歩車道境界ﾌﾞﾛｯｸ						
	C	ﾌﾞﾛｯｸ規格	=6	乗入部 N型						
	D	基礎砕石規格	=1	無し						
	E	均し基礎ｺﾝｸﾘｰﾄ規格	=1	無し						

施工単価表

施工　第0-0012号内訳表

現場打街渠C　斜ブロック

[規格１]NGF525C　[規格２]　[摘要]　100　m　当り

名　称　・　規　格	数　量	単　位	単　価	金　額	備　考
駒止ブロック設置 一般部 C型 基礎砕石:無し 基礎ｺﾝ:無し	100	m			施工　第0-0009号内訳表
コンクリート 小型構造物	6	m3			施工　第0-0003号内訳表
型枠 一般型枠 小型構造物	38	m2			施工　第0-0004号内訳表
基礎砕石 砕石厚->7.5cmを超え12.5cm以下 再生ｸﾗｯｼｬﾗﾝ RC-30,RC-40	40	m2			施工　第0-0005号内訳表
合　計	100	m			
単　位　当　り	1	m			

施工単価表

施工　第0-0013号内訳表

現場打街渠桝

［規格１］NGMF 60A　［規格２］　［ 摘要 ］　10　箇所　当り

名　称　・　規　格	数　量	単　位	単　価	金　額	備　考
駒止ブロック設置 一般部 A型 基礎砕石:無し 基礎ｺﾝ:無し	10.00	m			施工　第0-0002号内訳表 (街渠部)
コンクリート 小型構造物	0.40	m3			施工　第0-0003号内訳表 (街渠部)台座部ｺﾝｸﾘｰﾄ
コンクリート 小型構造物	0.40	m3			施工　第0-0014号内訳表 (街渠部)ｴﾌﾟﾛﾝ部ｺﾝｸﾘｰﾄ
型枠 一般型枠 小型構造物	4.70	m2			施工　第0-0004号内訳表 (街渠部)
埋設鋼板型枠	0.80	m2			施工　第0-0015号内訳表 (街渠部)
鉄筋工 異形棒鋼 (SD345) D13mm	0.025	t			施工　第0-0016号内訳表 (街渠部)
ｸﾞﾚｰﾁﾝｸﾞ布設 40kg以下	10.00	枚			施工　第0-0017号内訳表 (街渠部)
現場打ち集水桝･街渠桝(本体) 18-12-20BB[水ｾﾒﾝﾄ比 60%以下] 1箇所当りCo使用量->0.30m3を超え0.32m3以	10.00	箇所			施工　第0-0019号内訳表 (桝部)
合　　計	10	箇所			
単　位　当　り	1	箇所			
A　街渠の形状 B　ﾌﾞﾛｯｸ種別 C　桝規格		=1 =1 =2	ｾﾐﾌﾗｯﾄ型(NGMF型) A型 NGM60 ［Ｈ＝600mm］		
D　基礎材区分 E　１工事の施工規模 F　施工条件		=3 =2 =1	再生切込砕石基礎 鉄筋数量区分->10ｔ未満 標　準		

施工単価表

施工　第0-0013号内訳表

現場打街渠桝

［規格１］NGMF 60A　［規格２］　［ 摘要 ］　10　箇所　当り

名　称　・　規　格	数　量	単　位	単　価	金　額	備　考
G　★★ｸﾞﾚｰﾁﾝｸﾞ単価(円/枚)		=	★★ｸﾞﾚｰﾁﾝｸﾞ単価(円/枚)		

コンクリート

積算単価算出表

施工　第0-0014号内訳表

［規格１］小型構造物　　［規格２］　　［ 摘要 ］　　1　　m3　当り

標準単価		代表機労材規格	構成比	基準単価		積算規格	単　価	補　正 構成比	備　考
	K								
	R1	普通作業員				普通作業員			
	R2	土木一般世話役				土木一般世話役			
	R3	特殊作業員				特殊作業員			
	R								
	Z1	生ｺﾝｸﾘｰﾄ 高炉24-12-25(20) W/C=55%				生ｺﾝｸﾘｰﾄ 24-12-20BB 水ｾﾒﾝﾄ比55%以下			
	Z								
						計			
	積算単価　＝								
	A 構造物種別	=2	小型構造物						
	B 打設工法	=4	人力打設						
	C ｺﾝｸﾘｰﾄ規格	=18	24-12-20BB［水ｾﾒﾝﾄ比 55%以下］						
	E 養生工の種類	=2	一般養生						
	G 現場内小運搬の有無	=2	無し						

施工単価表

施工　第0-0015号内訳表　　頁0-0046/0189

埋設鋼板型枠

［規格１］　［規格２］　［ 摘要 ］　100　m2　当り

名　称　・　規　格	数　量	単　位	単　価	金　額	備　考
普通作業員		人			
ｷｰｽﾄﾝﾌﾟﾚｰﾄ(ﾒｯｷ),SDP1相当 V型650×25×1.2mm		m2			
合　計	100	m2			
単　位　当　り	1	m2			
A　鋼板型枠の種類		=1	キーストンプレート		

施工単価表

施工　第0-0016号内訳表　　頁0-0047/0189

鉄筋工

［規格１］異形棒鋼（SD345）D13mm　　［規格２］　　［ 摘要 ］　　1　t　当り

名称・規格	数量	単位	単価	金額	備考
鉄筋加工･組立 一般構造物		t			
異形棒鋼 D13 (SD345)		t			
単位当り	1	t			
A 鉄筋の種類		=6	異形棒鋼（SD345）D13mm		
B 規格・仕様区分		=1	一般構造物		
C 施工規模(S)		=2	10t未満		
D 時間的制約を受ける場合の補正(K1)		=1	時間的制約を受けない		
E 夜間作業補正(K2)		=1	昼間作業		
F ﾄﾝﾈﾙ内作業の補正(K3)		=1	ﾄﾝﾈﾙ内作業以外		
G 法面作業の補正(K4)		=1	法面作業以外		
H 太径鉄筋補正(K5～K7)		=1	10%未満		
I 構造物種別による補正(T1～T5)		=1	一般構造物(補正なし)		

施工単価表

施工　第0-0017号内訳表　　頁0-0048/0189

ｸﾞﾚｰﾁﾝｸﾞ布設

［規格１］40kg以下　　［規格２］　　［ 摘要 ］　　1　枚　当り

名　称　・　規　格	数　量	単　位	単　価	金　額	備　考
蓋版　機械・労務	1.00	枚			施工　第0-0018号内訳表
単　位　当　り	1	枚			
A　作業区分		=1	据付		
B　夜間作業の有無		=1	昼間作業		
C　規格・仕様		=1	40kg以下		
D　時間的制約の有無		=1	時間的制約なし		
E　施工箇所における補正		=1	無し		
F　★★1枚当りの単価(円/枚)		=	★★1枚当りの単価(円/枚)		

施工単価表

施工　第0-0018号内訳表

蓋版　機械・労務

［規格１］　［規格２］　［ 摘要 ］　1　枚　当り

名　称　・　規　格	数　量	単　位	単　価	金　額	備　考
蓋版（ｺﾝｸﾘｰﾄ製･鋼製）［昼間］ 40kg/枚以下 制約無		枚			
単　位　当　り	1	枚			
A　施工区分 B　夜間作業の有無 C　規格・仕様区分		=1 =1 =1	据付 昼間作業 40kg/枚以下		
D　時間的制約の有無 E　施工箇所による補正		=1 =1	時間的制約なし 無し		

現場打ち集水桝・街渠桝(本体)

積算単価算出表

施工　第0-0019号内訳表

［規格１］18-12-20BB［水ｾﾒﾝﾄ比 60%以下］　［規格２］1箇所当りCo使用量->0.30m3を超え0.32m3以 ［ 摘要 ］　1　箇所　当り

標準単価			代表機労材規格	構成比	基準単価		積算規格	単　価	補　正 構成比	備　考
	K1		ﾊﾞｯｸﾎｳ 山積0.8m3(平積0.6m3) [ｸﾛｰﾗ型] 排出ｶﾞｽ対策型含				ﾊﾞｯｸﾎｳ(排出ｶﾞｽ対策型含) 油圧式ｸﾛｰﾗ型山積0.8m3級			
	K									
	R1		型わく工				型わく工			
	R2		普通作業員				普通作業員			
	R3		土木一般世話役				土木一般世話役			
	R4		特殊作業員				特殊作業員			
	R									
	Z1		生ｺﾝｸﾘｰﾄ 高炉18-8-25(20) W/C=60%				生ｺﾝｸﾘｰﾄ 18-12-20BB 水ｾﾒﾝﾄ比60%以下			
	Z2		軽油 1.2号 ﾊﾟﾄﾛｰﾙ給油				軽油			
	Z									
							計			
	積算単価 ＝									
	A	ｺﾝｸﾘｰﾄ規格	=2	18-12-20BB［水ｾﾒﾝﾄ比 60%以下］						
	B	1箇所当りｺﾝｸﾘｰﾄ使用量	=6	0.30m3を超え0.32m3以下						
	C	ｺﾝｸﾘｰﾄ打設工法	=2	人力打設						
	D	養生工の種類	=1	一般養生・特殊養生(練炭)						

小型擁壁

積算単価算出表

施工　第0-0020号内訳表

［規格１］0.8m以上1.0m以下　［規格２］基礎砕石->有り 均しコン->無し　［ 摘要 ］　1　m3　当り

標準単価			代表機労材規格	構成比	基準単価		積算規格	単　価	補　正 構成比	備　考
	K1		ﾊﾞｯｸﾎｳ(ｸﾛｰﾗ型ｸﾚｰﾝ付) 山積0.45(平積0.35) [後方超小旋回型･超低騒音･排出ｶﾞｽ(2011)]				ﾊﾞｯｸﾎｳ(ｸﾛｰﾗ型) [後方超小旋回･超低騒音･ｸﾚｰﾝ付･(2011年] 0.45/0.35m3			
	K									
	R1		型わく工				型わく工			
	R2		普通作業員				普通作業員			
	R3		土木一般世話役				土木一般世話役			
	R4		運転手(特殊)				運転手(特殊)			
	R									
	Z1		生ｺﾝｸﾘｰﾄ 高炉18-8-25(20) W/C=60%				生ｺﾝｸﾘｰﾄ 18-8-40BB 水ｾﾒﾝﾄ比60%以下			
	Z2		軽油 1.2号 ﾊﾟﾄﾛｰﾙ給油				軽油			
	Z									
							計			
	積算単価 ＝									
	A	擁壁平均高さ	=3	0.8m以上1.0m以下						
	B	ｺﾝｸﾘｰﾄ規格	=1	18-8-40BB[水ｾﾒﾝﾄ比 60%以下]						
	C	基礎砕石の有無	=2	有り						
	D	均しｺﾝｸﾘｰﾄの有無	=1	無し						
	E	養生工の種類	=1	一般養生･特殊養生(練炭)						

化粧型枠

積算単価算出表

施工　第0-0021号内訳表

［規格１］　［規格２］　［ 摘要 ］　1　m2　当り

標準単価	代表機労材規格			構成比	基準単価	積算規格		単　価	補　正 構成比	備　考
	K									
	R1		型わく工				型わく工			
	R2		普通作業員				普通作業員			
	R3		土木一般世話役				土木一般世話役			
	R									
	Z									
							計			
	積算単価　＝									

小型擁壁

積算単価算出表

施工　第0-0022号内訳表

［規格１］0.6m以上0.8m未満　［規格２］基礎砕石->有り 均しコン->無し　［ 摘要 ］　1　m3　当り

標準単価			代表機労材規格	構成比	基準単価		積算規格	単　価	補　正 構成比	備　考
	K1		ﾊﾞｯｸﾎｳ(ｸﾛｰﾗ型ｸﾚｰﾝ付) 山積0.45(平積0.35) [後方超小旋回型･超低騒音･排出ｶﾞｽ(2011)]				ﾊﾞｯｸﾎｳ(ｸﾛｰﾗ型) [後方超小旋回･超低騒音･ｸﾚｰﾝ付･(2011年] 0.45/0.35m3			
	K									
	R1		型わく工				型わく工			
	R2		普通作業員				普通作業員			
	R3		土木一般世話役				土木一般世話役			
	R4		運転手(特殊)				運転手(特殊)			
	R									
	Z1		生ｺﾝｸﾘｰﾄ 高炉18-8-25(20) W/C=60%				生ｺﾝｸﾘｰﾄ 18-8-40BB 水ｾﾒﾝﾄ比60%以下			
	Z2		軽油 1.2号 ﾊﾟﾄﾛｰﾙ給油				軽油			
	Z									
							計			
	積算単価 ＝									
	A	擁壁平均高さ	=2	0.6m以上0.8m未満						
	B	ｺﾝｸﾘｰﾄ規格	=1	18-8-40BB[水ｾﾒﾝﾄ比 60%以下]						
	C	基礎砕石の有無	=2	有り						
	D	均しｺﾝｸﾘｰﾄの有無	=1	無し						
	E	養生工の種類	=1	一般養生･特殊養生(練炭)						

施工単価表

施工　第0-0023号内訳表

R-6雨水マンホール高さ調整

［規格１］　［規格２］　［ 摘要 ］　1　式　当り

名　称　・　規　格	数　量	単　位	単　価	金　額	備　考
蓋据付・調整ｺﾝｸﾘｰﾄﾌﾞﾛｯｸ据付工 流用品使用	1	箇所			施工　第0-0024号内訳表
調整ブロック撤去費	1	個			
モルタル練 普通 混合比->1:3	0.003	m3			施工　第0-0025号内訳表
単　位　当　り	1	式			

施工単価表

施工　第0-0024号内訳表

蓋据付・調整ｺﾝｸﾘｰﾄﾌﾞﾛｯｸ据付工

［規格１］流用品使用　［規格２］　［ 摘要 ］　1　箇所　当り

名　称　・　規　格	数　量	単　位	単　価	金　額	備　考
土木一般世話役		人			
特殊作業員		人			
普通作業員		人			
ﾄﾗｯｸｸﾚｰﾝ 油圧伸縮ｼﾞﾌﾞ型 4.9t吊 ｵﾍﾟﾚｰﾀ付き		日			
諸雑費		%			
単　位　当　り	1	箇所			
A　工種区分		=1	蓋据付・調整ｺﾝｸﾘｰﾄﾌﾞﾛｯｸ据付工		

モルタル練

積算単価算出表

施工　第0-0025号内訳表

［規格１］普通 混合比->1:3　　［規格２］　　［ 摘要 ］　　1　　m3　当り

標準単価	代表機労材規格			構成比	基準単価	積算規格		単　価	補　正 構成比	備　考
	K									
	R1		普通作業員				普通作業員			
	R									
	Z1		ｾﾒﾝﾄ 高炉B 25kg袋入				普通ﾎﾟﾙﾄﾗﾝﾄﾞｾﾒﾝﾄ (袋物25kg入り)			
	Z2		砂 細目(洗い)				砂 洗砂			
	Z									
							計			
	積算単価　＝									
	A B C	ｾﾒﾝﾄ種別 砂種類 混合比	=1 =1 =3	普通 洗砂 1:3						

施工単価表

施工　第0-0026号内訳表

R-19雨水マンホール高さ調整

［規格１］　［規格２］　［ 摘要 ］　1　式　当り

名　称　・　規　格	数　量	単　位	単　価	金　額	備　考
モルタル練 普通 混合比->1:3	0.003	m3			施工　第0-0025号内訳表
単　位　当　り	1	式			

施工単価表

施工　第0-0027号内訳表

H3ハンドホール高さ調整

［規格１］　［規格２］　［ 摘要 ］　1　式　当り

名　称　・　規　格	数　量	単　位	単　価	金　額	備　考
蓋据付・調整ｺﾝｸﾘｰﾄﾌﾞﾛｯｸ据付工	1	箇所			施工　第0-0028号内訳表
調整リングt=100	1	個			
単　位　当　り	1	式			

施工単価表

施工　第0-0028号内訳表

蓋据付・調整ｺﾝｸﾘｰﾄﾌﾞﾛｯｸ据付工

［規格１］　［規格２］　［ 摘要 ］　1　箇所　当り

名　称　・　規　格	数　量	単　位	単　価	金　額	備　考
土木一般世話役		人			
特殊作業員		人			
普通作業員		人			
ﾄﾗｯｸｸﾚｰﾝ 油圧伸縮ｼﾞﾌﾞ型 4.9t吊 ｵﾍﾟﾚｰﾀ付き		日			
諸雑費		%			
単　位　当　り	1	箇所			
A　工種区分		=1	蓋据付・調整ｺﾝｸﾘｰﾄﾌﾞﾛｯｸ据付工		

施工単価表

施工　第0-0029号内訳表

H4ハンドホール高さ調整

［規格１］　［規格２］　［ 摘要 ］　1　式　当り

名　称　・　規　格	数　量	単　位	単　価	金　額	備　考
蓋据付・調整ｺﾝｸﾘｰﾄﾌﾞﾛｯｸ据付工	1	箇所			施工　第0-0028号内訳表
調整リングt=100	1	個			
単　位　当　り	1	式			

施工単価表

施工　第0-0030号内訳表

H5ハンドホール高さ調整

［規格１］　［規格２］　［ 摘要 ］　1　式　当り

名　称　・　規　格	数　量	単　位	単　価	金　額	備　考
蓋据付・調整ｺﾝｸﾘｰﾄﾌﾞﾛｯｸ据付工	1	箇所			施工　第0-0028号内訳表
調整リングt=50	1	個			
単　位　当　り	1	式			

施工単価表

施工　第0-0031号内訳表

H20ハンドホール高さ調整

［規格１］　［規格２］　［ 摘要 ］　1　式　当り

名　称　・　規　格	数　量	単　位	単　価	金　額	備　考
モルタル練 普通 混合比->1:3	0.003	m3			施工　第0-0025号内訳表
単　位　当　り	1	式			

施工単価表

施工　第0-0032号内訳表

H21ハンドホール高さ調整

［規格１］　［規格２］　［ 摘要 ］　1　式　当り

名　称　・　規　格	数　量	単　位	単　価	金　額	備　考
モルタル練 普通 混合比->1:3	0.01	m3			施工　第0-0025号内訳表
蓋据付・調整ｺﾝｸﾘｰﾄﾌﾞﾛｯｸ据付工	1	箇所			施工　第0-0028号内訳表
調整リングt=50	1	個			
単　位　当　り	1	式			

施工単価表

施工　第0-0033号内訳表

S7汚水マンホール高さ調整

［規格１］　［規格２］　［ 摘要 ］　1　式　当り

名　称　・　規　格	数　量	単　位	単　価	金　額	備　考
硬質塩化ﾋﾞﾆﾙ管(既設管)撤去切断工 φ300mm	1	箇所			施工　第0-0034号内訳表
単　位　当　り	1	式			

施工単価表

施工　第0-0034号内訳表　　頁0-0065/0189

硬質塩化ﾋﾞﾆﾙ管(既設管)撤去切断工

［規格１］φ300mm　［規格２］　［ 摘要 ］　1　箇所　当り

名　称　・　規　格	数　量	単　位	単　価	金　額	備　考
配管工		人			
普通作業員		人			
諸雑費		%			
単　位　当　り	1	箇所			
A　作業区分 B　呼び径		=2 =14	既設管 300mm		

施工単価表

施工　第0-0035号内訳表

S8汚水マンホール高さ調整

［規格１］　［規格２］　［ 摘要 ］　1　式　当り

名　称　・　規　格	数　量	単　位	単　価	金　額	備　考
斜壁撤去	1	個			
1号斜壁 組立式(U型) 600×900×300mm		個			
蓋据付・調整ｺﾝｸﾘｰﾄﾌﾞﾛｯｸ据付工 流用品	1	箇所			施工　第0-0036号内訳表
モルタル練 普通 混合比->1:3	0.002	m3			施工　第0-0025号内訳表
単　位　当　り	1	式			

施工単価表

施工　第0-0036号内訳表　　頁0-0067/0189

蓋据付・調整ｺﾝｸﾘｰﾄﾌﾞﾛｯｸ据付工

［規格１］流用品　　［規格２］　　［ 摘要 ］　　1　箇所　当り

名　称　・　規　格	数　量	単　位	単　価	金　額	備　考
土木一般世話役		人			
特殊作業員		人			
普通作業員		人			
ﾄﾗｯｸｸﾚｰﾝ 油圧伸縮ｼﾞﾌﾞ型 4.9t吊 ｵﾍﾟﾚｰﾀ付き		日			
諸雑費		%			
単　位　当　り	1	箇所			
A　工種区分		=1	蓋据付・調整ｺﾝｸﾘｰﾄﾌﾞﾛｯｸ据付工		

施工単価表

施工　第0-0037号内訳表

量水器高さ調整

［規格１］　［規格２］　［ 摘要 ］　1　式　当り

名　称　・　規　格	数　量	単　位	単　価	金　額	備　考
モルタル練 普通 混合比->1:3	0.003	m3			施工　第0-0025号内訳表
単　位　当　り	1	式			

施工単価表

施工　第0-0038号内訳表

逆止弁高さ調整

［規格１］　［規格２］　［ 摘要 ］　1　式　当り

名　称　・　規　格	数　量	単　位	単　価	金　額	備　考
モルタル練 普通 混合比->1:3	0.003	m3			施工　第0-0025号内訳表
単　位　当　り	1	式			

床掘り

積算単価算出表

施工　第0-0039号内訳表

［規格１］土砂 上記以外(小規模)　［規格２］　［ 摘要 ］　1　m3　当り

標準単価			代表機労材規格	構成比	基準単価		積算規格	単　価	補　正 構成比	備　考
	K1		ﾊﾞｯｸﾎｳ(ｸﾛｰﾗ型) 山積0.28m3 (平積0.2m3) [後方超小旋回型･排ｶﾞｽ(第2次)]				ﾊﾞｯｸﾎｳ(ｸﾛｰﾗ型) [後方超小旋回型･排出ｶﾞｽ対策型(第2次)] 0.28/0.2m3			
	K									
	R1		運転手(特殊)				運転手(特殊)			
	R2		普通作業員				普通作業員			
	R									
	Z1		軽油 1.2号 ﾊﾟﾄﾛｰﾙ給油				軽油			
	Z									
							計			
	積算単価 ＝									
	A B	土質 施工方法	=1 =5	土砂 上記以外(小規模)						

埋戻し

積算単価算出表

施工　第0-0040号内訳表

［規格１］ 上記以外(小規模) 土砂　　［規格２］　　［ 摘要 ］　　1　　m3　当り

標準単価			代表機労材規格	構成比	基準単価		積算規格	単　価	補　正 構成比	備　考
	K1		ﾊﾞｯｸﾎｳ(ｸﾛｰﾗ型) 山積0.28m3 (平積0.2m3) [後方超小旋回型･排ｶﾞｽ(第2次)]				ﾊﾞｯｸﾎｳ(ｸﾛｰﾗ型) [後方超小旋回型･排出ｶﾞｽ対策型(第2次)] 0.28/0.2m3			
	K2		ﾀﾝﾊﾟ及びﾗﾝﾏ 質量60～80kg				ﾀﾝﾊﾟ及びﾗﾝﾏ [ﾗﾝﾏ] 60～80kg			
	K									
	R1		普通作業員				普通作業員			
	R2		特殊作業員				特殊作業員			
	R3		運転手(特殊)				運転手(特殊)			
	R									
	Z1		軽油 1.2号 ﾊﾟﾄﾛｰﾙ給油				軽油			
	Z2		ｶﾞｿﾘﾝ ﾚｷﾞｭﾗｰ ｽﾀﾝﾄﾞ				ﾚｷﾞｭﾗｰｶﾞｿﾘﾝ			
	Z									
							計			
	積算単価 ＝									
	A B	施工方法 土質	=5 =1	上記以外(小規模) 土砂						

土砂等運搬

積算単価算出表

施工　第0-0041号内訳表

［規格１］土質->土砂(岩塊･玉石混り土含む)　［規格２］　［ 摘要 ］　1　m3　当り

標準単価	代表機労材規格			構成比	基準単価	積算規格	単　価	補　正 構成比	備　考
	K1		ﾀﾞﾝﾌﾟﾄﾗｯｸ[ｵﾝﾛｰﾄﾞ･ﾃﾞｨｰｾﾞﾙ] 2t積級(ﾀｲﾔ損耗費及び補修費(良好)含む)			ﾀﾞﾝﾌﾟﾄﾗｯｸ 2t積級[ｵﾝﾛｰﾄﾞ･ﾃﾞｨｰｾﾞﾙ] ﾀｲﾔ損耗費及び補修費(良好)含む			
	K								
	R1		運転手(一般)			運転手(一般)			
	R								
	Z1		軽油 1.2号 ﾊﾟﾄﾛｰﾙ給油			軽油			
	Z								
						計			
	積算単価　＝								
	A	土砂等発生現場	=2	小規模					
	B	積込機種･規格	=6	ﾊﾞｯｸﾎｳ山積0.13m3(平積0.1m3)					
	C	土質	=1	土砂(岩塊･玉石混り土含む)					
	D	DID区間の有無	=2	有り					
	E	運搬距離	=15	6.5km以下					

施工単価表

施工　第0-0042号内訳表

処分費

［規格１］土 砂　　［規格２］　　［ 摘要 ］　　1　式　当り

名　称　・　規　格	数　量	単　位	単　価	金　額	備　考
投棄料	1.00	式			1 処分費
単　位　当　り	1	式			
A　種 類 B　処分量(m3又はt) C　★★投棄料(円/t)		=1 =30 =	土砂 処分量(m3又はt) ★★投棄料(円/t)		

施工単価表

施工　第0-0043号内訳表　　頁0-0074/0189

植栽工（シダレザクラH3.5 C0.18）

［規格１］植栽割増を含む　　［規格２］支柱別途計上　　［ 摘要 ］　　100　本　当り

名称・規格	数量	単位	単価	金額	備考
土木一般世話役		人			
造園工		人			
普通作業員		人			
樹木	100.00	本			
ﾊﾞｯｸﾎｳ運転（賃料）		日			
植栽割増		%			
合計	100	本			
単位当り	1	本			
A 樹木の幹周(cm)		=18	樹木の幹周(cm)		
B ﾊﾞｯｸﾎｳの有無		=1	使用する		
C ★★１本当り樹木単価（円/本）		=	★★１本当り樹木単価（円/本）		
D 支柱形式		=8	支柱別途計上		
G ★★土壌改良材単価（円/kg）		=	★★土壌改良材単価（円/kg）		

施工単価表

施工　第0-0045号内訳表

単穴改良

［規格１］　［規格２］　［ 摘要 ］　100　本　当り

名　称　・　規　格	数　量	単　位	単　価	金　額	備　考
真珠岩系パーライト（ネニサンソ２号）	4,180	L			
家畜糞尿堆肥	1,045	kg			
固形肥料（ウッドエース４号）	27	kg			
真砂土 （植栽用）		m3			
合　計	100	本			
単　位　当　り	1	本			

施工単価表

施工　第0-0046号内訳表　　頁0-0076/0189

支柱工

［規格１］二脚鳥居支柱(添木なし)　［規格２］　［ 摘要 ］　100　本　当り

名　称　・　規　格	数　量	単　位	単　価	金　額	備　考
土木一般世話役		人			
造園工		人			
普通作業員		人			
杉支柱丸太(防腐加工) 長さ0.6m×末口6cm	100.00	本			
杉支柱丸太(防腐加工) 長さ1.8m×末口6cm	200.00	本			
諸雑費		%			
合　計	100	本			
単　位　当　り	1	本			
A　支柱形式		=2	二脚鳥居支柱(添木なし)		

施工単価表

施工　第0-0047号内訳表　　頁0-0077/0189

公園植栽(植樹) [低木]

[規格１]ヒラドツツジH0.3 W0.3　　[規格２]　　[摘要]　　1　本　当り

名　称　・　規　格	数　量	単　位	単　価	金　額	備　考
樹 木		本			
公園植栽工(植樹) 低木 樹高60cm未満		本			
植樹割増		%			
単　位　当　り	1	本			
A　施工区分 B　★★樹木1本当り単価(円/本) C　★★樹木1本当りの土壌改良材単価(円/本)		=1 = =	低木 樹高 60cm未満 ★★樹木1本当り単価(円/本) ★★樹木1本当りの土壌改良材単価(円/本)		
D　施工規模による補正(S) E　時間的制約による補正(K1) F　植樹割増		=3 =1 =2	低木100本未満 時間的制約なし 植樹割増あり		

施工単価表

施工　第0-0048号内訳表

単穴改良（中低木）

［規格１］　［規格２］　［ 摘要 ］　1　式　当り

名　称　・　規　格	数　量	単　位	単　価	金　額	備　考
真珠岩系パーライト（ネニサンソ２号）	260	L			
家畜糞尿堆肥	65	kg			
固形肥料（ウッドエース４号）	6.8	kg			
真砂土 （植栽用）		m3			
単　位　当　り	1	式			

施工単価表

施工　第0-0049号内訳表

樹名板（スプリング式）

［規格１］　［規格２］　［ 摘要 ］　100　枚　当り

名　称　・　規　格	数　量	単　位	単　価	金　額	備　考
樹名板 168×118（解説QRラベル）	100	枚			
樹名板用スプリング 10cm	100	基			
樹名板設置手間	100	基			
合　計	100	枚			
単　位　当　り	1	枚			

施工単価表

施工　第0-0050号内訳表

移植工

［規格１］コバノミツバツツジ　［規格２］　［ 摘要 ］　1　式　当り

名　称　・　規　格	数　量	単　位	単　価	金　額	備　考
掘取 中低木->樹高５０cm，根巻->な　し	71	本			施工　第0-0051号内訳表
運搬工 中低木->樹高５０cm	71	本			施工　第0-0052号内訳表
公園植栽(植樹)［低木］ コバノミツバツツジH0.5 W0.25	71	本			施工　第0-0054号内訳表
単　位　当　り	1	式			

施工単価表

施工　第0-0051号内訳表　　頁0-0081/0189

掘取

［規格１］中低木->樹高５０cm，根巻->な　し　　［規格２］　　［ 摘要 ］　　100　本　当り

名　称　・　規　格	数　量	単　位	単　価	金　額	備　考
土木一般世話役		人			
造園工		人			
普通作業員		人			
合　計	100	本			
単　位　当　り	1	本			
A　樹木の区分 B　樹高(cm) D　根巻の有無		=1 =50 =2	中低木 樹高(cm) 根巻->な　し		

施工単価表

施工　第0-0052号内訳表　　頁0-0082/0189

運搬工

［規格１］中低木->樹高５０cm　　［規格２］　　［ 摘要 ］　　100　本　当り

名　称　・　規　格	数　量	単　位	単　価	金　額	備　考
ﾄﾗｯｸ(ｸﾚｰﾝ装置付)運転		時間			
合　計	100	本			
単　位　当　り	1	本			
A　樹木の規格 B　樹高(cm) D　運搬距離		=1 =50 =0.6	中低木 樹高(cm) 運搬距離		

施工単価表

施工　第0-0054号内訳表　　頁0-0083/0189

公園植栽(植樹) [低木]

[規格１]コバノミツバツツジH0.5 W0.25　　[規格２]　　[摘要]　　1　本　当り

名　称　・　規　格	数　量	単　位	単　価	金　額	備　考
公園植栽工(植樹) 低木 樹高60cm未満		本			
植樹割増		%			
単　位　当　り	1	本			
A　施工区分 B　★★樹木1本当り単価(円/本) C　★★樹木1本当りの土壌改良材単価(円/本)		=1 = =	低木 樹高 60cm未満 ★★樹木1本当り単価(円/本) ★★樹木1本当りの土壌改良材単価(円/本)		
D　施工規模による補正(S) E　時間的制約による補正(K1) F　植樹割増		=3 =1 =2	低木100本未満 時間的制約なし 植樹割増あり		

施工単価表

施工　第0-0055号内訳表

U型側溝-A

［規格１］　［規格２］　［ 摘要 ］　100　m　当り

名　称　・　規　格	数　量	単　位	単　価	金　額	備　考
モルタル練 普通 混合比->1:3	0.9	m3			施工　第0-0025号内訳表
U型側溝　機械・労務	100	m			施工　第0-0056号内訳表
蓋版　機械・労務	165	枚			施工　第0-0018号内訳表
基礎砕石 砕石厚->7.5cmを超え12.5cm以下 再生ｸﾗｯｼｬﾗﾝ RC-30,RC-40	50	m2			施工　第0-0005号内訳表
合　計	100	m			
単　位　当　り	1	m			

施工単価表

施工　第0-0056号内訳表

U型側溝　機械・労務

［規格１］　［規格２］　［ 摘要 ］　1　m　当り

名　称　・　規　格	数　量	単　位	単　価	金　額	備　考
U型側溝　L=600mm　［昼間］ 60超え300kg/個以下 制約無		m			
単　位　当　り	1	m			
A　施工区分 B　L=1m/4mの使用の有無 C　夜間作業の有無		=1 =1 =1	据付 無し 昼間作業		
D　規格・仕様区分 E　時間的制約の有無 F　施工箇所による補正		=2 =1 =1	L= 600mm　60kgを超え 300kg/個以下 時間的制約なし 無し		
G　基礎砕石施工の有無		=1	有り		

施工単価表

施工　第0-0057号内訳表

U型側溝-C

［規格１］　［規格２］　［ 摘要 ］　100　m　当り

名　称　・　規　格	数　量	単　位	単　価	金　額	備　考
U型側溝　機械・労務	100	m			施工　第0-0058号内訳表
蓋版　機械・労務	165	枚			施工　第0-0018号内訳表
基礎砕石 砕石厚->7.5cmを超え12.5cm以下 再生ｸﾗｯｼｬﾗﾝ RC-30,RC-40	44	m2			施工　第0-0005号内訳表
合　計	100	m			
単　位　当　り	1	m			

施工単価表

施工　第0-0058号内訳表　　頁0-0087/0189

U型側溝　機械・労務

［規格１］　［規格２］　［ 摘要 ］　1　m　当り

名　称　・　規　格	数　量	単　位	単　価	金　額	備　考
U型側溝　L=600mm　［昼間］ 60kg/個以下 制約無		m			
単　位　当　り	1	m			
A　施工区分 B　L=1m/4mの使用の有無 C　夜間作業の有無		=1 =1 =1	据付 無し 昼間作業		
D　規格・仕様区分 E　時間的制約の有無 F　施工箇所による補正		=1 =1 =1	L= 600mm　60kg/個以下 時間的制約なし 無し		
G　基礎砕石施工の有無		=1	有り		

施工単価表

施工　第0-0059号内訳表

U型側溝-F

［規格１］　［規格２］　［ 摘要 ］　100　m　当り

名　称　・　規　格	数　量	単　位	単　価	金　額	備　考
ﾌﾟﾚｷｬｽﾄU型 落ちふた式U形側溝 1種(歩道用) JIS133	100	m			施工　第0-0060号内訳表
落ちふた式U形側溝蓋 1種(歩道) 設置 PC230	200	枚			施工　第0-0062号内訳表
合　計	100	m			
単　位　当　り	1	m			

施工単価表

施工　第0-0060号内訳表　　頁0-0089/0189

ﾌﾟﾚｷｬｽﾄU型 落ちふた式U形側溝 1種(歩道用)

［規格１］JIS133　［規格２］　［ 摘要 ］　10　m　当り

名　称　・　規　格	数　量	単　位	単　価	金　額	備　考
JIS側溝 1種 JIS133 歩道用［下水汚泥ｽﾗｸﾞ入り］		m			
U型側溝　機械・労務	10.00	m			施工　第0-0061号内訳表
再生切込砕石 (0～30mm･0～40mm)		m3			
合　計	10	m			
単　位　当　り	1	m			
A　U型側溝の形状 B　寸法 C　基礎材区分		=1 =2 =3	落ちふた式U形側溝　１種(歩道用) JIS100型 B:300 H:300 ［JIS133/JIS333］ 再生切込砕石基礎		
D　夜間作業の有無 E　時間的制約の有無 F　施工箇所における補正		=1 =1 =1	昼間作業 時間的制約なし 無し		

施工単価表

施工　第0-0061号内訳表　　頁0-0090/0189

U型側溝　機械・労務

［規格１］　［規格２］　［ 摘要 ］　1　m　当り

名　称　・　規　格	数　量	単　位	単　価	金　額	備　考
U型側溝　L=2000mm　［昼間］ 1000kg/個以下 制約無		m			
単　位　当　り	1	m			
A　施工区分 B　L=1m/4mの使用の有無 C　夜間作業の有無		=1 =1 =1	据付 無し 昼間作業		
D　規格・仕様区分 E　時間的制約の有無 F　施工箇所による補正		=3 =1 =1	L=2000mm　1000kg/個以下 時間的制約なし 無し		
G　基礎砕石施工の有無		=1	有り		

施工単価表

施工　第0-0062号内訳表　　頁0-0091/0189

落ちふた式U形側溝蓋 1種(歩道) 設置

[規格１]PC230　　[規格２]　　[摘要]　　1　枚　当り

名　称　・　規　格	数　量	単　位	単　価	金　額	備　考
JIS側溝 1種用ｺﾝｸﾘｰﾄ製側溝蓋 PC230[下水汚泥ｽﾗｸﾞ入り]		枚			
蓋版　機械・労務	1.00	枚			施工　第0-0018号内訳表
単　位　当　り	1	枚			
A　作業区分 B　記号 C　夜間作業の有無		=1 =2 =1	設置 PC230 昼間作業		
D　時間的制約の有無 E　施工箇所における補正		=1 =1	時間的制約なし 無し		

施工単価表

施工　第0-0063号内訳表

U型側溝-G

［規格１］　［規格２］　［ 摘要 ］　100　m　当り

名　称　・　規　格	数　量	単　位	単　価	金　額	備　考
ﾌﾟﾚｷｬｽﾄU型 落ちふた式U形側溝 3種(車道用) JIS333	100	m			施工　第0-0064号内訳表
落ちふた式U形側溝蓋 3種(車道) 設置 PC330	200	枚			施工　第0-0065号内訳表
合　計	100	m			
単　位　当　り	1	m			

施工単価表

施工　第0-0064号内訳表　　頁0-0093/0189

ﾌﾟﾚｷｬｽﾄU型 落ちふた式U形側溝 3種(車道用)

［規格１］JIS333　［規格２］　［ 摘要 ］　10　m　当り

名　称　・　規　格	数　量	単　位	単　価	金　額	備　考
JIS側溝 3種 JIS333 ［下水汚泥ｽﾗｸﾞ入り］		m			
U型側溝　機械・労務	10.00	m			施工　第0-0061号内訳表
再生切込砕石 (0～30mm･0～40mm)		m3			
合　計	10	m			
単　位　当　り	1	m			
A　U型側溝の形状 B　寸法 C　基礎材区分		=2 =2 =3	落ちふた式U形側溝　３種(車道用) JIS300型 B:300 H:300 ［JIS133/JIS333］ 再生切込砕石基礎		
D　夜間作業の有無 E　時間的制約の有無 F　施工箇所における補正		=1 =1 =1	昼間作業 時間的制約なし 無し		

施工単価表

施工　第0-0065号内訳表　　頁0-0094/0189

落ちふた式U形側溝蓋 3種(車道) 設置

[規格１]PC330　　[規格２]　　[摘要]　　1　枚　当り

名　称　・　規　格	数　量	単　位	単　価	金　額	備　考
JIS側溝 3種用ｺﾝｸﾘｰﾄ製側溝蓋 PC330[下水汚泥ｽﾗｸﾞ入り]		枚			
蓋版　機械・労務	1.00	枚			施工　第0-0066号内訳表
単　位　当　り	1	枚			
A　作業区分 B　記号 C　夜間作業の有無		=1 =6 =1	設置 PC330 昼間作業		
D　時間的制約の有無 E　施工箇所における補正		=1 =1	時間的制約なし 無し		

施工単価表

施工　第0-0066号内訳表

蓋版　機械・労務

［規格１］　［規格２］　［ 摘要 ］　1　枚　当り

名　称　・　規　格	数　量	単　位	単　価	金　額	備　考
蓋版（ｺﾝｸﾘｰﾄ製･鋼製）［昼間］ 40超え170kg/枚以下 制約無		枚			
単　位　当　り	1	枚			
A　施工区分 B　夜間作業の有無 C　規格・仕様区分		=1 =1 =2	据付 昼間作業 40kgを超え 170kg/枚以下		
D　時間的制約の有無 E　施工箇所による補正		=1 =1	時間的制約なし 無し		

施工単価表

施工　第0-0067号内訳表

U型側溝-I

［規格１］　［規格２］　［ 摘要 ］　100　m　当り

名　称　・　規　格	数　量	単　位	単　価	金　額	備　考
ﾌﾟﾚｷｬｽﾄU型水路［U形側溝(ﾄﾗﾌ)］ PUS224	100	m			施工　第0-0068号内訳表
ｸﾞﾚｰﾁﾝｸﾞ布設 40kg以下	100	枚			施工　第0-0069号内訳表
合　計	100	m			
単　位　当　り	1	m			

施工単価表

施工　第0-0068号内訳表　　頁0-0097/0189

ﾌﾟﾚｷｬｽﾄU型水路［U形側溝(ﾄﾗﾌ)］

［規格１］PUS224　　［規格２］　　［ 摘要 ］　　10　m　当り

名　称　・　規　格	数　量	単　位	単　価	金　額	備　考
ﾌﾟﾚｷｬｽﾄU型水路(ﾄﾗﾌ)ｽﾗｸﾞ入 PUS224,324 L=600		個			
U型側溝　機械・労務	10.00	m			施工　第0-0058号内訳表
再生切込砕石 (0～30mm･0～40mm)		m3			
合　計	10	m			
単　位　当　り	1	m			
A　U型水路の形状 B　U型水路の寸法 D　基礎材区分		=1 =1 =3	PUS200型(蓋なしの場合) B:240 H:240［PUS224/PUS324］ 再生切込砕石基礎		
E　夜間作業の有無 F　時間的制約の有無 G　施工箇所における補正		=1 =1 =1	昼間作業 時間的制約なし 無し		

施工単価表

施工　第0-0069号内訳表　　頁0-0098/0189

ｸﾞﾚｰﾁﾝｸﾞ布設

［規格１］40kg以下　　［規格２］　　［ 摘要 ］　　1　枚　当り

名　称　・　規　格	数　量	単　位	単　価	金　額	備　考
ｸﾞﾚｰﾁﾝｸﾞ		枚			
蓋版　機械・労務	1.00	枚			施工　第0-0018号内訳表
単　位　当　り	1	枚			
A　作業区分		=1	据付		
B　夜間作業の有無		=1	昼間作業		
C　規格・仕様		=1	40kg以下		
D　時間的制約の有無		=1	時間的制約なし		
E　施工箇所における補正		=1	無し		
F　★★1枚当りの単価(円/枚)		=	★★1枚当りの単価(円/枚)		

施工単価表

施工　第0-0070号内訳表

雨水取付管（管接続）

［規格１］　［規格２］　［ 摘要 ］　100　箇所　当り

名　称　・　規　格	数　量	単　位	単　価	金　額	備　考
取付管布設および支管取付工 管径 200mm, ｺﾝｸﾘｰﾄ製･陶製以外の管	100	箇所			施工　第0-0071号内訳表
砂基礎設置	74	m3			施工　第0-0072号内訳表
砂 洗砂		m3			
合　計	100	箇所			
単　位　当　り	1	箇所			

施工単価表

施工　第0-0071号内訳表　　頁0-0100/0189

取付管布設および支管取付工

［規格１］管径 200mm，ｺﾝｸﾘｰﾄ製･陶製以外の管　　［規格２］　　［ 摘要 ］　　1　　箇所　　当り

名　称　・　規　格	数　　量	単　位	単　　価	金　　額	備　　考
取付管敷設工及び支管取付工 管径200mm		箇所			
単　位　当　り	1	箇所			
A　管径 B　1工事の施工規模(S) C　時間的制約(K1)		=4 =1 =1	管径 200mm 5箇所以上 時間的制約なし		
D　夜間作業(K2) E　平均取付管長(K3･4) F　本管の材質(K5)		=1 =3 =1	昼間作業 5m以上12m未満 ｺﾝｸﾘｰﾄ製･陶製以外の管		
G　可とう性支管の設置		=1	可とう性支管以外		

施工単価表

施工　第0-0072号内訳表　　頁0-0101/0189

砂基礎設置

［規格１］　［規格２］　［ 摘要 ］　1　m3　当り

名　称　・　規　格	数　量	単　位	単　価	金　額	備　考
砂基礎設置 機械施工	1.00	m3			
単　位　当　り	1	m3			
A　施工区分 B　施工規模 C　時間的制約の補正		=2 =2 =1	機械施工 10m3未満 時間的制約なし		
D　夜間作業の補正		=1	昼間作業		

施工単価表

施工　第0-0073号内訳表

雨水取付管（桝接続）

［規格１］　［規格２］　［ 摘要 ］　100　m　当り

名　称　・　規　格	数　量	単　位	単　価	金　額	備　考
硬質塩化ﾋﾞﾆﾙ管設置工 呼び径 200mm	100	m			施工　第0-0074号内訳表
砂基礎設置	13	m3			施工　第0-0075号内訳表
砂 洗砂		m3			
合　計	100	m			
単　位　当　り	1	m			

施工単価表

施工　第0-0074号内訳表

硬質塩化ﾋﾞﾆﾙ管設置工

［規格１］呼び径 200㎜　［規格２］　［ 摘要 ］　1　m　当り

名　称　・　規　格	数　量	単　位	単　価	金　額	備　考
硬質塩化ﾋﾞﾆﾙ管設置工 呼び径200㎜	1.00	m			
単　位　当　り	1	m			
A　管径区分 B　施工規模 C　時間的制約の補正		=2 =1 =1	呼び径 200㎜ 20ｍ以上 時間的制約なし		
D　夜間作業の補正		=1	昼間作業		

施工単価表

施工　第0-0075号内訳表　　頁0-0104/0189

砂基礎設置

［規格１］　［規格２］　［ 摘要 ］　1　m3　当り

名　称　・　規　格	数　量	単　位	単　価	金　額	備　考
砂基礎設置 機械施工	1.00	m3			
単　位　当　り	1	m3			
A　施工区分 B　施工規模 C　時間的制約の補正		=2 =2 =1	機械施工 10m3未満 時間的制約なし		
D　夜間作業の補正		=1	昼間作業		

施工単価表

施工　第0-0076号内訳表

集水桝-MB

［規格１］　［規格２］　［ 摘要 ］　100　箇所　当り

名　称　・　規　格	数　量	単　位	単　価	金　額	備　考
現場打ち集水桝･街渠桝(本体) 18-12-20BB[水ｾﾒﾝﾄ比 60%以下] 1箇所当りCo使用量->0.36m3を超え0.38m3以	100	箇所			施工　第0-0077号内訳表
ｸﾞﾚｰﾁﾝｸﾞ布設 40kg以下	100	枚			施工　第0-0078号内訳表
合　計	100	箇所			
単　位　当　り	1	箇所			

現場打ち集水桝・街渠桝(本体)

積算単価算出表

施工　第0-0077号内訳表

［規格１］18-12-20BB［水ｾﾒﾝﾄ比 60%以下］　［規格２］1箇所当りCo使用量->0.36m3を超え0.38m3以 ［ 摘要 ］　1　箇所　当り

標準単価			代表機労材規格	構成比	基準単価		積算規格	単　価	補　正 構成比	備　考
	K1		ﾊﾞｯｸﾎｳ 山積0.8m3(平積0.6m3) [ｸﾛｰﾗ型] 排出ｶﾞｽ対策型含				ﾊﾞｯｸﾎｳ(排出ｶﾞｽ対策型含) 油圧式ｸﾛｰﾗ型山積0.8m3級			
	K									
	R1		型わく工				型わく工			
	R2		普通作業員				普通作業員			
	R3		土木一般世話役				土木一般世話役			
	R4		特殊作業員				特殊作業員			
	R									
	Z1		生ｺﾝｸﾘｰﾄ 高炉18-8-25(20) W/C=60%				生ｺﾝｸﾘｰﾄ 18-12-20BB 水ｾﾒﾝﾄ比60%以下			
	Z2		軽油 1.2号 ﾊﾟﾄﾛｰﾙ給油				軽油			
	Z									
							計			
	積算単価 ＝									
	A	ｺﾝｸﾘｰﾄ規格	=2	18-12-20BB［水ｾﾒﾝﾄ比 60%以下］						
	B	1箇所当りｺﾝｸﾘｰﾄ使用量	=9	0.36m3を超え0.38m3以下						
	C	ｺﾝｸﾘｰﾄ打設工法	=2	人力打設						
	D	養生工の種類	=1	一般養生・特殊養生(練炭)						

施工単価表

施工　第0-0078号内訳表　　頁0-0107/0189

ｸﾞﾚｰﾁﾝｸﾞ布設

［規格１］40kg以下　　［規格２］　　［ 摘要 ］　　1　枚　当り

名　称　・　規　格	数　量	単　位	単　価	金　額	備　考
ｸﾞﾚｰﾁﾝｸﾞ		枚			
蓋版　機械・労務	1.00	枚			施工　第0-0018号内訳表
単　位　当　り	1	枚			
A　作業区分		=1	据付		
B　夜間作業の有無		=1	昼間作業		
C　規格・仕様		=1	40kg以下		
D　時間的制約の有無		=1	時間的制約なし		
E　施工箇所における補正		=1	無し		
F　★★1枚当りの単価(円/枚)		=	★★1枚当りの単価(円/枚)		

施工単価表

施工　第0-0079号内訳表

集水桝-MC

［規格１］　［規格２］　［ 摘要 ］　100　箇所　当り

名　称　・　規　格	数　量	単　位	単　価	金　額	備　考
現場打ち集水桝･街渠桝(本体) 18-12-20BB[水ｾﾒﾝﾄ比 60%以下] 1箇所当りCo使用量->0.40m3を超え0.43m3以	100	箇所			施工　第0-0080号内訳表
ｸﾞﾚｰﾁﾝｸﾞ布設 40kg以下	100	枚			施工　第0-0078号内訳表
合　計	100	箇所			
単　位　当　り	1	箇所			

現場打ち集水桝・街渠桝(本体)

積算単価算出表

施工　第0-0080号内訳表

［規格１］18-12-20BB［水ｾﾒﾝﾄ比 60%以下］　［規格２］1箇所当りCo使用量->0.40m3を超え0.43m3以 ［ 摘要 ］　1　箇所　当り

標準単価			代表機労材規格	構成比	基準単価		積算規格	単　価	補　正 構成比	備　考
	K1		ﾊﾞｯｸﾎｳ 山積0.8m3(平積0.6m3) [ｸﾛｰﾗ型] 排出ｶﾞｽ対策型含				ﾊﾞｯｸﾎｳ(排出ｶﾞｽ対策型含) 油圧式ｸﾛｰﾗ型山積0.8m3級			
	K									
	R1		型わく工				型わく工			
	R2		普通作業員				普通作業員			
	R3		土木一般世話役				土木一般世話役			
	R4		特殊作業員				特殊作業員			
	R									
	Z1		生ｺﾝｸﾘｰﾄ 高炉18-8-25(20) W/C=60%				生ｺﾝｸﾘｰﾄ 18-12-20BB 水ｾﾒﾝﾄ比60%以下			
	Z2		軽油 1.2号 ﾊﾟﾄﾛｰﾙ給油				軽油			
	Z									
							計			
	積算単価 ＝									
	A	ｺﾝｸﾘｰﾄ規格	=2	18-12-20BB［水ｾﾒﾝﾄ比 60%以下］						
	B	1箇所当りｺﾝｸﾘｰﾄ使用量	=11	0.40m3を超え0.43m3以下						
	C	ｺﾝｸﾘｰﾄ打設工法	=2	人力打設						
	D	養生工の種類	=1	一般養生・特殊養生(練炭)						

施工単価表

施工　第0-0081号内訳表　　頁0-0110/0189

浸透桝

［規格１］　［規格２］　［ 摘要 ］　100　式　当り

名　称　・　規　格	数　量	単　位	単　価	金　額	備　考
透水シート 長繊維ポリエステル系不織布（294N/5cm）	153	m2			
フィルター材 単粒度砕石(4号)	14	m3			施工　第0-0082号内訳表
浸透ます 据付 波状管及び網状管(450～600mm)	140	m			施工　第0-0083号内訳表
フィルター層 ｔ＝100mm以上120mm未満 洗砂	38	m2			施工　第0-0084号内訳表
合　計	100	式			
単　位　当　り	1	式			

フィルター材

積算単価算出表

施工　第0-0082号内訳表

［規格１］単粒度砕石(4号)　［規格２］　［ 摘要 ］　1　m3　当り

標準単価			代表機労材規格	構成比	基準単価		積算規格	単　価	補　正 構成比	備　考
	K1		ﾊﾞｯｸﾎｳ(ｸﾛｰﾗ型) 山積0.45m3(平積0.35m3) [標準型･排出ｶﾞｽ対策型(第1次基準値)]				ﾊﾞｯｸﾎｳ(ｸﾛｰﾗ型) [標準型･排出ｶﾞｽ対策型(第1次基準値)] 0.45/0.35m3			
	K									
	R1		普通作業員				普通作業員			
	R2		土木一般世話役				土木一般世話役			
	R3		運転手(特殊)				運転手(特殊)			
	R4		特殊作業員				特殊作業員			
	R									
	Z1		再生ｸﾗｯｼｬｰﾗﾝ RC-40				単粒度砕石(4号) (20～30mm)			
	Z2		軽油 1.2号 ﾊﾟﾄﾛｰﾙ給油				軽油			
	Z									
							計			
	積算単価 ＝									
	A	ﾌｨﾙﾀｰ材の種類	=4	単粒度砕石(4号)						

浸透ます

積算単価算出表

施工　第0-0083号内訳表　　頁0-0112/0189

［規格１］据付　　［規格２］波状管及び網状管(450～600mm)　　［ 摘要 ］　　1　m　当り

標準単価			代表機労材規格	構成比	基準単価		積算規格	単　価	補　正 構成比	備　考
	K									
	R1		普通作業員				普通作業員			
	R2		土木一般世話役				土木一般世話役			
	R									
	Z1		暗渠排水管 波状管 呼び径500mm 高密度ﾎﾟﾘｴﾁﾚﾝ管(ｼﾝｸﾞﾙ構造)				浸透ます EM-400×500			
	Z									
							計			
	積算単価　＝									
	A	作業区分	=1	据付						
	B	管種別	=2	波状管及び網状管						
	C	呼び径	=3	450～600mm						
	D	継手材料費	=2	不要						
	E	暗渠排水管(円/m)の単価コード	=12	暗渠排水管(円/m)の単価コード						

フィルター層

積算単価算出表

施工　第0-0084号内訳表

［規格１］ t ＝100mm以上120mm未満　　［規格２］洗砂　　［ 摘要 ］　　1　　m2　当り

標準単価			代表機労材規格	構成比	基準単価		積算規格	単　価	補　正 構成比	備　考
	K1		ﾊﾞｯｸﾎｳ 山積0.28m3(平積0.2) [ｸﾛｰﾗ型後方超小旋回型] 排出ｶﾞｽ対策型含				ﾊﾞｯｸﾎｳ(排出ｶﾞｽ対策型含) 油圧ｸﾛｰﾗ後方超小旋回　山積0.28m3			
	K2		振動ﾛｰﾗ(舗装用) 質量3～4t [搭乗ｺﾝﾊﾞｲﾝﾄﾞ式] 排出ｶﾞｽ対策型含				振動ﾛｰﾗ(排出ｶﾞｽ対策型含) 搭乗式ｺﾝﾊﾞｲﾝﾄﾞ型 3～4t			
	K									
	R1		特殊作業員				特殊作業員			
	R2		運転手(特殊)				運転手(特殊)			
	R3		普通作業員				普通作業員			
	R4		土木一般世話役				土木一般世話役			
	R									
	Z1		砂 再生砂				砂 洗砂			
	Z2		軽油 1.2号 ﾊﾟﾄﾛｰﾙ給油				軽油			
	Z									
							計			
	積算単価 ＝									
	A	平均厚さ	=4	100mm以上120mm未満						
	B	ﾌｨﾙﾀｰ材種別	=1	洗砂						

施工単価表

施工　第0-0085号内訳表　　頁0-0114/0189

アスファルト舗装A（流用材）

［規格１］　［規格２］　［ 摘要 ］　100　m2　当り

名　称　・　規　格	数　量	単　位	単　価	金　額	備　考
不陸整正 補足材料->無し	100	m2			施工　第0-0086号内訳表
下層路盤(車道・路肩部)流用 全仕上り厚->２００mm　1層施工 路盤材(各種)	100	m2			施工　第0-0087号内訳表
掘削 土砂 ｵｰﾌﾟﾝｶｯﾄ 5,000m3未満	20	m3			施工　第0-0088号内訳表
土砂等運搬 土質->土砂(岩塊･玉石混り土含む)	20	m3			施工　第0-0089号内訳表
上層路盤(車道・路肩部) 粒調砕石 M-25,M-30,M-40 ｔ＝１００mm	100	m2			施工　第0-0090号内訳表
表層(車道・路肩部) ｔ＝４０mm 密粒度ｱｽｺﾝ[再](13)	100	m2			施工　第0-0091号内訳表
合　　計	100	m2			
単　位　当　り	1	m2			

不陸整正

積算単価算出表

施工　第0-0086号内訳表

［規格１］補足材料->無し　［規格２］　［ 摘要 ］　1　m2　当り

標準単価			代表機労材規格	構成比	基準単価		積算規格	単　価	補　正 構成比	備　考
	K1		ﾓｰﾀｸﾞﾚｰﾀﾞ ﾌﾞﾚｰﾄﾞ幅3.1m ［土工用･排出ｶﾞｽ対策型(第2次基準値)］				ﾓｰﾀｸﾞﾚｰﾀﾞ ［土工用･排出ｶﾞｽ対策型(第2次基準値)］ 3.1m			
	K2		ﾛｰﾄﾞﾛｰﾗ 質量10t ［ﾏｶﾀﾞﾑ･排出ｶﾞｽ対策型(第2次基準値)］				ﾛｰﾄﾞﾛｰﾗ ［ﾏｶﾀﾞﾑ･排出ｶﾞｽ対策型(第2次基準値)］ 10t			
	K3		ﾀｲﾔﾛｰﾗ 質量8～20t 排出ｶﾞｽ対策型含				ﾀｲﾔﾛｰﾗ(排出ｶﾞｽ対策型含) 8～20t			
	K									
	R1		運転手(特殊)				運転手(特殊)			
	R2		特殊作業員				特殊作業員			
	R3		普通作業員				普通作業員			
	R4		土木一般世話役				土木一般世話役			
	R									
	Z1		軽油 1.2号 ﾊﾟﾄﾛｰﾙ給油				軽油			
	Z									
							計			
	積算単価　＝									
	A	補足材料の有無	=1	無し						

04-29452501-1

下層路盤(車道・路肩部)流用

積算単価算出表

施工　第0-0087号内訳表

［規格１］全仕上り厚->２００mm　1層施工　　［規格２］路盤材(各種)　　［ 摘要 ］　　1　m2　当り

標準単価			代表機労材規格	構成比	基準単価		積算規格	単　価	補　正 構成比	備　考
	K1		ﾓｰﾀｸﾞﾚｰﾀﾞ ﾌﾞﾚｰﾄﾞ幅3.1m [土工用･排出ｶﾞｽ対策型(第2次基準値)]				ﾓｰﾀｸﾞﾚｰﾀﾞ [土工用･排出ｶﾞｽ対策型(第2次基準値)] 3.1m			
	K2		ﾛｰﾄﾞﾛｰﾗ 質量10t [ﾏｶﾀﾞﾑ･排出ｶﾞｽ対策型(第2次基準値)]				ﾛｰﾄﾞﾛｰﾗ [ﾏｶﾀﾞﾑ･排出ｶﾞｽ対策型(第2次基準値)] 10t			
	K3		ﾀｲﾔﾛｰﾗ 質量8～20t 排出ｶﾞｽ対策型含				ﾀｲﾔﾛｰﾗ(排出ｶﾞｽ対策型含) 8～20t			
	K									
	R1		運転手(特殊)				運転手(特殊)			
	R2		特殊作業員				特殊作業員			
	R3		普通作業員				普通作業員			
	R4		土木一般世話役				土木一般世話役			
	R									
	Z1		ｸﾗｯｼｬｰﾗﾝ C-40 全厚t=150mm				路盤材流用			
	Z2		軽油 1.2号 ﾊﾟﾄﾛｰﾙ給油				軽油			
	Z									
							計			
	積算単価 ＝									
	A	全仕上り厚(mm)	=200	全仕上り厚(mm)						
	B	施工区分	=1	1層施工						
	C	材料	=4	路盤材(各種)						

下層路盤(車道・路肩部)流用

積算単価算出表

施工　第0-0087号内訳表

［規格１］全仕上り厚->２００mm　1層施工　　［規格２］路盤材(各種)　　［ 摘要 ］　　1　m2　当り

標準単価	代表機労材規格			構成比	基準単価	積算規格		単　価	補　正 構成比	備　考
	D	路盤材(各種)(円/m3)の単価コード	=11		路盤材(各種)(円/m3)の単価コード					

掘削

積算単価算出表

施工　第0-0088号内訳表

［規格１］土砂 ｵｰﾌﾟﾝｶｯﾄ　［規格２］5,000m3未満　［ 摘要 ］　1　m3　当り

標準単価			代表機労材規格	構成比	基準単価		積算規格	単　価	補　正 構成比	備　考
	K1		ﾊﾞｯｸﾎｳ(ｸﾛｰﾗ型)　山積0.8m3(平積0.6m3) ［標準型･超低騒音型･排出ｶﾞｽ対策型(3次)］				ﾊﾞｯｸﾎｳ(ｸﾛｰﾗ型) ［標準型･超低騒音型･排ｶﾞｽ対策型(第3次)］ 0.8/0.6m3			
	K									
	R1		運転手(特殊)				運転手(特殊)			
	R									
	Z1		軽油 1.2号 ﾊﾟﾄﾛｰﾙ給油				軽油			
	Z									
							計			
	積算単価　＝									
	A	土質	=1	土砂						
	B	施工方法	=1	ｵｰﾌﾟﾝｶｯﾄ						
	D	押土の有無	=2	無し						
	E	障害の有無	=1	無し						
	F	施工数量	=3	5,000m3未満						

土砂等運搬

積算単価算出表

施工　第0-0089号内訳表

［規格１］土質->土砂(岩塊･玉石混り土含む)　［規格２］　［ 摘要 ］　1　m3　当り

標準単価		代表機労材規格	構成比	基準単価	積算規格	単　価	補　正 構成比	備　考
	K1	ﾀﾞﾝﾌﾟﾄﾗｯｸ[ｵﾝﾛｰﾄﾞ･ﾃﾞｨｰｾﾞﾙ] 10t積級(ﾀｲﾔ損耗費及び補修費(良好)含む)			ﾀﾞﾝﾌﾟﾄﾗｯｸ 10t積級[ｵﾝﾛｰﾄﾞ･ﾃﾞｨｰｾﾞﾙ] ﾀｲﾔ損耗費及び補修費(良好)含む			
	K							
	R1	運転手(一般)			運転手(一般)			
	R							
	Z1	軽油 1.2号 ﾊﾟﾄﾛｰﾙ給油			軽油			
	Z							
					計			
	積算単価　＝							
	A	土砂等発生現場　=1	標準					
	B	積込機種･規格　=3	ﾊﾞｯｸﾎｳ山積0.45m3(平積0.35m3)					
	C	土質　=1	土砂(岩塊･玉石混り土含む)					
	D	DID区間の有無　=1	無し					
	E	運搬距離　=3	0.5km以下					

上層路盤(車道・路肩部)

積算単価算出表

施工　第0-0090号内訳表

［規格１］粒調砕石 M-25,M-30,M-40　　［規格２］ ｔ＝１００mm　　［ 摘要 ］　　1　　m2　当り

標準単価			代表機労材規格	構成比	基準単価		積算規格	単　価	補　正 構成比	備　考
	K1		ﾓｰﾀｸﾞﾚｰﾀﾞ ﾌﾞﾚｰﾄﾞ幅3.1m ［土工用･排出ｶﾞｽ対策型(第2次基準値)］				ﾓｰﾀｸﾞﾚｰﾀﾞ ［土工用･排出ｶﾞｽ対策型(第2次基準値)］ 3.1m			
	K2		ﾛｰﾄﾞﾛｰﾗ 質量10t ［ﾏｶﾀﾞﾑ･排出ｶﾞｽ対策型(第2次基準値)］				ﾛｰﾄﾞﾛｰﾗ ［ﾏｶﾀﾞﾑ･排出ｶﾞｽ対策型(第2次基準値)］ 10t			
	K3		ﾀｲﾔﾛｰﾗ 質量8～20t 排出ｶﾞｽ対策型含				ﾀｲﾔﾛｰﾗ(排出ｶﾞｽ対策型含) 8～20t			
	K									
	R1		運転手(特殊)				運転手(特殊)			
	R2		特殊作業員				特殊作業員			
	R3		普通作業員				普通作業員			
	R4		土木一般世話役				土木一般世話役			
	R									
	Z1		再生粒度調整砕石 RM-40 全厚t=150mm				粒調砕石 (0～25mm･0～30mm･0～40mm)			
	Z2		軽油 1.2号 ﾊﾟﾄﾛｰﾙ給油				軽油			
	Z									
							計			
	積算単価 ＝									
	A	材料	=3	粒調砕石 M-25,M-30,M-40						
	D	全仕上り厚(mm)	=100	全仕上り厚(mm)						
	E	施工区分	=1	1層施工						

表層(車道・路肩部)

積算単価算出表

施工　第0-0091号内訳表

[規格１]　ｔ＝４０mm　　[規格２] 密粒度ｱｽｺﾝ[再](13)　　[摘要]　　1　　m2　当り

標準単価			代表機労材規格	構成比	基準単価		積算規格	単　価	補　正 構成比	備　考
	K1		ｱｽﾌｧﾙﾄﾌｨﾆｯｼｬ 舗装幅2.3～6.0m [ﾎｲｰﾙ型] 排出ｶﾞｽ対策型含				ｱｽﾌｧﾙﾄﾌｨﾆｯｼｬ(排出ｶﾞｽ対策型含) ﾎｲｰﾙ型 舗装幅2.3～6.0m			
	K2		ﾀｲﾔﾛｰﾗ 質量8～20t 排出ｶﾞｽ対策型含				ﾀｲﾔﾛｰﾗ(排出ｶﾞｽ対策型含) 8～20t			
	K3		ﾛｰﾄﾞﾛｰﾗ 質量10～12ｔ [ﾏｶﾀﾞﾑ] 排出ｶﾞｽ対策型含				ﾛｰﾄﾞﾛｰﾗ(排出ｶﾞｽ対策型含) ﾏｶﾀﾞﾑ 10～12t			
	K									
	R1		普通作業員				普通作業員			
	R2		特殊作業員				特殊作業員			
	R3		運転手(特殊)				運転手(特殊)			
	R4		土木一般世話役				土木一般世話役			
	R									
	Z1		密粒度ｱｽｺﾝ TOP20　t=50mm				再生密粒度ｱｽｺﾝ TOP13			
	Z2		ｱｽﾌｧﾙﾄ乳剤 PK-3 ﾌﾟﾗｲﾑｺｰﾄ用				ｱｽﾌｧﾙﾄ乳剤 PK-3(ﾌﾟﾗｲﾑｺｰﾄ用)			
	Z3		軽油 1.2号 ﾊﾟﾄﾛｰﾙ給油				軽油			
	Z									
							計			
	積算単価	＝								

表層(車道・路肩部)

積算単価算出表

施工　第0-0091号内訳表

［規格１］ ｔ＝４０㎜　　［規格２］ 密粒度ｱｽｺﾝ[再](13)　　［ 摘要 ］　　1　　m2　当り

標準単価	代表機労材規格			構成比	基準単価	積算規格		単　価	補　正 構成比	備　考
	A	平均幅員	=4	3.0m超						
	B	1層当り平均仕上り厚(mm)	=40	1層当り平均仕上り厚(mm)						
	C	材料	=8	密粒度ｱｽｺﾝ[再](13)						
	D	夜間割増の有無	=1	無し						
	E	瀝青材料種類	=2	ﾌﾟﾗｲﾑｺｰﾄ PK-3						

施工単価表

施工　第0-0092号内訳表　　頁0-0123/0189

アスファルト舗装C（流用材）

［規格１］　［規格２］　［ 摘要 ］　100　m2　当り

名　称　・　規　格	数　量	単　位	単　価	金　額	備　考
不陸整正 補足材料->無し	100	m2			施工　第0-0086号内訳表
フィルター層 ｔ＝40mm以上60mm未満 洗砂	100	m2			施工　第0-0093号内訳表
上層路盤(歩道部)流用 全仕上り厚ｔ＝１５０　1層施工 路盤材(各種)	100	m2			施工　第0-0094号内訳表
掘削 土砂 ｵｰﾌﾟﾝｶｯﾄ 5,000m3未満	15	m3			施工　第0-0088号内訳表
土砂等運搬 土質->土砂(岩塊･玉石混り土含む)	15	m3			施工　第0-0089号内訳表
透水性アスファルト舗装 ｔ＝５０mm 一般･4t以下乗入部->開粒度As(13)	100	m2			施工　第0-0095号内訳表
合　　計	100	m2			
単　位　当　り	1	m2			

フィルター層

積算単価算出表

施工　第0-0093号内訳表

［規格１］ t ＝40mm以上60mm未満　　［規格２］洗砂　　［ 摘要 ］　　1　　m2　当り

標準単価			代表機労材規格	構成比	基準単価		積算規格	単　価	補　正 構成比	備　考
	K1		ﾊﾞｯｸﾎｳ 山積0.28m3(平積0.2) [ｸﾛｰﾗ型後方超小旋回型] 排出ｶﾞｽ対策型含				ﾊﾞｯｸﾎｳ(排出ｶﾞｽ対策型含) 油圧ｸﾛｰﾗ後方超小旋回　山積0.28m3			
	K2		振動ﾛｰﾗ(舗装用) 質量3～4t [搭乗ｺﾝﾊﾞｲﾝﾄﾞ式] 排出ｶﾞｽ対策型含				振動ﾛｰﾗ(排出ｶﾞｽ対策型含) 搭乗式ｺﾝﾊﾞｲﾝﾄﾞ型 3～4t			
	K									
	R1		特殊作業員				特殊作業員			
	R2		運転手(特殊)				運転手(特殊)			
	R3		普通作業員				普通作業員			
	R4		土木一般世話役				土木一般世話役			
	R									
	Z1		砂 再生砂				砂 洗砂			
	Z2		軽油 1.2号 ﾊﾟﾄﾛｰﾙ給油				軽油			
	Z									
							計			
	積算単価 ＝									
	A	平均厚さ	=1	40mm以上60mm未満						
	B	ﾌｨﾙﾀｰ材種別	=1	洗砂						

上層路盤(歩道部)流用

積算単価算出表

施工　第0-0094号内訳表　　頁0-0125/0189

［規格１］全仕上り厚ｔ＝１５０　1層施工　　［規格２］路盤材(各種)　　［ 摘要 ］　　1　m2　当り

標準単価	代表機労材規格			構成比	基準単価	積算規格		単　価	補　正 構成比	備　考
	K1		小型ﾊﾞｯｸﾎｳ 山積0.11m3(平積0.08) [ｸﾛｰﾗ型] 排出ｶﾞｽ対策型含				小型ﾊﾞｯｸﾎｳ(排出ｶﾞｽ対策型･超低騒音型含) 油圧式ｸﾛｰﾗ型 山積0.11m3級			
	K2		振動ﾛｰﾗ(舗装用) 質量3～4t [搭乗ｺﾝﾊﾞｲﾝﾄﾞ式] 排出ｶﾞｽ対策型含				振動ﾛｰﾗ(排出ｶﾞｽ対策型含) 搭乗式ｺﾝﾊﾞｲﾝﾄﾞ型 3～4t			
	K									
	R1		普通作業員				普通作業員			
	R2		運転手(特殊)				運転手(特殊)			
	R3		特殊作業員				特殊作業員			
	R									
	Z1		再生粒度調整砕石 RM-30 全厚t=100mm				路盤材流用			
	Z2		軽油 1.2号 ﾊﾟﾄﾛｰﾙ給油				軽油			
	Z									
							計			
	積算単価　＝									
	A	全仕上り厚	=150	全仕上り厚						
	B	施工区分	=1	1層施工						
	C	材料	=4	路盤材(各種)						
	D	路盤材(各種)(円/m3)の単価コード	=11	路盤材(各種)(円/m3)の単価コード						

透水性アスファルト舗装

積算単価算出表

施工　第0-0095号内訳表

［規格１］ ｔ＝５０mm　［規格２］一般･4t以下乗入部->開粒度As(13)　［ 摘要 ］　1　m2　当り

標準単価			代表機労材規格	構成比	基準単価		積算規格	単　価	補　正 構成比	備　考
	K1		ｱｽﾌｧﾙﾄﾌｨﾆｯｼｬ 舗装幅2.3～6.0m [ﾎｲｰﾙ型･排出ｶﾞｽ対策型(第3次基準値)]				ｱｽﾌｧﾙﾄﾌｨﾆｯｼｬ [ﾎｲｰﾙ型･排出ｶﾞｽ対策型(第3次基準値)] 2.3～6.0m			
	K2		ﾊﾞｯｸﾎｳ 山積0.28m3(平積0.2) [ｸﾛｰﾗ型後方超小旋回型] 排出ｶﾞｽ対策型含				ﾊﾞｯｸﾎｳ(排出ｶﾞｽ対策型含) 油圧ｸﾛｰﾗ後方超小旋回　山積0.28m3			
	K3		振動ﾛｰﾗ(舗装用) 質量3～4t [搭乗ｺﾝﾊﾞｲﾝﾄﾞ式] 排出ｶﾞｽ対策型含				振動ﾛｰﾗ(排出ｶﾞｽ対策型含) 搭乗式ｺﾝﾊﾞｲﾝﾄﾞ型 3～4t			
	K									
	R1		普通作業員				普通作業員			
	R2		特殊作業員				特殊作業員			
	R3		運転手(特殊)				運転手(特殊)			
	R4		土木一般世話役				土木一般世話役			
	R									
	Z1		開粒度ｱｽｺﾝ TOP13　t=40mm				開粒度ｱｽｺﾝ(ｽﾄﾚｰﾄAS新規材) TOP13			
	Z2		軽油 1.2号 ﾊﾟﾄﾛｰﾙ給油				軽油			
	Z									
							計			
	積算単価　＝									
	A	平均幅員	=3	2.4m以上						
	B	1層当り平均仕上り厚(mm)	=50	1層当り平均仕上り厚(mm)						
	C	材料	=1	一般･4t以下乗入部->開粒度As(13)						

透水性アスファルト舗装

積算単価算出表

施工　第0-0095号内訳表

［規格１］ ｔ＝５０㎜　［規格２］一般･4t以下乗入部->開粒度As(13)　［ 摘要 ］　1　m2　当り

標準単価	代表機労材規格			構成比	基準単価	積算規格		単　価	補　正 構成比	備　考
	D	夜間割増の有無	=1	無し						

施工単価表

施工　第0-0096号内訳表

アスファルト舗装D（流用材）

［規格１］　［規格２］　［ 摘要 ］　100　m2　当り

名　称　・　規　格	数　量	単　位	単　価	金　額	備　考
不陸整正 補足材料->無し	100	m2			施工　第0-0086号内訳表
フィルター層 ｔ＝40mm以上60mm未満 洗砂	100	m2			施工　第0-0093号内訳表
上層路盤(歩道部)流用 全仕上り厚ｔ＝１００　1層施工 路盤材(各種)	100	m2			施工　第0-0097号内訳表
掘削 土砂 ｵｰﾌﾟﾝｶｯﾄ 5,000m3未満	10	m3			施工　第0-0088号内訳表
土砂等運搬 土質->土砂(岩塊･玉石混り土含む)	10	m3			施工　第0-0089号内訳表
透水性アスファルト舗装 ｔ＝３０mm 一般･4t以下乗入部->開粒度As(13)	100	m2			施工　第0-0098号内訳表
合　　計	100	m2			
単　位　当　り	1	m2			

上層路盤(歩道部)流用

積算単価算出表

施工　第0-0097号内訳表

［規格１］全仕上り厚ｔ＝１００　1層施工　　［規格２］路盤材(各種)　　［ 摘要 ］　　1　m2　当り

標準単価	代表機労材規格			構成比	基準単価	積算規格	単　価	補　正 構成比	備　考
	K1		小型ﾊﾞｯｸﾎｳ 山積0.11m3(平積0.08) [ｸﾛｰﾗ型] 排出ｶﾞｽ対策型含			小型ﾊﾞｯｸﾎｳ(排出ｶﾞｽ対策型･超低騒音型含) 油圧式ｸﾛｰﾗ型 山積0.11m3級			
	K2		振動ﾛｰﾗ(舗装用) 質量3～4t [搭乗ｺﾝﾊﾞｲﾝﾄﾞ式] 排出ｶﾞｽ対策型含			振動ﾛｰﾗ(排出ｶﾞｽ対策型含) 搭乗式ｺﾝﾊﾞｲﾝﾄﾞ型 3～4t			
	K								
	R1		普通作業員			普通作業員			
	R2		運転手(特殊)			運転手(特殊)			
	R3		特殊作業員			特殊作業員			
	R								
	Z1		再生粒度調整砕石 RM-30 全厚t=100mm			路盤材流用			
	Z2		軽油 1.2号 ﾊﾟﾄﾛｰﾙ給油			軽油			
	Z								
						計			
	積算単価　＝								
	A	全仕上り厚	=100	全仕上り厚					
	B	施工区分	=1	1層施工					
	C	材料	=4	路盤材(各種)					
	D	路盤材(各種)(円/m3)の単価コード	=11	路盤材(各種)(円/m3)の単価コード					

透水性アスファルト舗装

積算単価算出表

施工　第0-0098号内訳表　　頁0-0130/0189

［規格１］ ｔ＝３０mm　　［規格２］一般･4t以下乗入部->開粒度As(13)　　［ 摘要 ］　　1　　m2　当り

標準単価			代表機労材規格	構成比	基準単価		積算規格	単　価	補　正 構成比	備　考
	K1		ｱｽﾌｧﾙﾄﾌｨﾆｯｼｬ 舗装幅2.3～6.0m [ﾎｲｰﾙ型･排出ｶﾞｽ対策型(第3次基準値)]				ｱｽﾌｧﾙﾄﾌｨﾆｯｼｬ [ﾎｲｰﾙ型･排出ｶﾞｽ対策型(第3次基準値)] 2.3～6.0m			
	K2		ﾊﾞｯｸﾎｳ 山積0.28m3(平積0.2) [ｸﾛｰﾗ型後方超小旋回型] 排出ｶﾞｽ対策型含				ﾊﾞｯｸﾎｳ(排出ｶﾞｽ対策型含) 油圧ｸﾛｰﾗ後方超小旋回　山積0.28m3			
	K3		振動ﾛｰﾗ(舗装用) 質量3～4t [搭乗ｺﾝﾊﾞｲﾝﾄﾞ式] 排出ｶﾞｽ対策型含				振動ﾛｰﾗ(排出ｶﾞｽ対策型含) 搭乗式ｺﾝﾊﾞｲﾝﾄﾞ型 3～4t			
	K									
	R1		普通作業員				普通作業員			
	R2		特殊作業員				特殊作業員			
	R3		運転手(特殊)				運転手(特殊)			
	R4		土木一般世話役				土木一般世話役			
	R									
	Z1		開粒度ｱｽｺﾝ TOP13　t=40mm				開粒度ｱｽｺﾝ(ｽﾄﾚｰﾄAS新規材) TOP13			
	Z2		軽油 1.2号 ﾊﾟﾄﾛｰﾙ給油				軽油			
	Z									
							計			
	積算単価　＝									
	A	平均幅員	=3	2.4m以上						
	B	1層当り平均仕上り厚(mm)	=30	1層当り平均仕上り厚(mm)						
	C	材料	=1	一般･4t以下乗入部->開粒度As(13)						

透水性アスファルト舗装

積算単価算出表

施工　第0-0098号内訳表

［規格１］ ｔ＝３０㎜　［規格２］一般･4t以下乗入部->開粒度As(13)　［ 摘要 ］　1　m2　当り

標準単価	代表機労材規格			構成比	基準単価	積算規格		単　価	補　正 構成比	備　考
	D	夜間割増の有無	=1	無し						

施工単価表

施工　第0-0099号内訳表

アスファルト舗装E（流用材）

［規格１］　［規格２］　［ 摘要 ］　100　m2　当り

名　称　・　規　格	数　量	単　位	単　価	金　額	備　考
不陸整正 補足材料->無し	100	m2			施工　第0-0086号内訳表
上層路盤(歩道部)流用 全仕上り厚ｔ＝１５０　1層施工 路盤材(各種)	100	m2			施工　第0-0094号内訳表
掘削 土砂 ｵｰﾌﾟﾝｶｯﾄ 5,000m3未満	15	m3			施工　第0-0088号内訳表
土砂等運搬 土質->土砂(岩塊･玉石混り土含む)	15	m3			施工　第0-0089号内訳表
表層(歩道部) ｔ＝７０mm 粗粒度ｱｽｺﾝ[再](20)	100	m2			施工　第0-0100号内訳表
表層(歩道部) ｔ＝３０mm 細粒度ｱｽｺﾝ[再](13)	100	m2			施工　第0-0101号内訳表
合　　計	100	m2			
単　位　当　り	1	m2			

表層(歩道部)

積算単価算出表

施工　第0-0100号内訳表

[規格１]　ｔ＝７０mm　　[規格２] 粗粒度ｱｽｺﾝ[再](20)　　[摘要]　　1　　m2　当り

標準単価			代表機労材規格	構成比	基準単価		積算規格	単　価	補　正 構成比	備　考
	K1		ｱｽﾌｧﾙﾄﾌｨﾆｯｼｬ 舗装幅1.4～3.0m [ｸﾛｰﾗ型]				ｱｽﾌｧﾙﾄﾌｨﾆｯｼｬ [ｸﾛｰﾗ型] 1.4～3.0m			
	K2		振動ﾛｰﾗ(舗装用) 質量3～4t [搭乗ｺﾝﾊﾞｲﾝﾄﾞ式] 排出ｶﾞｽ対策型含				振動ﾛｰﾗ(排出ｶﾞｽ対策型含) 搭乗式ｺﾝﾊﾞｲﾝﾄﾞ型 3～4t			
	K									
	R1		普通作業員				普通作業員			
	R2		特殊作業員				特殊作業員			
	R3		運転手(特殊)				運転手(特殊)			
	R4		土木一般世話役				土木一般世話役			
	R									
	Z1		再生密粒度ｱｽｺﾝ TOP13　t=40mm				再生粗粒度ｱｽｺﾝ TOP20			
	Z2		軽油 1.2号 ﾊﾟﾄﾛｰﾙ給油				軽油			
	Z									
							計			
	積算単価　＝									
	A	平均幅員	=3	1.4m以上						
	B	1層当り平均仕上り厚(mm)	=70	1層当り平均仕上り厚(mm)						
	C	材料	=2	粗粒度ｱｽｺﾝ[再](20)						
	D	夜間割増の有無	=1	無し						
	E	瀝青材料種類	=5	無し						

表層(歩道部)

積算単価算出表

施工　第0-0101号内訳表

[規格１]　ｔ＝３０㎜　　[規格２] 細粒度ｱｽｺﾝ[再](13)　　[摘要]　　1　　m2　当り

標準単価			代表機労材規格	構成比	基準単価		積算規格	単　価	補　正 構成比	備　考
	K1		ｱｽﾌｧﾙﾄﾌｨﾆｯｼｬ 舗装幅1.4～3.0m [ｸﾛｰﾗ型]				ｱｽﾌｧﾙﾄﾌｨﾆｯｼｬ [ｸﾛｰﾗ型] 1.4～3.0m			
	K2		振動ﾛｰﾗ(舗装用) 質量3～4t [搭乗ｺﾝﾊﾞｲﾝﾄﾞ式] 排出ｶﾞｽ対策型含				振動ﾛｰﾗ(排出ｶﾞｽ対策型含) 搭乗式ｺﾝﾊﾞｲﾝﾄﾞ型 3～4t			
	K									
	R1		普通作業員				普通作業員			
	R2		特殊作業員				特殊作業員			
	R3		運転手(特殊)				運転手(特殊)			
	R4		土木一般世話役				土木一般世話役			
	R									
	Z1		細粒度ｱｽｺﾝ TOP13　t=40㎜				再生細粒度ｱｽｺﾝ TOP13			
	Z2		軽油 1.2号 ﾊﾟﾄﾛｰﾙ給油				軽油			
	Z									
							計			
	積算単価　＝									
	A	平均幅員	=3	1.4m以上						
	B	1層当り平均仕上り厚(㎜)	=30	1層当り平均仕上り厚(㎜)						
	C	材料	=10	細粒度ｱｽｺﾝ[再](13)						
	D	夜間割増の有無	=1	無し						
	E	瀝青材料種類	=5	無し						

施工単価表

施工　第0-0102号内訳表

ブロック舗装A（流用材）

［規格１］　［規格２］　［ 摘要 ］　100　m2　当り

名　称　・　規　格	数　量	単　位	単　価	金　額	備　考
不陸整正 補足材料->無し	100	m2			施工　第0-0086号内訳表
フィルター層 ｔ＝40mm以上60mm未満 洗砂	100	m2			施工　第0-0093号内訳表
下層路盤(車道・路肩部)流用 全仕上り厚->１５０mm　1層施工 路盤材(各種)	100	m2			施工　第0-0103号内訳表
掘削 土砂 ｵｰﾌﾟﾝｶｯﾄ 5,000m3未満	15	m3			施工　第0-0088号内訳表
土砂等運搬 土質->土砂(岩塊･玉石混り土含む)	15	m3			施工　第0-0089号内訳表
透水シート 125N/5cm 長繊維系ポリエステル系不織布	100	m2			
ｲﾝﾀｰﾛｯｷﾝｸﾞﾌﾞﾛｯｸ設置工 直線 ﾌﾞﾛｯｸ厚8cm	100	m2			施工　第0-0104号内訳表
合　計	100	m2			
単　位　当　り	1	m2			

下層路盤(車道・路肩部)流用

積算単価算出表

施工　第0-0103号内訳表　　頁0-0136/0189

［規格１］全仕上り厚->１５０mm　1層施工　　［規格２］路盤材(各種)　　［ 摘要 ］　　1　　m2　当り

標準単価	代表機労材規格			構成比	基準単価	積算規格	単　価	補　正 構成比	備　考
	K1		ﾓｰﾀｸﾞﾚｰﾀﾞ ﾌﾞﾚｰﾄﾞ幅3.1m ［土工用･排出ｶﾞｽ対策型(第2次基準値)］			ﾓｰﾀｸﾞﾚｰﾀﾞ ［土工用･排出ｶﾞｽ対策型(第2次基準値)］ 3.1m			
	K2		ﾛｰﾄﾞﾛｰﾗ 質量10t ［ﾏｶﾀﾞﾑ･排出ｶﾞｽ対策型(第2次基準値)］			ﾛｰﾄﾞﾛｰﾗ ［ﾏｶﾀﾞﾑ･排出ｶﾞｽ対策型(第2次基準値)］ 10t			
	K3		ﾀｲﾔﾛｰﾗ 質量8～20t 排出ｶﾞｽ対策型含			ﾀｲﾔﾛｰﾗ(排出ｶﾞｽ対策型含) 8～20t			
	K								
	R1		運転手(特殊)			運転手(特殊)			
	R2		特殊作業員			特殊作業員			
	R3		普通作業員			普通作業員			
	R4		土木一般世話役			土木一般世話役			
	R								
	Z1		ｸﾗｯｼｬｰﾗﾝ C-40 全厚t=150mm			路盤材流用			
	Z2		軽油 1.2号 ﾊﾟﾄﾛｰﾙ給油			軽油			
	Z								
						計			
	積算単価　＝								
	A	全仕上り厚(mm)	=150	全仕上り厚(mm)					
	B	施工区分	=1	1層施工					
	C	材料	=4	路盤材(各種)					

下層路盤(車道・路肩部)流用

積算単価算出表

施工　第0-0103号内訳表

［規格１］全仕上り厚->１５０mm　1層施工　　［規格２］路盤材(各種)　　［ 摘要 ］　　1　　m2　当り

標準単価	代表機労材規格			構成比	基準単価	積算規格		単　価	補　正 構成比	備　考
	D	路盤材(各種)(円/m3)の単価コード	=11		路盤材(各種)(円/m3)の単価コード					

施工単価表

施工　第0-0104号内訳表　　頁0-0138/0189

ｲﾝﾀｰﾛｯｷﾝｸﾞﾌﾞﾛｯｸ設置工

［規格１］直線 ﾌﾞﾛｯｸ厚8cm　　［規格２］　　［ 摘要 ］　　100　m2　当り

名　称　・　規　格	数　量	単　位	単　価	金　額	備　考
ｲﾝﾀｰﾛｯｷﾝｸﾞﾌﾞﾛｯｸ設置工 t=8cm　直線配置	100.00	m2			
敷材料(砂) 洗砂		m3			
合　計	100	m2			
単　位　当　り	1	m2			
A　ﾌﾞﾛｯｸの規格･仕様 B　敷材料の種類 C　敷材料の厚さ(cm)		=2 =1 =3	直線配置 ﾌﾞﾛｯｸ厚8cm 砂 敷材料の厚さ(cm)		
D　施工規模(S) E　時間的制約の補正(K1) F　夜間作業の補正(K2)		=2 =1 =1	100m2未満 時間的制約なし 昼間作業		

施工単価表

施工　第0-0105号内訳表

ブロック舗装B（流用材）

［規格１］　［規格２］　［ 摘要 ］　100　m2　当り

名　称　・　規　格	数　量	単　位	単　価	金　額	備　考
不陸整正 補足材料->無し	100	m2			施工　第0-0086号内訳表
フィルター層 ｔ＝40mm以上60mm未満 洗砂	100	m2			施工　第0-0093号内訳表
下層路盤(車道・路肩部)流用 全仕上り厚->１００mm　1層施工 路盤材(各種)	100	m2			施工　第0-0106号内訳表
掘削 土砂 ｵｰﾌﾟﾝｶｯﾄ 5,000m3未満	10	m3			施工　第0-0088号内訳表
土砂等運搬 土質->土砂(岩塊･玉石混り土含む)	10	m3			施工　第0-0089号内訳表
透水シート 125N/5cm 長繊維系ポリエステル系不織布	100	m2			
ｲﾝﾀｰﾛｯｷﾝｸﾞﾌﾞﾛｯｸ設置工 直線 ﾌﾞﾛｯｸ厚8cm	100	m2			施工　第0-0104号内訳表
合　計	100	m2			
単　位　当　り	1	m2			

下層路盤(車道・路肩部)流用

積算単価算出表

施工　第0-0106号内訳表

［規格１］全仕上り厚->１００mm　1層施工　　［規格２］路盤材(各種)　　［ 摘要 ］　　1　m2　当り

標準単価			代表機労材規格	構成比	基準単価		積算規格	単　価	補　正 構成比	備　考
	K1		ﾓｰﾀｸﾞﾚｰﾀﾞ ﾌﾞﾚｰﾄﾞ幅3.1m [土工用･排出ｶﾞｽ対策型(第2次基準値)]				ﾓｰﾀｸﾞﾚｰﾀﾞ [土工用･排出ｶﾞｽ対策型(第2次基準値)] 3.1m			
	K2		ﾛｰﾄﾞﾛｰﾗ 質量10t [ﾏｶﾀﾞﾑ･排出ｶﾞｽ対策型(第2次基準値)]				ﾛｰﾄﾞﾛｰﾗ [ﾏｶﾀﾞﾑ･排出ｶﾞｽ対策型(第2次基準値)] 10t			
	K3		ﾀｲﾔﾛｰﾗ 質量8～20t 排出ｶﾞｽ対策型含				ﾀｲﾔﾛｰﾗ(排出ｶﾞｽ対策型含) 8～20t			
	K									
	R1		運転手(特殊)				運転手(特殊)			
	R2		特殊作業員				特殊作業員			
	R3		普通作業員				普通作業員			
	R4		土木一般世話役				土木一般世話役			
	R									
	Z1		ｸﾗｯｼｬｰﾗﾝ C-40 全厚t=150mm				路盤材流用			
	Z2		軽油 1.2号 ﾊﾟﾄﾛｰﾙ給油				軽油			
	Z									
							計			
	積算単価 ＝									
	A	全仕上り厚(mm)	=100	全仕上り厚(mm)						
	B	施工区分	=1	1層施工						
	C	材料	=4	路盤材(各種)						

下層路盤(車道・路肩部)流用

積算単価算出表

施工　第0-0106号内訳表

［規格１］全仕上り厚->１００mm　1層施工　　［規格２］路盤材(各種)　　［ 摘要 ］　　1　　m2　当り

標準単価	代表機労材規格			構成比	基準単価	積算規格		単　価	補　正 構成比	備　考
	D	路盤材(各種)(円/m3)の単価コード	=11		路盤材(各種)(円/m3)の単価コード					

04-29452501-1

施工単価表

施工　第0-0107号内訳表

土間コンクリート

［規格１］　［規格２］　［ 摘要 ］　1　式　当り

名　称　・　規　格	数　量	単　位	単　価	金　額	備　考
張りコンクリート打設 防草コンクリート	30	m2			施工　第0-0108号内訳表
伸縮目地工 発泡樹脂体系　t=10mm	7	㎡			施工　第0-0109号内訳表
単　位　当　り	1	式			

施工単価表

施工　第0-0108号内訳表　　頁0-0143/0189

張りコンクリート打設

［規格１］防草コンクリート　　［規格２］　　［ 摘要 ］　　100　m2　当り

名称・規格	数量	単位	単価	金額	備考
土木一般世話役		人			
普通作業員		人			
生ｺﾝｸﾘｰﾄ 18-8-20BB 水ｾﾒﾝﾄ比60%以下		m3			
諸雑費（目地材あり）		%			
合計	100	m2			
単位当り	1	m2			
A　構造物の種類 B　施工区分 C　目地材の有無		=3 =3 =1	防草コンクリート 人力打設 目地材あり		
D　生コンクリート規格 E　生ｺﾝ単価ｺｰﾄﾞ F　生コンクリート設計数量(m3/100㎡)		=3 =1162 =10	生ｺﾝｸﾘｰﾄ(各種) 生ｺﾝ単価ｺｰﾄﾞ 生コンクリート設計数量(m3/100㎡)		

施工単価表

施工　第0-0109号内訳表　　頁0-0144/0189

伸縮目地工

［規格１］発泡樹脂体系　t=10mm　　［規格２］　　［ 摘要 ］　　1　㎡　当り

名　称　・　規　格	数　量	単　位	単　価	金　額	備　考
伸縮目地工 発泡樹脂体系 t=10mm		m2			
単　位　当　り	1	㎡			
A　施工区分		=2	発泡樹脂体系　t=10mm		

施工単価表

施工　第0-0110号内訳表

縁石-A

［規格１］　［規格２］　［ 摘要 ］　100　m　当り

名　称　・　規　格	数　量	単　位	単　価	金　額	備　考
地先境界ブロック設置 A型 12cm×12cm 基礎砕石:有り(再生砕石 RC-40) 基礎ｺﾝ:無	100	m			施工　第0-0111号内訳表
合　計	100	m			
単　位　当　り	1	m			

地先境界ブロック設置

積算単価算出表

施工　第0-0111号内訳表

［規格１］A型 12cm×12cm　［規格２］基礎砕石:有り(再生砕石 RC-40) 基礎ｺﾝ:無 ［ 摘要 ］　1　m　当り

標準単価			代表機労材規格	構成比	基準単価		積算規格	単　価	補　正 構成比	備　考
	K1		ﾊﾞｯｸﾎｳ 山積0.8m3(平積0.6m3) [ｸﾛｰﾗ型] 排出ｶﾞｽ対策型含				ﾊﾞｯｸﾎｳ(排出ｶﾞｽ対策型含) 油圧式ｸﾛｰﾗ型山積0.8m3級			
	K									
	R1		普通作業員				普通作業員			
	R2		特殊作業員				特殊作業員			
	R3		土木一般世話役				土木一般世話役			
	R4		運転手(特殊)				運転手(特殊)			
	R									
	Z1		地先境界ﾌﾞﾛｯｸ A種(120×120×600)				地先境界ﾌﾞﾛｯｸ ［下水汚泥ｽﾗｸﾞ入り］ A型 12cm×12cm×60cm			
	Z2		再生ｸﾗｯｼｬｰﾗﾝ RC-40				再生切込砕石 (0～30mm･0～40mm)			
	Z3		軽油 1.2号 ﾊﾟﾄﾛｰﾙ給油				軽油			
	Z									
							計			
	積算単価 ＝									
	A	作業区分	=1	設置						
	B	ﾌﾞﾛｯｸ規格	=1	A型 12cm×12cm						
	C	基礎砕石規格	=2	有り(再生砕石 RC-40)						
	D	均し基礎ｺﾝｸﾘｰﾄ規格	=1	無し						

施工単価表

施工　第0-0112号内訳表

区画線実線　W150

［規格１］　［規格２］　［ 摘要 ］　100　m　当り

名　称　・　規　格	数　量	単　位	単　価	金　額	備　考
区画線設置［溶融式］ 実線　15cm　t=1.0mm	100	m			施工　第0-0113号内訳表
合　計	100	m			
単　位　当　り	1	m			

施工単価表

施工　第0-0113号内訳表

区画線設置［溶融式］

［規格１］実線　15cm　t=1.0mm　［規格２］　［ 摘要 ］　1　m　当り

名　称　・　規　格	数　量	単　位	単　価	金　額	備　考
区画線設置［溶融式］　機械・労務		m			施工　第0-0114号内訳表
区画線設置［溶融式］　材料		m			施工　第0-0115号内訳表
単　位　当　り	1	m			
A　夜間作業の有無 B　規格・仕様区分 C　時間的制約の有無		=1 =1 =1	昼間作業 実線　15cm 時間的制約なし		
D　排水性舗装の補正 E　未供用区間の補正 F　塗布厚		=1 =2 =2	一般舗装 未供用区間 t=1.0mm		
G　塗料区分 H　プライマー規格 I　１日未満で完了する作業		=1 =1 =1	白 アスファルト舗装用 適用しない		

施工単価表

施工　第0-0114号内訳表　　頁0-0149/0189

区画線設置［溶融式］　機械・労務

［規格１］　［規格２］　［ 摘要 ］　1　m　当り

名　称　・　規　格	数　量	単　位	単　価	金　額	備　考
区画線設置工 溶融式(手動) ［昼間］ 実線15cm 豪雪無 制約無 供用区間		m			
単　位　当　り	1	m			
A　夜間作業の有無 B　規格・仕様区分 C　時間的制約の有無		=1 =1 =1	昼間作業 実線　15cm 時間的制約なし		
D　排水性舗装の補正 E　未供用区間の補正		=1 =2	一般舗装 未供用区間		

施工単価表

施工　第0-0115号内訳表　　頁0-0150/0189

区画線設置［溶融式］　材料

［規格１］　［規格２］　［ 摘要 ］　1000　m　当り

名　称　・　規　格	数　量	単　位	単　価	金　額	備　考
路面標示用塗料 3種1号 溶融 白 ｶﾞﾗｽﾋﾞｰｽﾞ含有量15～18% 比重2.0		kg			
ｶﾞﾗｽﾋﾞｰｽﾞ 1号(0.106～0.850mm)		kg			
接着用ﾌﾟﾗｲﾏｰ 区画線用 比重0.9		kg			
軽油		L			
諸雑費		%			
合　　計		m			
単　位　当　り	1	m			
A　規格・仕様区分 B　排水性舗装の補正 C　未供用区間の補正		=1 =1 =2	実線15cm 一般舗装 未供用区間		
D　塗布厚 E　塗料区分 F　プライマー規格		=2 =1 =1	t=1.0mm 白 アスファルト舗装用		

施工単価表

施工　第0-0116号内訳表

区画線ゼブラ　W450

［規格１］　［規格２］　［ 摘要 ］　100　m　当り

名　称　・　規　格	数　量	単　位	単　価	金　額	備　考
区画線設置［溶融式］ ゼブラ　45cm　t=1.0mm	100	m			施工　第0-0117号内訳表
合　計	100	m			
単　位　当　り	1	m			

施工単価表

施工　第0-0117号内訳表

区画線設置［溶融式］

［規格１］ゼブラ　45cm　t=1.0mm　　［規格２］　　［ 摘要 ］　　1　m　当り

名　称　・　規　格	数　量	単　位	単　価	金　額	備　考
区画線設置［溶融式］　機械・労務		m			施工　第0-0118号内訳表
区画線設置［溶融式］　材料		m			施工　第0-0119号内訳表
単　位　当　り	1	m			
A　夜間作業の有無 B　規格・仕様区分 C　時間的制約の有無		=1 =12 =1	昼間作業 ゼブラ　45cm 時間的制約なし		
D　排水性舗装の補正 E　未供用区間の補正 F　塗布厚		=1 =2 =2	一般舗装 未供用区間 t=1.0mm		
G　塗料区分 H　プライマー規格 I　１日未満で完了する作業		=1 =1 =1	白 アスファルト舗装用 適用しない		

施工単価表

施工　第0-0118号内訳表　　頁0-0153/0189

区画線設置［溶融式］　機械・労務

［規格１］　［規格２］　［ 摘要 ］　1　m　当り

名　称　・　規　格	数　量	単　位	単　価	金　額	備　考
区画線設置工 溶融式(手動) ［昼間］ ｾﾞﾌﾞﾗ45cm 豪雪無 制約無 供用区間		m			
単　位　当　り	1	m			
A　夜間作業の有無 B　規格・仕様区分 C　時間的制約の有無		=1 =12 =1	昼間作業 ゼブラ　45cm 時間的制約なし		
D　排水性舗装の補正 E　未供用区間の補正		=1 =2	一般舗装 未供用区間		

施工単価表

施工　第0-0119号内訳表　　頁0-0154/0189

区画線設置［溶融式］　材料

［規格１］　［規格２］　［ 摘要 ］　1000　m　当り

名　称　・　規　格	数　量	単　位	単　価	金　額	備　考
路面標示用塗料 3種1号 溶融 白 ｶﾞﾗｽﾋﾞｰｽﾞ含有量15～18% 比重2.0		kg			
ｶﾞﾗｽﾋﾞｰｽﾞ 1号(0.106～0.850mm)		kg			
接着用ﾌﾟﾗｲﾏｰ 区画線用 比重0.9		kg			
軽油		L			
諸雑費		%			
合　　計		m			
単　位　当　り	1	m			
A　規格・仕様区分 B　排水性舗装の補正 C　未供用区間の補正		=12 =1 =2	ｾﾞﾌﾞﾗ45cm 一般舗装 未供用区間		
D　塗布厚 E　塗料区分 F　プライマー規格		=2 =1 =1	t=1.0mm 白 アスファルト舗装用		

施工単価表

施工　第0-0120号内訳表

区画線横断歩道横線　W150

［規格１］　［規格２］　［ 摘要 ］　100　m　当り

名　称　・　規　格	数　量	単　位	単　価	金　額	備　考
区画線設置［溶融式］ 実線　15cm　t=1.0mm	100	m			施工　第0-0113号内訳表
合　計	100	m			
単　位　当　り	1	m			

施工単価表

施工　第0-0121号内訳表

停止線　W=150

［規格１］　［規格２］　［ 摘要 ］　100　m　当り

名　称　・　規　格	数　量	単　位	単　価	金　額	備　考
区画線設置［溶融式］ 実線　15cm　t=1.0mm	100	m			施工　第0-0113号内訳表
合　計	100	m			
単　位　当　り	1	m			

施工単価表

施工　第0-0122号内訳表

ストップ　W=100

［規格１］　［規格２］　［ 摘要 ］　100　m　当り

名　称　・　規　格	数　量	単　位	単　価	金　額	備　考
区画線設置［溶融式］ 矢印・記号・文字　15cm換算　t=1.0mm	100	m			施工　第0-0123号内訳表
合　計	100	m			
単　位　当　り	1	m			

施工単価表

施工　第0-0123号内訳表　　頁0-0158/0189

区画線設置［溶融式］

［規格１］矢印・記号・文字　15cm換算　t=1.0mm　　［規格２］　　［ 摘要 ］　　1　m　当り

名称・規格	数量	単位	単価	金額	備考
区画線設置［溶融式］　機械・労務		m			施工　第0-0124号内訳表
区画線設置［溶融式］　材料		m			施工　第0-0125号内訳表
単位当り	1	m			
A　夜間作業の有無 B　規格・仕様区分 C　時間的制約の有無		=1 =13 =1	昼間作業 矢印・記号・文字 時間的制約なし	15cm換算	
D　排水性舗装の補正 E　未供用区間の補正 F　塗布厚		=1 =2 =2	一般舗装 未供用区間 t=1.0mm		
G　塗料区分 H　プライマー規格 I　１日未満で完了する作業		=1 =1 =1	白 アスファルト舗装用 適用しない		

施工単価表

施工　第0-0124号内訳表　　頁0-0159/0189

区画線設置［溶融式］　機械・労務

［規格１］　［規格２］　［ 摘要 ］　1　m　当り

名　称　・　規　格	数　量	単　位	単　価	金　額	備　考
区画線設置工 溶融式(手動)［昼間］ 矢印･記号･文字15cm換算 豪雪無 制約無 供用区間		m			
単　位　当　り	1	m			
A　夜間作業の有無 B　規格・仕様区分 C　時間的制約の有無		=1 =13 =1	昼間作業 矢印・記号・文字 時間的制約なし	15cm換算	
D　排水性舗装の補正 E　未供用区間の補正		=1 =2	一般舗装 未供用区間		

施工単価表

施工　第0-0125号内訳表　　頁0-0160/0189

区画線設置［溶融式］　材料

［規格１］　［規格２］　［ 摘要 ］　1000　m　当り

名　称　・　規　格	数　量	単　位	単　価	金　額	備　考
路面標示用塗料 3種1号 溶融 白 ｶﾞﾗｽﾋﾞｰｽﾞ含有量15～18% 比重2.0		kg			
ｶﾞﾗｽﾋﾞｰｽﾞ 1号(0.106～0.850mm)		kg			
接着用ﾌﾟﾗｲﾏｰ 区画線用 比重0.9		kg			
軽油		L			
諸雑費		%			
合　　計		m			
単　位　当　り	1	m			
A　規格・仕様区分 B　排水性舗装の補正 C　未供用区間の補正		=13 =1 =2	矢印・記号・文字 一般舗装 未供用区間		
D　塗布厚 E　塗料区分 F　プライマー規格		=2 =1 =1	t=1.0mm 白 アスファルト舗装用		

施工単価表

施工　第0-0126号内訳表

横断歩道　W=100

［規格１］　［規格２］　［ 摘要 ］　100　m　当り

名　称　・　規　格	数　量	単　位	単　価	金　額	備　考
区画線設置［溶融式］ 矢印・記号・文字　15cm換算　t=1.0mm	100	m			施工　第0-0123号内訳表
合　計	100	m			
単　位　当　り	1	m			

施工単価表

施工　第0-0127号内訳表　　頁0-0162/0189

階段工

［規格１］材工共　　［規格２］　　［ 摘要 ］　　1　式　当り

名　称　・　規　格	数　量	単　位	単　価	金　額	備　考
擬木階段 材工共	1	式			
２段手摺 材工共	1	式			
単　位　当　り	1	式			

施工単価表

施工　第0-0128号内訳表

誘導ブロックA（線状）

［規格１］　［規格２］　［ 摘要 ］　100　m2　当り

名　称　・　規　格	数　量	単　位	単　価	金　額	備　考
基礎砕石 砕石厚->12.5cmを超え17.5cm以下 再生ｸﾗｯｼｬﾗﾝ RC-30,RC-40	100	m2			施工　第0-0129号内訳表
特殊ブロック舗装 作業区分->設置 誘導ﾌﾞﾛｯｸ 線状(30cm×30cm×6cm)	100	m2			施工　第0-0130号内訳表
合　計	100	m2			
単　位　当　り	1	m2			

基礎砕石

積算単価算出表

施工　第0-0129号内訳表

［規格１］砕石厚->12.5cmを超え17.5cm以下　［規格２］再生ｸﾗｯｼｬﾗﾝ RC-30,RC-40　［ 摘要 ］　1　m2　当り

標準単価			代表機労材規格	構成比	基準単価		積算規格	単　価	補　正 構成比	備　考
	K1		ﾊﾞｯｸﾎｳ 山積0.8m3(平積0.6m3) [ｸﾛｰﾗ型] 排出ｶﾞｽ対策型含				ﾊﾞｯｸﾎｳ(排出ｶﾞｽ対策型含) 油圧式ｸﾛｰﾗ型山積0.8m3級			
	K									
	R1		普通作業員				普通作業員			
	R2		特殊作業員				特殊作業員			
	R3		運転手(特殊)				運転手(特殊)			
	R4		土木一般世話役				土木一般世話役			
	R									
	Z1		再生ｸﾗｯｼｬｰﾗﾝ RC-40				再生切込砕石 (0～30mm･0～40mm)			
	Z2		軽油 1.2号 ﾊﾟﾄﾛｰﾙ給油				軽油			
	Z									
							計			
	積算単価 ＝									
	A	砕石の厚さ	=3	12.5cmを超え17.5cm以下						
	B	砕石の種類	=1	再生ｸﾗｯｼｬﾗﾝ RC-30,RC-40						

特殊ブロック舗装

積算単価算出表

施工　第0-0130号内訳表　　頁0-0165/0189

［規格１］作業区分->設置　　［規格２］誘導ﾌﾞﾛｯｸ 線状(30cm×30cm×6cm)　　［ 摘要 ］　　1　　m2　当り

標準単価	代表機労材規格			構成比	基準単価	積算規格		単　価	補　正 構成比	備　考
	K									
	R1		普通作業員				普通作業員			
	R2		ﾌﾞﾛｯｸ工				ﾌﾞﾛｯｸ工			
	R3		土木一般世話役				土木一般世話役			
	R4		特殊作業員				特殊作業員			
	R									
	Z1		特殊ﾌﾞﾛｯｸ 研磨平板 30cm×30cm×6cm				誘導ﾌﾞﾛｯｸ 30×30×6cm			
	Z									
							計			
	積算単価　＝									
	A B	作業区分 ﾌﾞﾛｯｸ規格	=1 =1	設置 誘導ﾌﾞﾛｯｸ 線状(30cm×30cm×6cm)						

施工単価表

施工　第0-0131号内訳表

誘導ブロックA（点状）

［規格１］　［規格２］　［ 摘要 ］　100　m2　当り

名　称　・　規　格	数　量	単　位	単　価	金　額	備　考
基礎砕石 砕石厚->12.5cmを超え17.5cm以下 再生ｸﾗｯｼｬﾗﾝ RC-30,RC-40	100	m2			施工　第0-0129号内訳表
特殊ブロック舗装 作業区分->設置 誘導ﾌﾞﾛｯｸ 点状(30cm×30cm×6cm)	100	m2			施工　第0-0132号内訳表
合　計	100	m2			
単　位　当　り	1	m2			

特殊ブロック舗装

積算単価算出表

施工　第0-0132号内訳表　　頁0-0167/0189

［規格１］作業区分->設置　　［規格２］誘導ﾌﾞﾛｯｸ 点状(30cm×30cm×6cm)　　［ 摘要 ］　　1　　m2　当り

標準単価	代表機労材規格			構成比	基準単価	積算規格		単　価	補　正 構成比	備　考
	K									
	R1		普通作業員				普通作業員			
	R2		ﾌﾞﾛｯｸ工				ﾌﾞﾛｯｸ工			
	R3		土木一般世話役				土木一般世話役			
	R4		特殊作業員				特殊作業員			
	R									
	Z1		特殊ﾌﾞﾛｯｸ 研磨平板 30cm×30cm×6cm				誘導ﾌﾞﾛｯｸ 30×30×6cm			
	Z									
							計			
	積算単価　＝									
	A B	作業区分 ﾌﾞﾛｯｸ規格	=1 =2	設置 誘導ﾌﾞﾛｯｸ 点状(30cm×30cm×6cm)						

施工単価表

施工　第0-0133号内訳表

国道標識復旧

［規格１］　［規格２］　［ 摘要 ］　1　基　当り

名　称　・　規　格	数　量	単　位	単　価	金　額	備　考
基礎砕石 砕石厚->12.5cmを超え17.5cm以下 再生ｸﾗｯｼｬﾗﾝ RC-30,RC-40	0.4	m2			施工　第0-0129号内訳表
コンクリート 小型構造物	0.2	m3			施工　第0-0134号内訳表
型枠 一般型枠 小型構造物	1.8	m2			施工　第0-0004号内訳表
建柱	1	式			
単　位　当　り	1	基			

コンクリート

積算単価算出表

施工　第0-0134号内訳表

［規格１］小型構造物　　［規格２］　　［ 摘要 ］　　1　　m3　当り

標準単価	代表機労材規格			構成比	基準単価	積算規格		単　価	補　正 構成比	備　考
	K									
	R1		普通作業員				普通作業員			
	R2		土木一般世話役				土木一般世話役			
	R3		特殊作業員				特殊作業員			
	R									
	Z1		生ｺﾝｸﾘｰﾄ 高炉24-12-25(20) W/C=55%				生ｺﾝｸﾘｰﾄ 18-12-20BB 水ｾﾒﾝﾄ比60%以下			
	Z									
							計			
	積算単価　＝									
	A	構造物種別	=2	小型構造物						
	B	打設工法	=4	人力打設						
	C	ｺﾝｸﾘｰﾄ規格	=10	18-12-20BB［水ｾﾒﾝﾄ比 60%以下］						
	E	養生工の種類	=2	一般養生						
	G	現場内小運搬の有無	=1	有り						

施工単価表

施工　第0-0135号内訳表

左折誘導看板

［規格１］文字代込み　［規格２］　［ 摘要 ］　1　式　当り

名　称　・　規　格	数　量	単　位	単　価	金　額	備　考
標識柱・基礎設置［路側式］ 単柱式　柱径　φ101.6 ﾒｯｷ品	1	基			施工　第0-0136号内訳表
案内標識板(新設) 封入ﾌﾟﾘｽﾞﾑ･封入ﾚﾝｽﾞ　裏面塗装なし	1.25	m2			施工　第0-0137号内訳表
単　位　当　り	1	式			

施工単価表

施工　第0-0136号内訳表　　頁0-0171/0189

標識柱・基礎設置［路側式］

［規格１］単柱式　柱径　φ101.6　　［規格２］ﾒｯｷ品　　［ 摘要 ］　　1　基　当り

名　称　・　規　格	数　量	単　位	単　価	金　額	備　考
道路標識設置工 標識柱･基礎 単柱式 ﾒｯｷ φ101.6	1.00	基			
単　位　当　り	1	基			
A　柱の種類 B　塗装仕様 C　施工規模(S)		=4 =1 =3	単柱式　柱径　φ101.6 ﾒｯｷ品 2基以下		
D　時間的制約の補正(K1) E　夜間作業の補正(K2) F　曲げ支柱による加算		=1 =1 =1	時間的制約なし 昼間作業 加算なし		

施工単価表

施工　第0-0137号内訳表　　頁0-0172/0189

案内標識板(新設)

[規格１]封入ﾌﾟﾘｽﾞﾑ･封入ﾚﾝｽﾞ　裏面塗装なし　　[規格２]　　[摘要]　　1　m2　当り

名　称　・　規　格	数　量	単　位	単　価	金　額	備　考
道路標識設置工 標識板設置 案内標識 封入ﾚﾝｽﾞ 2m2未満	1.00	m2			
単　位　当　り	1	m2			
A　標識板の規格 B　裏面塗装の有無 C　施工規模(S)		=5 =1 =2	封入ﾌﾟﾘｽﾞﾑ･封入ﾚﾝｽﾞ 1枚当り2m2未満 裏面塗装なし 10m2未満		
D　時間的制約による補正(K1) E　夜間作業による補正(K2)		=1 =1	時間的制約なし 昼間作業		

施工単価表

施工　第0-0138号内訳表

右折遠慮看板

［規格１］文字代込み　［規格２］　［ 摘要 ］　1　式　当り

名　称　・　規　格	数　量	単　位	単　価	金　額	備　考
標識柱・基礎設置［路側式］ 単柱式　柱径　φ89.1 ﾒｯｷ品	1	基			施工　第0-0139号内訳表
案内標識板(新設) 封入ﾌﾟﾘｽﾞﾑ･封入ﾚﾝｽﾞ　裏面塗装なし	0.84	m2			施工　第0-0137号内訳表
単　位　当　り	1	式			

施工単価表

施工　第0-0139号内訳表　　頁0-0174/0189

標識柱・基礎設置［路側式］

［規格１］単柱式　柱径　φ89.1　　［規格２］ﾒｯｷ品　　［ 摘要 ］　　1　基　当り

名　称　・　規　格	数　量	単　位	単　価	金　額	備　考
道路標識設置工 標識柱･基礎 単柱式 ﾒｯｷ φ89.1	1.00	基			
単　位　当　り	1	基			
A　柱の種類 B　塗装仕様 C　施工規模(S)		=3 =1 =3	単柱式　柱径　φ89.1 ﾒｯｷ品 2基以下		
D　時間的制約の補正(K1) E　夜間作業の補正(K2) F　曲げ支柱による加算		=1 =1 =1	時間的制約なし 昼間作業 加算なし		

施工単価表

施工　第0-0140号内訳表

案内板設置

［規格１］　［規格２］　［ 摘要 ］　1　基　当り

名　称　・　規　格	数　量	単　位	単　価	金　額	備　考
基礎砕石 砕石厚->7.5cmを超え12.5cm以下 再生ｸﾗｯｼｬﾗﾝ RC-30,RC-40	0.7	m2			施工　第0-0005号内訳表
コンクリート 小型構造物	0.3	m3			施工　第0-0134号内訳表
型枠 一般型枠 小型構造物	2.8	m2			施工　第0-0004号内訳表
建柱	1	式			
単　位　当　り	1	基			

施工単価表

施工　第0-0141号内訳表

門扉E

［規格１］H3000-50×W6000　［規格２］　［ 摘要 ］　100　箇所　当り

名　称　・　規　格	数　量	単　位	単　価	金　額	備　考
門扉１ 両開き門扉H3000-50×W6000 材工共	100	基			
コンクリート 無筋･鉄筋構造物	126	m3			施工　第0-0142号内訳表
型枠 一般型枠 鉄筋･無筋構造物	696	m2			施工　第0-0143号内訳表
基礎砕石 砕石厚->7.5cmを超え12.5cm以下 再生ｸﾗｯｼｬﾗﾝ RC-30,RC-40	144	m2			施工　第0-0005号内訳表
合　計	100	箇所			
単　位　当　り	1	箇所			

コンクリート

積算単価算出表

施工　第0-0142号内訳表　　頁0-0177/0189

［規格１］無筋･鉄筋構造物　　［規格２］　　［ 摘要 ］　　1　　m3　　当り

標準単価	代表機労材規格			構成比	基準単価	積算規格		単　価	補　正 構成比	備　考
	K									
	R1		普通作業員				普通作業員			
	R2		特殊作業員				特殊作業員			
	R3		土木一般世話役				土木一般世話役			
	R									
	Z1		生ｺﾝｸﾘｰﾄ 高炉24-12-25(20) W/C=55%				生ｺﾝｸﾘｰﾄ 18-12-40BB 水ｾﾒﾝﾄ比60%以下			
	Z									
							計			
	積算単価　＝									
	A	構造物種別	=1	無筋･鉄筋構造物						
	B	打設工法	=4	人力打設						
	C	ｺﾝｸﾘｰﾄ規格	=11	18-12-40BB［水ｾﾒﾝﾄ比 60%以下］						
	E	養生工の種類	=2	一般養生						
	G	現場内小運搬の有無	=2	無し						

型枠

積算単価算出表

施工　第0-0143号内訳表

［規格１］一般型枠　　［規格２］鉄筋･無筋構造物　　［ 摘要 ］　　1　　m2　当り

標準単価	代表機労材規格			構成比	基準単価	積算規格		単　価	補　正 構成比	備　考
	K									
	R1		型わく工				型わく工			
	R2		普通作業員				普通作業員			
	R3		土木一般世話役				土木一般世話役			
	R									
	Z									
							計			
	積算単価　＝									
	A	型枠の種類	=1	一般型枠						
	B	構造物の種類	=1	鉄筋･無筋構造物						

施工単価表

施工　第0-0144号内訳表

門扉F

［規格１］H2000-50×W10000　［規格２］　［ 摘要 ］　100　箇所　当り

名　称　・　規　格	数　量	単　位	単　価	金　額	備　考
門扉２ 両開き門扉H2000-50×W10000 材工共	100	基			
コンクリート 無筋･鉄筋構造物	262	m3			施工　第0-0142号内訳表
型枠 一般型枠 鉄筋･無筋構造物	1,076	m2			施工　第0-0143号内訳表
基礎砕石 砕石厚->7.5cmを超え12.5cm以下 再生ｸﾗｯｼｬﾗﾝ RC-30,RC-40	242	m2			施工　第0-0005号内訳表
合　計	100	箇所			
単　位　当　り	1	箇所			

施工単価表

施工　第0-0145号内訳表　　頁0-0180/0189

構造物とりこわし工

［規格１］無筋構造物　　［規格２］　　［ 摘要 ］　　1　m3　当り

名　称　・　規　格	数　量	単　位	単　価	金　額	備　考
構造物とりこわし工（無筋）［昼間］ 制約無 機械施工		m3			
単　位　当　り	1	m3			
A　構造物区分 B　時間的制約の有無 C　夜間作業の有無		=1 =1 =1	無筋構造物 時間的制約なし 昼間作業		
D　低騒音・低振動対策		=1	必要		

舗装版破砕(ｱｽﾌｧﾙﾄ舗装版)

積算単価算出表

施工　第0-0146号内訳表

［規格１］　［規格２］撤去厚->15cm以下　［ 摘要 ］　1　m2　当り

標準単価		代表機労材規格	構成比	基準単価	積算規格	単　価	補　正 構成比	備　考
	K1	ｺﾝｸﾘｰﾄ圧砕機(単体) [大割機]開口幅735～850mm破砕力550～980kN			ﾊﾞｯｸﾎｳ用ｱﾀｯﾁﾒﾝﾄ [ｺﾝｸﾘｰﾄ圧砕装置(大割機)] 開口幅735～850mm 破砕力550～980kN			
	K2	ﾊﾞｯｸﾎｳ 山積0.45m3(平積0.35m3) [ｸﾛｰﾗ型] 排出ｶﾞｽ対策型含			ﾊﾞｯｸﾎｳ(排出ｶﾞｽ対策型含) 油圧式ｸﾛｰﾗ型山積0.45m3級			
	K							
	R1	運転手(特殊)			運転手(特殊)			
	R2	普通作業員			普通作業員			
	R3	土木一般世話役			土木一般世話役			
	R							
	Z1	軽油 1.2号 ﾊﾟﾄﾛｰﾙ給油			軽油			
	Z							
					計			
	積算単価　＝							
	A 舗装版種別 =1		ｱｽﾌｧﾙﾄ舗装版					
	B 障害等の有無 =1		無し					
	C 騒音振動対策 =2		必要					
	D 舗装版厚 =1		15cm以下					
	F 積込作業の有無 =1		有り					

殻運搬

積算単価算出表

施工　第0-0147号内訳表

［規格１］ｺﾝｸﾘｰﾄ(無筋)構造物とりこわし　［規格２］　［ 摘要 ］　1　m3　当り

標準単価			代表機労材規格	構成比	基準単価		積算規格	単　価	補　正 構成比	備　考
	K1		ﾀﾞﾝﾌﾟﾄﾗｯｸ[ｵﾝﾛｰﾄﾞ・ﾃﾞｨｰｾﾞﾙ] 10t積級(ﾀｲﾔ損耗費及び補修費(良好)含む)				ﾀﾞﾝﾌﾟﾄﾗｯｸ 10t積級[ｵﾝﾛｰﾄﾞ・ﾃﾞｨｰｾﾞﾙ] ﾀｲﾔ損耗費及び補修費(良好)含む			
	K									
	R1		運転手(一般)				運転手(一般)			
	R									
	Z1		軽油 1.2号 ﾊﾟﾄﾛｰﾙ給油				軽油			
	Z									
							計			
	積算単価　＝									
	A	殻発生作業	=1	ｺﾝｸﾘｰﾄ(無筋)構造物とりこわし						
	B	積込工法区分	=1	機械						
	C	DID区間の有無	=2	有り						
	D	運搬距離	=40	23.2km以下						

殻運搬

積算単価算出表

施工　第0-0148号内訳表

［規格１］舗装版破砕　　［規格２］　　［ 摘要 ］　　1　　m3　当り

標準単価		代表機労材規格	構成比	基準単価	積算規格	単　価	補　正 構成比	備　考
	K1	ﾀﾞﾝﾌﾟﾄﾗｯｸ[ｵﾝﾛｰﾄﾞ・ﾃﾞｨｰｾﾞﾙ] 10t積級(ﾀｲﾔ損耗費及び補修費(良好)含む)			ﾀﾞﾝﾌﾟﾄﾗｯｸ 10t積級[ｵﾝﾛｰﾄﾞ・ﾃﾞｨｰｾﾞﾙ] ﾀｲﾔ損耗費及び補修費(良好)含む			
	K							
	R1	運転手(一般)			運転手(一般)			
	R							
	Z1	軽油 1.2号 ﾊﾟﾄﾛｰﾙ給油			軽油			
	Z							
					計			
	積算単価　＝							
	A B C	殻発生作業　=3 積込工法区分　=2 DID区間の有無　=2	舗装版破砕 機械(騒音対策不要、15cm超or騒音対策必要) 有り					
	D	運搬距離　=22	9.0km以下					

施工単価表

施工　第0-0149号内訳表

処分費

［規格１］ｺﾝｸﾘｰﾄ2次製品　［規格２］　［ 摘要 ］　1　式　当り

名　称　・　規　格	数　量	単　位	単　価	金　額	備　考
投棄料	1.00	式			1 処分費
単　位　当　り	1	式			
A　種 類 B　処分量(m3又はｔ) C　★★投棄料(円/t)		=5 =0.7 =	Ｃｏ２次製品 処分量(m3又はｔ) ★★投棄料(円/t)		

施工単価表

施工　第0-0150号内訳表　　頁0-0185/0189

処分費

［規格１］ｱｽﾌｧﾙﾄ殻　　［規格２］　　［ 摘要 ］　　1　式　当り

名　称　・　規　格	数　量	単　位	単　価	金　額	備　考
投棄料	1.00	式			1 処分費
単　位　当　り	1	式			
A　種 類 B　処分量(m3又はt) C　★★投棄料(円/t)		=2 =5.6 =	Ａｓ殻 処分量(m3又はt) ★★投棄料(円/t)		

施工単価表

施工　第0-0151号内訳表　　頁0-0186/0189

フェンスB 撤去

［規格１］　［規格２］　［ 摘要 ］　100　m　当り

名　称　・　規　格	数　量	単　位	単　価	金　額	備　考
普通作業員		人			
特殊作業員		人			
合　計	100	m			
単　位　当　り	1	m			

施工単価表

施工　第0-0152号内訳表　　頁0-0187/0189

フェンスC 撤去

［規格１］　［規格２］　［ 摘要 ］　100　m　当り

名　称　・　規　格	数　量	単　位	単　価	金　額	備　考
普通作業員		人			
特殊作業員		人			
合　計	100	m			
単　位　当　り	1	m			

施工単価表

施工　第0-0153号内訳表

交通誘導警備員 A

［規格１］　［規格２］　［ 摘要 ］　1　人日　当り

名　称　・　規　格	数　量	単　位	単　価	金　額	備　考
交通誘導警備員Ａ		人			
単　位　当　り	1	人日			
A　交通誘導警備員区分 B　労務費調整係数		=1 =1	交通誘導警備員 A 労務費調整係数		

施工単価表

施工　第0-0154号内訳表

交通誘導警備員 B

［規格１］　［規格２］　［ 摘要 ］　1　人日　当り

名　称　・　規　格	数　量	単　位	単　価	金　額	備　考
交通誘導警備員Ｂ		人			
単　位　当　り	1	人日			
A　交通誘導警備員区分 B　労務費調整係数		=2 =1	交通誘導警備員 B 労務費調整係数		

<別紙１>

積算参考資料（試行）

本工事の積算で設定した見積単価を以下に示す。

注）本積算参考資料は、あくまで発注者が予定価格を算出する際の積算条件を
参考までに示した資料であり、何ら契約上の拘束力を生じるものではない。

＜材料のみ＞

名称	規格	単位	採用単価（円）
グレーチング蓋	細目 240　ノンスリップ　T-2	枚	6,000
ハンドホール調整リング	φ600 t=50	個	4,410
ハンドホール調整リング	φ600 t=100	個	6,310
樹名板	168×118　（解説 QR ラベル）	枚	2,250
樹名板用スプリング	100mm	本	200

＜材工共＞

名称	規格	単位	採用単価（円）
階段工	擬木階段	式	431,800
階段工	2 段手摺	式	625,000
門扉	H3000-50×W6000	箇所	1,504,700
門扉	H2000-50×W10000	箇所	1,484,700

＜手間のみ＞

名称	規格	単位	採用単価（円）
樹名板設置手間	168×118　（解説 QR ラベル）	枚	596
建柱		式	6,080

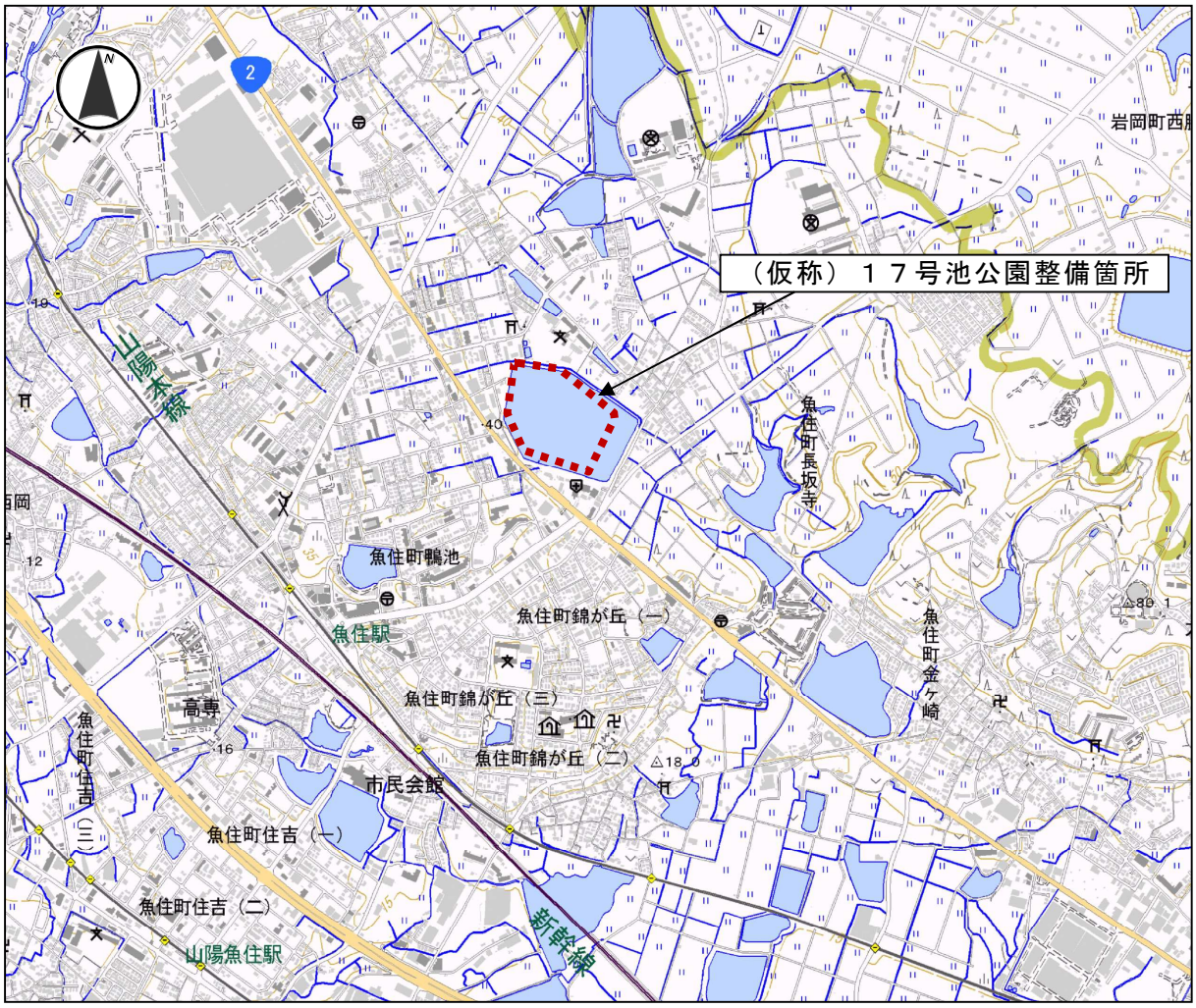
（仮称）１７号池公園整備箇所
山陽本線
魚住駅
魚住町鴨池
魚住町錦が丘（一）
魚住町錦が丘（三）
魚住町錦が丘（二）
高専
市民会館
魚住町住吉（一）
魚住町住吉（二）
魚住町住吉（三）
山陽魚住駅
新幹線
魚住町長坂寺
魚住町金ケ崎
岩岡町西

位置図