令和０４年度　海岸施設樹木等維持管理業務委託　設計書

（当初設計）

工事番号

路線名等　中崎展望広場～東播磨港海岸

工事箇所　明石市中崎1丁目～魚住町西岡

工　　種

明石市　都市局　道路安全室　海岸・治水課

工　事　費				概　　要
	実　施 （前回変更）	今　回　変　更	増　減　額	海岸施設樹木等維持管理業務：1式
設 計 額 （内消費税額）	円 （　円）	円 （　円）	円 （　円）	
請 負 額 （内消費税額）	円 （　円）	円 （　円）	円 （　円）	
執行方法	請負	施 工 日 数 または 施 工 期 限	令和 5年 3月31日限り	

（起工理由）

工 種 明 細 表

工種　第0001号明細表

名　称　・　規　格	数　　量	単　位	単　　価	金　　額	備　　考
高木剪定　夏期剪定 幹周　60cm未満	1	本			代価　第0001号内訳表
高木剪定　夏期剪定 幹周　60cm以上120cm未満	1	本			代価　第0002号内訳表
高木剪定　冬期剪定 幹周　60cm未満	1	本			代価　第0003号内訳表
高木剪定　冬期剪定 幹周　60cm以上120cm未満	1	本			代価　第0004号内訳表
低木・中木剪定　球形剪定 樹高　100cm未満	1	本			代価　第0005号内訳表
低木・中木剪定　球形剪定 樹高　100cm以上200cm未満	1	本			代価　第0006号内訳表
低木・中木剪定　球形剪定 樹高　200cm以上300cm未満	1	本			代価　第0007号内訳表
低木・中木剪定　円筒形剪定 樹高　100cm未満	1	本			代価　第0008号内訳表
低木・中木剪定　円筒形剪定 樹高　100cm以上200cm未満	1	本			代価　第0009号内訳表

工 種 明 細 表

工種　第0001号明細表

名　称　・　規　格	数　量	単　位	単　価	金　額	備　考
低木・中木剪定　円筒形剪定 樹高　200cm以上300cm未満	1	本			代価　第0010号内訳表
マツ軽剪定 幹周　30cm未満	1	本			代価　第0011号内訳表
マツ軽剪定 幹周　30cm以上60cm未満	1	本			代価　第0012号内訳表
マツ軽剪定 幹周　60cm以上90cm未満	1	本			代価　第0013号内訳表
マツ軽剪定 幹周　90cm以上120cm未満	1	本			代価　第0014号内訳表
裏葉かき剪定 中木 ｸﾛﾏﾂ　H<2.0m　W<1.5m	1	本			代価　第0015号内訳表
裏葉かき剪定 中木 ｸﾛﾏﾂ　H<3.0m　W<2.0m	1	本			代価　第0016号内訳表
裏葉かき剪定 中木 ｸﾛﾏﾂ　H<3.0m　W≧2.0m	1	本			代価　第0017号内訳表
特殊木剪定 ﾜｼﾝﾄﾝﾔｼ,ｶﾅﾘｰﾔｼ　幹高4m以上10m未満	1	本			代価　第0018号内訳表

海岸施設樹木等維持管理

工 種 明 細 表

工種　第0001号明細表

名　称　・　規　格	数　　量	単　位	単　　価	金　　額	備　　考
特殊木剪定 ﾜｼﾝﾄﾝﾔｼ　幹高15ｍ以下	1	本			代価　第0019号内訳表
藤棚剪定	1	m2			代価　第0020号内訳表
寄植剪定　低木　株物	1	m2			代価　第0021号内訳表
寄植剪定　中木 生垣	1	m2			代価　第0022号内訳表
防除［低木］　株物 樹高 60cm未満	1	本			代価　第0023号内訳表
防除［中木］ 樹高 60cm以上100cm未満	1	本			代価　第0024号内訳表
防除［中木］ 樹高 100cm以上200cm未満	1	本			代価　第0025号内訳表
防除［中木］ 樹高 200cm以上300cm未満	1	本			代価　第0026号内訳表
防除［高木］ 幹周 60cm未満	1	本			代価　第0027号内訳表

工 種 明 細 表

工種　第0001号明細表

名　称　・　規　格	数　　量	単　位	単　　価	金　　額	備　　考
防除［高木］ 幹周 60cm以上120cm未満	1	本			代価　第0028号内訳表
防除［寄植］ 低木　株物	1	m2			代価　第0029号内訳表
防除［寄植］ 中木	1	m2			代価　第0030号内訳表
抜根・除草（植込み地）	1	m2			代価　第0031号内訳表
潅水	1	m2			代価　第0032号内訳表
薬剤除草（除草剤散布） 動力噴射機	1	m2			代価　第0033号内訳表
機械除草	1	m2			代価　第0034号内訳表
枯木処理　伐採 幹周20cm未満	1	本			代価　第0035号内訳表
枯木処理　伐採 幹周20cm以上30cm未満	1	本			代価　第0036号内訳表

工 種 明 細 表

工種　第0001号明細表

名　称　・　規　格	数　　量	単　位	単　　価	金　　額	備　　考
枯木処理　伐採 幹周30cm以上60cm未満	1	本			代価　第0037号内訳表
枯木処理　伐採 幹周60cm以上90cm未満	1	本			代価　第0038号内訳表
枯木処理　伐採 幹周90cm以上120cm未満	1	本			代価　第0039号内訳表
支障木抜根　機械抜根 幹周20cm未満	1	本			代価　第0040号内訳表
支障木抜根　機械抜根 幹周20cm以上30cm未満	1	本			代価　第0041号内訳表
支障木抜根　機械抜根 幹周30cm以上60cm未満	1	本			代価　第0042号内訳表
支障木抜根　機械抜根 幹周60cm以上90cm未満	1	本			代価　第0043号内訳表
支障木抜根　機械抜根 幹周90cm以上120cm未満	1	本			代価　第0044号内訳表
伐木除根工（伐竹）	1	m2			代価　第0045号内訳表

工 種 明 細 表

工種　第0001号明細表

名　称　・　規　格	数　　量	単　位	単　　価	金　　額	備　　考
支柱設置［中木］	1	本			代価　第0046号内訳表
支柱撤去［中木］	1	本			代価　第0047号内訳表
支柱補修［中木］　部分取替	1	本			代価　第0048号内訳表
移植工　低木掘取工 樹高 60cm未満	1	本			代価　第0049号内訳表
移植工　中木掘取工 樹高 60cm以上100cm未満	1	本			代価　第0050号内訳表
移植工　中木掘取工 樹高 100cm以上200cm未満	1	本			代価　第0051号内訳表
移植工　中木掘取工 樹高 200cm以上300cm未満	1	本			代価　第0052号内訳表
移植工　高木掘取工 幹周 30cm未満	1	本			代価　第0053号内訳表
移植工　高木掘取工 幹周 30cm以上60cm未満	1	本			代価　第0054号内訳表

工 種 明 細 表

工種　第0001号明細表

名　称　・　規　格	数　　量	単　位	単　　価	金　　額	備　　考
移植工　高木掘取工 幹周 60cm以上90cm未満	1	本			代価　第0055号内訳表
植樹工　低木 樹高 60cm未満	1	本			代価　第0056号内訳表
植樹工　中木 樹高 60cm以上100cm未満	1	本			代価　第0057号内訳表
植樹工　中木 樹高 100cm以上200cm未満	1	本			代価　第0058号内訳表
植樹工　中木 樹高 200cm以上300cm未満	1	本			代価　第0059号内訳表
植樹工　高木 幹周 20cm未満	1	本			代価　第0060号内訳表
植樹工　高木 幹周 20cm以上40cm未満	1	本			代価　第0061号内訳表
植樹工　高木 幹周 40cm以上60cm未満	1	本			代価　第0062号内訳表
植樹工　高木 幹周 60cm以上90cm未満	1	本			代価　第0063号内訳表

海岸施設樹木等維持管理

工 種 明 細 表

工種　第0001号明細表

名称・規格	数量	単位	単価	金額	備考
植樹工　低木 ｱﾍﾞﾘｱ H=0.5 W=0.3	1	本			代価　第0064号内訳表
植樹工　低木 ｶﾝﾂﾊﾞｷ H=0.4 W=0.4	1	本			代価　第0065号内訳表
植樹工　低木 ｼｬﾘﾝﾊﾞｲ　H=0.4 W=0.3	1	本			代価　第0066号内訳表
植樹工　低木 ﾋﾗﾄﾞﾂﾂｼﾞ H=0.4 W=0.4	1	本			代価　第0067号内訳表
植樹工　低木 ﾎﾞｯｸｽｳｯﾄﾞ H=0.4 W=0.2	1	本			代価　第0068号内訳表
植樹工　低木 ﾄﾍﾞﾗ H=0.5 W=0.4	1	本			代価　第0069号内訳表
植樹工　低木 ﾊﾏﾋｻｶｷ H=0.5 W=0.4	1	本			代価　第0070号内訳表
植樹工　中木 ﾔﾏﾓﾓ H=3.0 C=0.15 W=0.8	1	本			代価　第0071号内訳表
植樹工　中木 ｵｵｼﾏｻﾞｸﾗ H=3.0 C=0.12 W=1.0	1	本			代価　第0072号内訳表

海岸施設樹木等維持管理

工 種 明 細 表

工種　第0001号明細表

名　称　・　規　格	数　　量	単　位	単　　価	金　　額	備　　考
植樹工　中木 ｸﾛﾏﾂ H=2.5 C=0.12 W=1.0	1	本			代価　第0073号内訳表
植樹工　中木 ｸﾛﾏﾂ H=3.0 C=0.18 W=1.5	1	本			代価　第0074号内訳表
植樹工　張芝	1	m2			代価　第0075号内訳表
植樹工　張芝（ｴﾙﾄﾛ同等品）	1	m2			代価　第0076号内訳表
抜根・除草（芝生）	1	m2			代価　第0077号内訳表
芝刈	1	m2			代価　第0078号内訳表
防除［芝］	1	m2			代価　第0079号内訳表
施肥［芝］	1	m2			代価　第0080号内訳表
目土入れ［芝］	1	m2			代価　第0081号内訳表

工 種 明 細 表

工種　第0001号明細表

名　称　・　規　格	数　　量	単　位	単　　価	金　　額	備　　考
飛砂防止柵設置（よしず柵） H=1.2　材工共（支柱材料費別途）	1	m			代価　第0082号内訳表
飛砂防止柵撤去（よしず柵） H=1.2　処分費別途	1	m			代価　第0083号内訳表
杉支柱丸太(防腐加工) 長さ1.8m×末口6cm	1	本			代価　第0084号内訳表
掘削　人力 積込含む	1	m3			代価　第0085号内訳表
掘削　機械 積込含む	1	m3			代価　第0086号内訳表
埋戻　人力 流用土 敷均し・締固め含む	1	m3			代価　第0087号内訳表
埋戻　人力 再生砕石 敷均し・締固め含む	1	m3			代価　第0088号内訳表
埋戻　人力 砂 敷均し・締固め含む	1	m3			代価　第0089号内訳表
埋戻　機械 流用土 敷均し・締固め含む	1	m3			代価　第0090号内訳表

海岸施設樹木等維持管理

工 種 明 細 表

工種　第0001号明細表

名　称　・　規　格	数　　量	単　位	単　　価	金　　額	備　　考
埋戻　機械 再生砕石 敷均し・締固め含む	1	m3			代価　第0091号内訳表
埋戻　機械 砂 敷均し・締固め含む	1	m3			代価　第0092号内訳表
残土処分 土砂 人力積込含まない	1	m3			代価　第0093号内訳表
残土処分 土砂 機械積込含まない	1	m3			代価　第0094号内訳表
土のう積み [仕拵]+[積立] 洗砂	1	袋			代価　第0095号内訳表
土のう積み [仕拵]+[積立] 流用土	1	袋			代価　第0096号内訳表
土のう撤去 [撤去]	1	袋			代価　第0097号内訳表
ﾀﾞﾝﾌﾟﾄﾗｯｸ運転 2t	1	時間			代価　第0098号内訳表
特殊作業員	1	人			代価　第0099号内訳表

工 種 明 細 表

工種　第0001号明細表

名　称　・　規　格	数　　量	単　位	単　　価	金　　額	備　　考
普通作業員	1	人			代価　第0100号内訳表
造園工	1	人			代価　第0101号内訳表
交通誘導員	1	人			代価　第0102号内訳表
樹木調査・図面作成	1	施設			代価　第0103号内訳表
スズメバチ巣駆除 直径20cm内外	1	ヶ所			代価　第0104号内訳表
スズメバチ巣駆除 直径30cm内外	1	ヶ所			代価　第0105号内訳表
スズメバチ巣駆除 直径40cm内外	1	ヶ所			代価　第0106号内訳表
アシナガバチ巣駆除	1	ヶ所			代価　第0107号内訳表
合　　計	1	式			

高木剪定　夏期剪定

代 価 表

代価　第0001号内訳表

幹周　60cm未満　　1　本　当り

名称・規格	数量	単位	単価	金額	備考
せん定［高木］ 幹周　60cm未満	1	本			施工　第0-0001号内訳表
諸雑費		%			
単位当り	1	本			

高木剪定　夏期剪定

代 価 表

代価　第0002号内訳表

幹周　60cm以上120cm未満　　1　本　当り

名称・規格	数量	単位	単価	金額	備考
せん定［高木］ 幹周　60cm以上120cm未満	1	本			施工　第0-0002号内訳表
諸雑費		%			
単位当り	1	本			

高木剪定　冬期剪定

代 価 表

代価　第0003号内訳表

幹周　60cm未満　　1　本　当り

名　称　・　規　格	数　量	単　位	単　価	金　額	備　考
せん定［高木］ 幹周　60cm未満	1	本			施工　第0-0003号内訳表
諸雑費		%			
単　位　当　り	1	本			

高木剪定　冬期剪定

代 価 表

代価　第0004号内訳表

幹周　60cm以上120cm未満　　1　本　当り

名称・規格	数量	単位	単価	金額	備考
せん定［高木］ 幹周　60cm以上120cm未満	1	本			施工　第0-0004号内訳表
諸雑費		%			
単位当り	1	本			

代 価 表

代価　第0005号内訳表

低木・中木剪定　球形剪定

樹高　100cm未満　　1　本　当り

名称・規格	数量	単位	単価	金額	備考
せん定［低木・中木］ 樹高　100cm未満	1	本			施工　第0-0005号内訳表
諸雑費		%			
単位当り	1	本			

代 価 表

代価　第0006号内訳表

低木・中木剪定　球形剪定

樹高　100cm以上200cm未満　　1　本　当り

名称・規格	数量	単位	単価	金額	備考
せん定［低木・中木］ 樹高　100cm以上200cm未満	1	本			施工　第0-0006号内訳表
諸雑費		%			
単位当り	1	本			

代 価 表

代価　第0007号内訳表

低木・中木剪定　球形剪定

樹高　200cm以上300cm未満　　1　本　当り

名称・規格	数量	単位	単価	金額	備考
せん定［低木・中木］ 樹高　200cm以上300cm未満	1	本			施工　第0-0007号内訳表
諸雑費		%			
単位当り	1	本			

低木・中木剪定　円筒形剪定

代 価 表

代価　第0008号内訳表

樹高　100cm未満　　1　本　当り

名称・規格	数量	単位	単価	金額	備考
せん定［低木・中木］ 樹高　100cm未満	1	本			施工　第0-0008号内訳表
諸雑費		%			
単位当り	1	本			

代 価 表

代価　第0009号内訳表

低木・中木剪定　円筒形剪定

樹高　100cm以上200cm未満　　1　本　当り

名称・規格	数量	単位	単価	金額	備考
せん定［低木・中木］ 樹高　100cm以上200cm未満	1	本			施工　第0-0009号内訳表
諸雑費		%			
単位当り	1	本			

代 価 表

代価　第0010号内訳表

低木・中木剪定　円筒形剪定

樹高　200cm以上300cm未満　　1　本　当り

名称・規格	数量	単位	単価	金額	備考
せん定［低木・中木］ 樹高　200cm以上300cm未満	1	本			施工　第0-0010号内訳表
諸雑費		%			
単位当り	1	本			

マツ軽剪定

代 価 表

代価　第0011号内訳表

幹周　30cm未満　　1　本　当り

名　称　・　規　格	数　量	単　位	単　価	金　額	備　考
マツ軽剪定 幹周30cm未満	1	本			施工　第0-0011号内訳表
諸雑費		%			
単　位　当　り	1	本			

マツ軽剪定

代 価 表

代価　第0012号内訳表

幹周　30cm以上60cm未満　　1　本　当り

名称・規格	数量	単位	単価	金額	備考
マツ軽剪定 幹周30cm以上60cm未満	1	本			施工　第0-0014号内訳表
諸雑費		%			
単位当り	1	本			

マツ軽剪定

代 価 表

代価　第0013号内訳表

幹周　60cm以上90cm未満　　1　本　当り

名　称　・　規　格	数　量	単　位	単　価	金　額	備　考
マツ軽剪定 幹周60cm以上90cm未満	1	本			施工　第0-0015号内訳表
諸雑費		%			
単　位　当　り	1	本			

マツ軽剪定

代 価 表

代価　第0014号内訳表

幹周　90cm以上120cm未満　　1　本　当り

名称・規格		数量	単位	単価	金額	備考
	マツ軽剪定 幹周90cm以上120cm未満	1	本			施工　第0-0016号内訳表
	諸雑費		%			
	単位当り	1	本			

裏葉かき剪定

代 価 表

代価　第0015号内訳表

中木　　ｸﾛﾏﾂ　H<2.0m　W<1.5m　　1　本　当り

名称・規格	数量	単位	単価	金額	備考
裏葉かき剪定 中木 ｸﾛﾏﾂ　H<2.0m　W<1.5m	1	本			施工　第0-0017号内訳表
諸雑費		%			
単位当り	1	本			

裏葉かき剪定

代 価 表

代価　第0016号内訳表

中木　　ｸﾛﾏﾂ　H<3.0m　W<2.0m　　1　本　当り

名　称　・　規　格	数　量	単　位	単　価	金　額	備　考
裏葉かき剪定 中木 ｸﾛﾏﾂ　H<3.0m　W<2.0m	1	本			施工　第0-0019号内訳表
諸雑費		%			
単　位　当　り	1	本			

裏葉かき剪定

代 価 表

代価　第0017号内訳表

中木　　ｸﾛﾏﾂ　H<3.0m　W≧2.0m　　1　本　当り

名称・規格	数量	単位	単価	金額	備考
裏葉かき剪定 中木 ｸﾛﾏﾂ　H<3.0m　W≧2.0m	1	本			施工　第0-0020号内訳表
諸雑費		%			
単位当り	1	本			

特殊木剪定

代 価 表

代価　第0018号内訳表

ﾜｼﾝﾄﾝﾔｼ,ｶﾅﾘｰﾔｼ　幹高4m以上10m未満　　1　本　当り

名称・規格		数量	単位	単価	金額	備考
	特殊木剪定 ﾜｼﾝﾄﾝﾔｼ,ｶﾅﾘｰﾔｼ　幹高4m以上10m未満 集積・積込・運搬・高所作業車 含む	1	本			
	諸雑費		%			
	単位当り	1	本			

特殊木剪定

代 価 表

代価　第0019号内訳表

ﾜｼﾝﾄﾝﾔｼ　幹高15m以下　　1　本　当り

名　称　・　規　格	数　量	単　位	単　価	金　額	備　考
特殊木剪定 ﾜｼﾝﾄﾝﾔｼ　幹高15m以下 集積・積込・運搬・高所作業車 含む	1	本			
諸雑費		%			
単　位　当　り	1	本			

藤棚剪定

代 価 表

代価　第0020号内訳表

1　m2　当り

名　称　・　規　格	数　量	単　位	単　価	金　額	備　考
藤棚剪定		m2			
諸雑費		%			
単　位　当　り	1	m2			

寄植剪定　低木　株物

代 価 表

代価　第0021号内訳表

1　m2　当り

	名　称　・　規　格	数　量	単　位	単　価	金　額	備　考
	せん定［寄植］	1	m2			施工　第0-0021号内訳表
	諸雑費		%			
	単　位　当　り	1	m2			

寄植剪定　中木

代 価 表

代価　第0022号内訳表

生垣　　1　m2　当り

名称・規格	数量	単位	単価	金額	備考
せん定［寄植］	1	m2			施工　第0-0022号内訳表
諸雑費		%			
単位当り	1	m2			

防除［低木］ 株物

代 価 表

代価　第0023号内訳表

樹高 60cm未満　　100　本　当り

名称・規格	数量	単位	単価	金額	備考
防除［低木］ 樹高 60cm未満	100	本			施工　第0-0023号内訳表
殺虫剤 ﾄﾚﾎﾞﾝ乳剤 500cc入り同等品以上（2000倍）	10	cc			
展着剤 ｸﾞﾗﾐﾝS 500cc入り同等品以上（5000倍）	4	cc			
諸雑費		%			
合　計	100	本			
単位当り	1	本			

防除［中木］

代 価 表

代価　第0024号内訳表

樹高 60cm以上100cm未満　　100　本　当り

名称・規格	数量	単位	単価	金額	備考
防除［中木］ 樹高 60cm以上100cm未満	100	本			施工　第0-0024号内訳表
殺虫剤 ﾄﾚﾎﾞﾝ乳剤 500cc入り同等品以上（2000倍）	20	cc			
展着剤 ｸﾞﾗﾐﾝS 500cc入り同等品以上（5000倍）	8	cc			
諸雑費		%			
合　計	100	本			
単位当り	1	本			

防除［中木］

代 価 表

代価　第0025号内訳表

樹高 100cm以上200cm未満　　100　本　当り

名称・規格	数量	単位	単価	金額	備考
防除［中木］ 樹高 100cm以上200cm未満	100	本			施工　第0-0025号内訳表
殺虫剤 ﾄﾚﾎﾞﾝ乳剤 500cc入り同等品以上（2000倍）	35	cc			
展着剤 ｸﾞﾗﾐﾝS 500cc入り同等品以上（5000倍）	14	cc			
諸雑費		%			
合計	100	本			
単位当り	1	本			

防除［中木］

代 価 表

代価　第0026号内訳表

樹高 200cm以上300cm未満　　100　本　当り

名称・規格	数量	単位	単価	金額	備考
防除［中木］ 樹高 200cm以上300cm未満	100	本			施工　第0-0026号内訳表
殺虫剤 ﾄﾚﾎﾞﾝ乳剤 500cc入り同等品以上（2000倍）	50	cc			
展着剤 ｸﾞﾗﾐﾝS 500cc入り同等品以上（5000倍）	20	cc			
諸雑費		%			
合計	100	本			
単位当り	1	本			

防除［高木］

代 価 表

代価　第0027号内訳表

幹周 60cm未満　　100　本　当り

名称・規格	数量	単位	単価	金額	備考
防除［高木］ 幹周 60cm未満	100	本			施工　第0-0027号内訳表
殺虫剤 ﾄﾚﾎﾞﾝ乳剤 500cc入り同等品以上（2000倍）	325	cc			
展着剤 ｸﾞﾗﾐﾝS 500cc入り同等品以上（5000倍）	130	cc			
諸雑費		%			
合　計	100	本			
単位当り	1	本			

防除［高木］

代 価 表

代価　第0028号内訳表

幹周 60cm以上120cm未満　　100　本　当り

名称・規格	数量	単位	単価	金額	備考
防除［高木］ 幹周 60cm以上120cm未満	100	本			施工　第0-0028号内訳表
殺虫剤 ﾄﾚﾎﾞﾝ乳剤 500cc入り同等品以上（2000倍）	1,000	cc			
展着剤 ｸﾞﾗﾐﾝS 500cc入り同等品以上（5000倍）	400	cc			
諸雑費		%			
合計	100	本			
単位当り	1	本			

防除［寄植］

代 価 表

代価　第0029号内訳表

低木　株物　　1　m2　当り

名　称　・　規　格	数　量	単　位	単　価	金　額	備　考
防除［寄植］ 低木（株物）	1	m2			施工　第0-0029号内訳表
諸雑費		%			
単　位　当　り	1	m2			

防除［寄植］

代 価 表

代価　第0030号内訳表

中木　　1　m2　当り

名称・規格	数量	単位	単価	金額	備考
防除［寄植］ 中木	1	m2			施工　第0-0030号内訳表
諸雑費		%			
単位当り	1	m2			

抜根・除草（植込み地）

代 価 表

代価　第0031号内訳表

1　m2　当り

名称・規格	数量	単位	単価	金額	備考
抜根・除草 植込み地	1	m2			施工　第0-0031号内訳表
諸雑費		%			
単位当り	1	m2			

灌水

代 価 表

代価　第0032号内訳表

1　m2　当り

名　称　・　規　格	数　量	単　位	単　価	金　額	備　考
灌水	1	m2			施工　第0-0032号内訳表
諸雑費		%			
単　位　当　り	1	m2			

薬剤除草（除草剤散布）

代 価 表

代価　第0033号内訳表

動力噴射機　　1　m2　当り

名称・規格	数量	単位	単価	金額	備考
動力噴霧機	1	m2			施工　第0-0033号内訳表
諸雑費		%			
単位当り	1	m2			

機械除草

代 価 表

代価　第0034号内訳表

1　m2　当り

名　称　・　規　格	数　量	単　位	単　価	金　額	備　考
機械除草(肩掛式)・集草・積込運搬 飛び石防護有り 運搬機械->ﾀﾞﾝﾌﾟﾄﾗｯｸ(ｵﾝﾛｰﾄﾞ・ﾃﾞｨｰｾﾞﾙ・2t積	1	m2			施工　第0-0035号内訳表
諸雑費		%			
単　位　当　り	1	m2			

枯木処理　伐採

代 価 表

代価　第0035号内訳表

幹周20cm未満　　1　本　当り

名称・規格	数量	単位	単価	金額	備考
枯木処理　伐採 幹周20cm未満	1	本			施工　第0-0036号内訳表
諸雑費		%			
単位当り	1	本			

枯木処理　伐採

代 価 表

代価　第0036号内訳表

幹周20cm以上30cm未満　　1　本　当り

名称・規格	数量	単位	単価	金額	備考
枯木処理　伐採 幹周20cm以上30cm未満	1	本			施工　第0-0038号内訳表
諸雑費		%			
単位当り	1	本			

枯木処理　伐採

代 価 表

代価　第0037号内訳表

幹周30cm以上60cm未満　　1　本　当り

名称・規格	数量	単位	単価	金額	備考
枯木処理　伐採 幹周30cm以上60cm未満	1	本			施工　第0-0039号内訳表
諸雑費		%			
単位当り	1	本			

枯木処理　伐採

代 価 表

代価　第0038号内訳表

幹周60cm以上90cm未満　　1　本　当り

名称・規格	数量	単位	単価	金額	備考
枯木処理　伐採 幹周60cm以上90cm未満	1	本			施工　第0-0040号内訳表
諸雑費		%			
単位当り	1	本			

枯木処理　伐採

代 価 表

代価　第0039号内訳表

幹周90cm以上120cm未満　　1　本　当り

名称・規格	数量	単位	単価	金額	備考
枯木処理　伐採 幹周90cm以上120cm未満	1	本			施工　第0-0041号内訳表
諸雑費		%			
単位当り	1	本			

支障木抜根　機械抜根

代 価 表

代価　第0040号内訳表

幹周20cm未満　　1　本　当り

名称・規格	数量	単位	単価	金額	備考
支障木抜根　機械抜根 幹周20cm未満	1	本			施工　第0-0042号内訳表
諸雑費		%			
単位当り	1	本			

支障木抜根　機械抜根

代 価 表

代価　第0041号内訳表

幹周20cm以上30cm未満　　1　本　当り

名称・規格	数量	単位	単価	金額	備考
支障木抜根　機械抜根 幹周20cm以上30cm未満	1	本			施工　第0-0043号内訳表
諸雑費		%			
単位当り	1	本			

支障木抜根　機械抜根

代 価 表

代価　第0042号内訳表

幹周30cm以上60cm未満　　1　本　当り

名称・規格	数量	単位	単価	金額	備考
支障木抜根　機械抜根 幹周30cm以上60cm未満	1	本			施工　第0-0044号内訳表
諸雑費		%			
単位当り	1	本			

支障木抜根　機械抜根

代 価 表

代価　第0043号内訳表

幹周60cm以上90cm未満　　1　本　当り

名称・規格	数量	単位	単価	金額	備考
支障木抜根　機械抜根 幹周60cm以上90cm未満	1	本			施工　第0-0045号内訳表
諸雑費		%			
単位当り	1	本			

支障木抜根　機械抜根

代 価 表

代価　第0044号内訳表

幹周90cm以上120cm未満　　1　本　当り

名称・規格	数量	単位	単価	金額	備考
支障木抜根　機械抜根 幹周90cm以上120cm未満	1	本			施工　第0-0046号内訳表
諸雑費		%			
単位当り	1	本			

伐木除根工(伐竹)

代 価 表

代価　第0045号内訳表

1　m2　当り

名称・規格	数量	単位	単価	金額	備考
伐竹(伐木除根)	1	m2			施工　第0-0047号内訳表
諸雑費		%			
単位当り	1	m2			

支柱設置［中木］

代 価 表

代価　第0046号内訳表

1　本　当り

名称・規格	数量	単位	単価	金額	備考
支柱設置［中木］ 樹高250cm以上　二脚鳥居添木付	1	本			施工　第0-0048号内訳表
諸雑費		%			
単位当り	1	本			

支柱撤去［中木］

代 価 表

代価　第0047号内訳表

1　本　当り

名称・規格	数量	単位	単価	金額	備考
支柱撤去［中木］ 樹高250cm以上　二脚鳥居添木付	1	本			施工　第0-0049号内訳表
諸雑費		%			
単位当り	1	本			

支柱補修［中木］ 部分取替

代 価 表

代価　第0048号内訳表

1　本　当り

名称・規格	数量	単位	単価	金額	備考
支柱補修［中木］ 樹高250cm以上　二脚鳥居添木付	1	本			施工　第0-0050号内訳表
諸雑費		%			
単位当り	1	本			

移植工　低木掘取工

代 価 表

代価　第0049号内訳表

樹高 60cm未満　　1　本　当り

名称・規格	数量	単位	単価	金額	備考
移植工［低木］ 樹高 60cm未満 幹巻きなし	1	本			施工　第0-0051号内訳表
諸雑費		%			
単位当り	1	本			

代 価 表

代価　第0050号内訳表

移植工　中木掘取工

樹高 60cm以上100cm未満　　1　本　当り

名称・規格	数量	単位	単価	金額	備考
移植工［中木］ 樹高 60cm以上100cm未満 幹巻きあり	1	本			施工　第0-0052号内訳表
諸雑費		%			
単位当り	1	本			

移植工　中木掘取工

代 価 表

代価　第0051号内訳表

樹高 100cm以上200cm未満　　1　本　当り

名称・規格	数量	単位	単価	金額	備考
移植工［中木］ 樹高 100cm以上200cm未満 幹巻きあり	1	本			施工　第0-0053号内訳表
諸雑費		%			
単位当り	1	本			

代 価 表

代価　第0052号内訳表

移植工　中木掘取工

樹高 200cm以上300cm未満　　1　本　当り

名称・規格	数量	単位	単価	金額	備考
移植工［中木］ 樹高 200cm以上300cm未満 幹巻きあり	1	本			施工　第0-0054号内訳表
諸雑費		%			
単位当り	1	本			

移植工　高木掘取工

代 価 表

代価　第0053号内訳表

幹周 30cm未満　　1　本　当り

名称・規格	数量	単位	単価	金額	備考
移植工［高木］ 幹周 30cm未満 幹巻きあり	1	本			施工　第0-0055号内訳表
諸雑費		%			
単位当り	1	本			

移植工　高木掘取工

代 価 表

代価　第0054号内訳表

幹周 30cm以上60cm未満　　1　本　当り

名称・規格	数量	単位	単価	金額	備考
移植工［高木］ 幹周 30cm以上60cm未満 幹巻きあり	1	本			施工　第0-0056号内訳表
諸雑費		%			
単位当り	1	本			

移植工　高木掘取工

代 価 表

代価　第0055号内訳表

幹周 60cm以上90cm未満　　1　本　当り

名称・規格	数量	単位	単価	金額	備考
移植工［高木］ 幹周 60cm以上90cm未満 幹巻きあり	1	本			施工　第0-0057号内訳表
諸雑費		%			
単位当り	1	本			

植樹工 低木

代 価 表

代価　第0056号内訳表

樹高 60cm未満　　1　本　当り

名称・規格	数量	単位	単価	金額	備考
植樹工［低木］	1	本			施工　第0-0058号内訳表
諸雑費		%			
単位当り	1	本			

植樹工　中木

代 価 表

代価　第0057号内訳表

樹高 60cm以上100cm未満　　1　本　当り

名称・規格	数量	単位	単価	金額	備考
植樹工［中木］ 樹高 60cm以上100cm未満	1	本			施工　第0-0059号内訳表
諸雑費		%			
単位当り	1	本			

植樹工　中木

代 価 表

代価　第0058号内訳表

樹高 100cm以上200cm未満　　1　本　当り

名称・規格	数量	単位	単価	金額	備考
植樹工［中木］ 樹高 100cm以上200cm未満	1	本			施工　第0-0060号内訳表
諸雑費		%			
単位当り	1	本			

植樹工　中木

代 価 表

代価　第0059号内訳表

樹高 200cm以上300cm未満　　1　本　当り

名称・規格	数量	単位	単価	金額	備考
植樹工［中木］ 樹高 200cm以上300cm未満	1	本			施工　第0-0061号内訳表
諸雑費		%			
単位当り	1	本			

植樹工 高木

代 価 表

代価 第0060号内訳表

幹周 20cm未満　　1　本　当り

名称・規格	数量	単位	単価	金額	備考
植樹工［高木］ 幹周 20cm未満	1	本			施工 第0-0062号内訳表
諸雑費		%			
単位当り	1	本			

植樹工　高木

代 価 表

代価　第0061号内訳表

幹周 20cm以上40cm未満　　1　本　当り

名称・規格	数量	単位	単価	金額	備考
植樹工［高木］ 幹周 20cm以上40cm未満	1	本			施工　第0-0063号内訳表
諸雑費		%			
単位当り	1	本			

植樹工　高木

代 価 表

代価　第0062号内訳表

幹周 40cm以上60cm未満　　1　本　当り

名称・規格	数量	単位	単価	金額	備考
植樹工［高木］ 幹周 40cm以上60cm未満	1	本			施工　第0-0064号内訳表
諸雑費		%			
単位当り	1	本			

植樹工　高木

代 価 表

代価　第0063号内訳表

幹周 60cm以上90cm未満　　1　本　当り

名称・規格	数量	単位	単価	金額	備考
植樹工［高木］ 幹周 60cm以上90cm未満	1	本			施工　第0-0065号内訳表
諸雑費		%			
単位当り	1	本			

植樹工 低木

代 価 表

代価　第0064号内訳表

ｱﾍﾞﾘｱ H=0.5 W=0.3　　1　本　当り

名称・規格	数量	単位	単価	金額	備考
植樹工［低木］ ｱﾍﾞﾘｱ H=0.5 W=0.3	1	本			施工　第0-0066号内訳表
諸雑費		%			
単位当り	1	本			

植樹工　低木

代 価 表

代価　第0065号内訳表

ｶﾝﾂﾊﾞｷ H=0.4 W=0.4　　1　本　当り

名称・規格	数量	単位	単価	金額	備考
植樹工［低木］ ｶﾝﾂﾊﾞｷ H=0.4 W=0.4	1	本			施工　第0-0067号内訳表
諸雑費		%			
単位当り	1	本			

植樹工　低木

代 価 表

代価　第0066号内訳表

ｼｬﾘﾝﾊﾞｲ　H=0.4 W=0.3　　1　本　当り

名称・規格	数量	単位	単価	金額	備考
植樹工［低木］ ｼｬﾘﾝﾊﾞｲ　H=0.4 W=0.3	1	本			施工　第0-0068号内訳表
諸雑費		%			
単位当り	1	本			

植樹工　低木

代 価 表

代価　第0067号内訳表

ﾋﾗﾄﾞﾂﾂｼﾞ H=0.4 W=0.4　　1　本　当り

名称・規格	数量	単位	単価	金額	備考
植樹工［低木］ ﾋﾗﾄﾞﾂﾂｼﾞ H=0.4 W=0.4	1	本			施工　第0-0069号内訳表
諸雑費		%			
単位当り	1	本			

植樹工　低木

代 価 表

代価　第0068号内訳表

ﾎﾞｯｸｽｳｯﾄﾞ H=0.4 W=0.2　　1　本　当り

名称・規格	数量	単位	単価	金額	備考
植樹工［低木］ ﾎﾞｯｸｽｳｯﾄﾞ H=0.4 W=0.2	1	本			施工　第0-0070号内訳表
諸雑費		%			
単位当り	1	本			

植樹工 低木

代 価 表

代価　第0069号内訳表

ﾄﾍﾞﾗ H=0.5 W=0.4　　1　本　当り

名称・規格	数量	単位	単価	金額	備考
植樹工［低木］ ﾄﾍﾞﾗ H=0.5 W=0.4	1	本			施工　第0-0071号内訳表
諸雑費		%			
単位当り	1	本			

植樹工　低木

代 価 表

代価　第0070号内訳表

ﾊﾏﾋｻｶｷ H=0.5 W=0.4　　1　本　当り

名称・規格	数量	単位	単価	金額	備考
植樹工［低木］ ﾊﾏﾋｻｶｷ H=0.5 W=0.4	1	本			施工　第0-0072号内訳表
諸雑費		%			
単位当り	1	本			

植樹工　中木

代 価 表

代価　第0071号内訳表

ﾔﾏﾓﾓ H=3.0 C=0.15 W=0.8　　1　本　当り

名称・規格	数量	単位	単価	金額	備考
植樹工［中木］ ﾔﾏﾓﾓ H=3.0 C=0.15 W=0.8	1	本			施工　第0-0073号内訳表
諸雑費		%			
単位当り	1	本			

植樹工　中木

代 価 表

代価　第0072号内訳表

ｵｵｼﾏｻﾞｸﾗ H=3.0 C=0.12 W=1.0　　1　本　当り

名称・規格	数量	単位	単価	金額	備考
植樹工［中木］ ｵｵｼﾏｻﾞｸﾗ H=3.0 C=0.12 W=1.0	1	本			施工　第0-0074号内訳表
諸雑費		%			
単位当り	1	本			

植樹工　中木

代 価 表

代価　第0073号内訳表

ｸﾛﾏﾂ H=2.5 C=0.12 W=1.0　　1　本　当り

名　称　・　規　格	数　量	単　位	単　価	金　額	備　考
植樹工［中木］ ｸﾛﾏﾂ H=2.5 C=0.12 W=1.0	1	本			施工　第0-0075号内訳表
諸雑費		%			
単　位　当　り	1	本			

植樹工 中木

代 価 表

代価　第0074号内訳表

ｸﾛﾏﾂ H=3.0 C=0.18 W=1.5　　1　本　当り

名 称 ・ 規 格	数 量	単 位	単 価	金 額	備 考
植樹工［中木］ ｸﾛﾏﾂ H=3.0 C=0.18 W=1.5	1	本			施工　第0-0076号内訳表
諸雑費		%			
単 位 当 り	1	本			

植樹工　張芝

代 価 表

代価　第0075号内訳表

1　m2　当り

名　称　・　規　格	数　量	単　位	単　価	金　額	備　考
張芝 野芝・高麗芝	1	m2			施工　第0-0077号内訳表
諸雑費		%			
単　位　当　り	1	m2			

植樹工　張芝（ｴﾙﾄﾛ同等品）

代 価 表

代価　第0076号内訳表

1　m2　当り

名称・規格	数量	単位	単価	金額	備考
張芝 その他(ﾍﾞﾀ張り)	1	m2			施工　第0-0078号内訳表
諸雑費		%			
単位当り	1	m2			

抜根・除草（芝生）

代 価 表

代価　第0077号内訳表

1　m2　当り

名称・規格	数量	単位	単価	金額	備考
抜根・除草 芝生	1	m2			施工　第0-0079号内訳表
諸雑費		%			
単位当り	1	m2			

芝刈

代 価 表

代価　第0078号内訳表

1　m2　当り

名　称　・　規　格	数　量	単　位	単　価	金　額	備　考
芝刈	1	m2			施工　第0-0080号内訳表
諸雑費		%			
単　位　当　り	1	m2			

防除［芝］

代 価 表

代価　第0079号内訳表

1　m2　当り

名称・規格	数量	単位	単価	金額	備考
防除［芝］	1	m2			施工　第0-0081号内訳表
諸雑費		%			
単位当り	1	m2			

施肥［芝］

代 価 表

代価　第0080号内訳表

1　m2　当り

名　称　・　規　格	数　量	単　位	単　価	金　額	備　考
施肥［芝］ 粒状固形肥料　ﾊﾞｰﾃﾞｨｰｸﾞﾘｰﾝ同等品	1	m2			施工　第0-0082号内訳表
諸雑費		%			
単　位　当　り	1	m2			

目土入れ［芝］

代 価 表

代価　第0081号内訳表

1　m2　当り

	名　称　・　規　格	数　量	単　位	単　価	金　額	備　考
	目土入れ［芝］	1	m2			施工　第0-0083号内訳表
	諸雑費		%			
	単　位　当　り	1	m2			

飛砂防止柵設置（よしず柵）

代 価 表

代価　第0082号内訳表

H=1.2　材工共（支柱材料費別途）　　1　m　当り

名称・規格	数量	単位	単価	金額	備考
飛砂防止柵設置（よしず柵） H=1.2m　材工共（支柱材料費別途）	1	m			施工　第0-0084号内訳表
諸雑費		%			
単位当り	1	m			

飛砂防止柵撤去（よしず柵）

代 価 表

代価　第0083号内訳表

H=1.2　処分費別途

1　m　当り

名　称　・　規　格	数　量	単　位	単　価	金　額	備　考
飛砂防止柵撤去（よしず柵） H=1.2m　処分費別途	1	m			施工　第0-0085号内訳表
諸雑費		%			
単　位　当　り	1	m			

杉支柱丸太(防腐加工)

代 価 表

代価　第0084号内訳表

長さ1.8m×末口6cm　　1　本　当り

名　称　・　規　格	数　量	単　位	単　価	金　額	備　考
杉支柱丸太(防腐加工) 長さ1.8m×末口6cm	1	本			
諸雑費		%			
単　位　当　り	1	本			

掘削 人力

代 価 表

代価　第0085号内訳表

積込含む　　10　m3　当り

名称・規格	数量	単位	単価	金額	備考
掘削 土砂 現場制約あり	10	m3			施工　第0-0086号内訳表
人力積込 土砂	10	m3			施工　第0-0087号内訳表
諸雑費		%			
合　計	10	m3			
単位当り	1	m3			

掘削 機械

代 価 表

代価　第0086号内訳表

積込含む　　10　m3　当り

名称・規格	数量	単位	単価	金額	備考
掘削 土砂 上記以外(小規模) 標準	10	m3			施工　第0-0088号内訳表
諸雑費		%			
合計	10	m3			
単位当り	1	m3			

代 価 表

埋戻 人力

代価　第0087号内訳表

流用土　　敷均し・締固め含む　　10　m3　当り

名称・規格	数量	単位	単価	金額	備考
埋戻し 現場制約あり 土砂 締固め有り	10	m3			施工　第0-0089号内訳表
諸雑費		%			
合計	10	m3			
単位当り	1	m3			

埋戻 人力

代 価 表

代価　第0088号内訳表

再生砕石　　敷均し・締固め含む　　10　m3　当り

名称・規格		数量	単位	単価	金額	備考
	埋戻し 現場制約あり 土砂 締固め有り	10	m3			施工　第0-0089号内訳表
	再生切込砕石 (0～30mm･0～40mm)	11.1	m3			
	諸雑費		%			
	合　計	10	m3			
	単 位 当 り	1	m3			

埋戻 人力

代 価 表

代価　第0089号内訳表

砂　　敷均し・締固め含む　　10　m3　当り

名称・規格	数量	単位	単価	金額	備考
埋戻し 現場制約あり 土砂 締固め有り	10	m3			施工　第0-0089号内訳表
砂 洗砂	11.1	m3			
諸雑費		%			
合　計	10	m3			
単位当り	1	m3			

埋戻 機械

代 価 表

代価　第0090号内訳表

流用土　　敷均し・締固め含む　　10　m3　当り

名称・規格	数量	単位	単価	金額	備考
埋戻し 上記以外(小規模) 土砂	10	m3			施工　第0-0090号内訳表
諸雑費		%			
合計	10	m3			
単位当り	1	m3			

埋戻 機械

代 価 表

代価　第0091号内訳表

再生砕石　　敷均し・締固め含む　　10　m3　当り

名称・規格	数量	単位	単価	金額	備考
埋戻し 上記以外(小規模) 土砂	10	m3			施工　第0-0090号内訳表
再生切込砕石 (0～30mm･0～40mm)	11.1	m3			
諸雑費		%			
合　計	10	m3			
単位当り	1	m3			

埋戻 機械

代 価 表

代価　第0092号内訳表

砂　　敷均し・締固め含む　　10　m3　当り

名称・規格		数量	単位	単価	金額	備考
	埋戻し 上記以外(小規模) 土砂	10	m3			施工　第0-0090号内訳表
	砂 洗砂	11.1	m3			
	諸雑費		%			
	合　計	10	m3			
	単位当り	1	m3			

残土処分

代 価 表

代価　第0093号内訳表

土砂　　人力積込含まない　　10　m3　当り

名称・規格	数量	単位	単価	金額	備考
土砂等運搬 土質->土砂(岩塊･玉石混り土含む)	10	m3			施工　第0-0091号内訳表
処分費 土 砂	1	式			施工　第0-0092号内訳表
諸雑費		%			
合　　計	10	m3			
単 位 当 り	1	m3			

残土処分

代 価 表

代価　第0094号内訳表

土砂　　機械積込含まない　　10　m3　当り

名称・規格		数量	単位	単価	金額	備考
	土砂等運搬 土質->土砂(岩塊･玉石混り土含む)	10	m3			施工　第0-0093号内訳表
	処分費 土 砂	1	式			施工　第0-0092号内訳表
	諸雑費		%			
	合　　計	10	m3			
	単 位 当 り	1	m3			

土のう積み

代 価 表

代価　第0095号内訳表

[仕拵]+[積立]　洗砂　1　袋　当り

名　称　・　規　格	数　量	単　位	単　価	金　額	備　考
土のう工［仕拵]+[積立] 洗砂	1	袋			施工　第0-0094号内訳表
諸雑費		%			
単　位　当　り	1	袋			

土のう積み

代 価 表

代価　第0096号内訳表

[仕拵]+[積立]　流用土　1　袋　当り

名　称　・　規　格	数　量	単　位	単　価	金　額	備　考
土のう工 [仕拵]+[積立] 流用土	1	袋			施工　第0-0095号内訳表
諸雑費		%			
単　位　当　り	1	袋			

土のう撤去

代 価 表

代価　第0097号内訳表

[撤去]　　1　袋　当り

名称・規格	数量	単位	単価	金額	備考
土のう工［撤去］	1	袋			施工　第0-0096号内訳表
諸雑費		%			
単位当り	1	袋			

ﾀﾞﾝﾌﾟﾄﾗｯｸ運転

代 価 表

代価　第0098号内訳表

2t　　1　時間　当り

名　称　・　規　格	数　量	単　位	単　価	金　額	備　考
ﾀﾞﾝﾌﾟﾄﾗｯｸ運転 路面：良好	1	時間			
諸雑費		%			
単　位　当　り	1	時間			

特殊作業員

代 価 表

代価　第0099号内訳表

1　人　当り

名称・規格	数量	単位	単価	金額	備考
特殊作業員	1	人			
諸雑費		%			
単位当り	1	人			

普通作業員

代 価 表

代価　第0100号内訳表

1　人　当り

	名　称　・　規　格	数　量	単　位	単　価	金　額	備　考
	普通作業員	1	人			
	諸雑費		%			
	単　位　当　り	1	人			

造園工

代 価 表

代価　第0101号内訳表

1　人　当り

名称・規格	数量	単位	単価	金額	備考
造園工	1	人			
諸雑費		%			
単位当り	1	人			

交通誘導員

代 価 表

代価　第0102号内訳表

1　人　当り

名称・規格	数量	単位	単価	金額	備考
交通誘導警備員 B	1	人日			施工　第0-0098号内訳表
諸雑費		%			
単位当り	1	人			

代 価 表

代価　第0103号内訳表

1　施設　当り

名　称　・　規　格	数　量	単　位	単　価	金　額	備　考
樹木調査・図面作成 N=8	1	施設			施工　第0-0099号内訳表
諸雑費		%			
単　位　当　り	1	施設			

スズメバチ巣駆除

代 価 表

代価　第0104号内訳表

直径20cm内外　　1　ヶ所　当り

名称・規格		数量	単位	単価	金額	備考
	スズメバチ巣駆除 直径20cm内外	1	ヶ所			
	諸雑費		%			
	単位当り	1	ヶ所			

スズメバチ巣駆除

代 価 表

代価　第0105号内訳表

直径30cm内外　　1　ヶ所　当り

名　称　・　規　格	数　量	単　位	単　価	金　額	備　考
スズメバチ巣駆除 直径30cm内外	1	ヶ所			
諸雑費		%			
単　位　当　り	1	ヶ所			

スズメバチ巣駆除

代 価 表

代価　第0106号内訳表

直径40cm内外　　1　ヶ所　当り

名称・規格		数量	単位	単価	金額	備考
	スズメバチ巣駆除 直径40cm内外	1	ヶ所			
	諸雑費		%			
	単位当り	1	ヶ所			

アシナガバチ巣駆除

代 価 表

代価　第0107号内訳表

1　ヶ所　当り

名称・規格	数量	単位	単価	金額	備考
アシナガバチ巣駆除	1	ヶ所			
諸雑費		%			
単位当り	1	ヶ所			

施工単価表

施工　第0-0001号内訳表　　頁0-0120/0214

せん定［高木］

［規格１］幹周　60cm未満　　［規格２］　　［ 摘要 ］　　1　本　当り

名　称　・　規　格	数　量	単　位	単　価	金　額	備　考
道路植栽工 植樹管理 高木せん定		本			
単　位　当　り	1	本			

施工単価表

施工　第0-0002号内訳表

せん定［高木］

［規格１］幹周　60cm以上120cm未満　［規格２］　［ 摘要 ］　1　本　当り

名　称　・　規　格	数　量	単　位	単　価	金　額	備　考
道路植栽工 植樹管理 高木せん定		本			
単　位　当　り	1	本			

施工単価表

施工　第0-0003号内訳表

せん定［高木］

［規格１］幹周　60cm未満　［規格２］　［ 摘要 ］　1　本　当り

名　称　・　規　格	数　量	単　位	単　価	金　額	備　考
道路植栽工 植樹管理 高木せん定		本			
単　位　当　り	1	本			

施工単価表

施工　第0-0004号内訳表　　頁0-0123/0214

せん定［高木］

［規格１］幹周　60cm以上120cm未満　　［規格２］　　［ 摘要 ］　　1　本　当り

名　称　・　規　格	数　量	単　位	単　価	金　額	備　考
道路植栽工 植樹管理 高木せん定		本			
単　位　当　り	1	本			

施工単価表

施工　第0-0005号内訳表

せん定［低木・中木］

［規格１］樹高　100cm未満　　［規格２］　　［ 摘要 ］　　1　本　当り

名　称　・　規　格	数　量	単　位	単　価	金　額	備　考
道路植栽工 植樹管理 中低木せん定 球形せん定		本			
単　位　当　り	1	本			

施工単価表

施工　第0-0006号内訳表　　頁0-0125/0214

せん定［低木・中木］

［規格１］樹高　100cm以上200cm未満　　［規格２］　　［ 摘要 ］　　1　本　当り

名　称　・　規　格	数　量	単　位	単　価	金　額	備　考
道路植栽工 植樹管理 中低木せん定 球形せん定		本			
単　位　当　り	1	本			

施工単価表

施工　第0-0007号内訳表

せん定［低木・中木］

［規格１］樹高　200cm以上300cm未満　［規格２］　［ 摘要 ］　1　本　当り

名　称　・　規　格	数　量	単　位	単　価	金　額	備　考
道路植栽工 植樹管理 中低木せん定 球形せん定		本			
単　位　当　り	1	本			

施工単価表

施工　第0-0008号内訳表

せん定［低木・中木］

［規格１］樹高　100cm未満　　［規格２］　　［ 摘要 ］　　1　本　当り

名　称　・　規　格	数　量	単　位	単　価	金　額	備　考
道路植栽工 植樹管理 中低木せん定 円筒形せん定		本			
単　位　当　り	1	本			

施工単価表

施工　第0-0009号内訳表　　頁0-0128/0214

せん定［低木・中木］

［規格１］樹高　100cm以上200cm未満　　［規格２］　　［ 摘要 ］　　1　本　当り

名　称　・　規　格	数　量	単　位	単　価	金　額	備　考
道路植栽工 植樹管理 中低木せん定 円筒形せん定		本			
単　位　当　り	1	本			

施工単価表

施工　第0-0010号内訳表　　頁0-0129/0214

せん定［低木・中木］

［規格１］樹高　200cm以上300cm未満　　［規格２］　　［ 摘要 ］　　1　本　当り

名　称　・　規　格	数　量	単　位	単　価	金　額	備　考
道路植栽工 植樹管理 中低木せん定 円筒形せん定		本			
単　位　当　り	1	本			

施工単価表

施工　第0-0011号内訳表　　頁0-0130/0214

マツ軽剪定

［規格１］幹周30cm未満　　［規格２］　　［ 摘要 ］　　10　本　当り

名　称　・　規　格	数　量	単　位	単　価	金　額	備　考
造園工		人			
普通作業員		人			
トラック運転 普通型　２ｔ積型 運搬距離8.5km　DID有		台			施工　第0-0012号内訳表
合　計	10	本			
単　位　当　り	1	本			

施工単価表

施工　第0-0012号内訳表　　頁0-0131/0214

トラック運転

［規格１］普通型　２ｔ積型　　［規格２］運搬距離8.5km　DID有　　［ 摘要 ］　　1　台　当り

名　称　・　規　格	数　量	単　位	単　価	金　額	備　考
普通ﾄﾗｯｸ運転		時間			
単　位　当　り	1	台			

施工単価表

施工　第0-0014号内訳表　　頁0-0132/0214

マツ軽剪定

［規格１］幹周30cm以上60cm未満　　［規格２］　　［ 摘要 ］　　10　本　当り

名　称　・　規　格	数　量	単　位	単　価	金　額	備　考
造園工		人			
普通作業員		人			
トラック運転 普通型　２ｔ積型 運搬距離8.5km　DID有		台			施工　第0-0012号内訳表
合　計	10	本			
単　位　当　り	1	本			

施工単価表

施工　第0-0015号内訳表　　頁0-0133/0214

マツ軽剪定

［規格１］幹周60cm以上90cm未満　　［規格２］　　［ 摘要 ］　　10　本　当り

名　称　・　規　格	数　量	単　位	単　価	金　額	備　考
造園工		人			
普通作業員		人			
トラック運転 普通型　２ｔ積型 運搬距離8.5km　DID有		台			施工　第0-0012号内訳表
合　計	10	本			
単　位　当　り	1	本			

施工単価表

施工　第0-0016号内訳表　　頁0-0134/0214

マツ軽剪定

［規格１］幹周90cm以上120cm未満　　［規格２］　　［ 摘要 ］　　10　本　当り

名　称　・　規　格	数　量	単　位	単　価	金　額	備　考
造園工		人			
普通作業員		人			
トラック運転 普通型　２ｔ積型 運搬距離8.5km　DID有		台			施工　第0-0012号内訳表
合　計	10	本			
単　位　当　り	1	本			

施工単価表

施工　第0-0017号内訳表　　頁0-0135/0214

裏葉かき剪定

［規格１］中木　　［規格２］ｸﾛﾏﾂ　H<2.0m　W<1.5m　　［ 摘要 ］　　1　本　当り

名　称　・　規　格	数　量	単　位	単　価	金　額	備　考
造園工		人			
普通作業員		人			
普通ﾄﾗｯｸ運転		時間			
諸雑費		%			
単　位　当　り	1	本			

施工単価表

施工　第0-0019号内訳表　　頁0-0136/0214

裏葉かき剪定

［規格１］中木　　［規格２］ｸﾛﾏﾂ　H<3.0m　W<2.0m　　［ 摘要 ］　　1　本　当り

名　称　・　規　格	数　量	単　位	単　価	金　額	備　考
造園工		人			
普通作業員		人			
普通ﾄﾗｯｸ運転		時間			
諸雑費		%			
単　位　当　り	1	本			

施工単価表

施工　第0-0020号内訳表　　頁0-0137/0214

裏葉かき剪定

［規格１］中木　　［規格２］ｸﾛﾏﾂ　H<3.0m　W≧2.0m　　［ 摘要 ］　　1　本　当り

名　称　・　規　格	数　量	単　位	単　価	金　額	備　考
造園工		人			
普通作業員		人			
普通ﾄﾗｯｸ運転		時間			
諸雑費		%			
単　位　当　り	1	本			

施工単価表

施工　第0-0021号内訳表　　頁0-0138/0214

せん定［寄植］

［規格１］　［規格２］　［ 摘要 ］　1　m2　当り

名　称　・　規　格	数　量	単　位	単　価	金　額	備　考
道路植栽工 植樹管理 寄植せん定		m2			
単　位　当　り	1	m2			

施工単価表

施工　第0-0022号内訳表　　頁0-0139/0214

せん定［寄植］

［規格１］　［規格２］　［ 摘要 ］　1　m2　当り

名　称　・　規　格	数　量	単　位	単　価	金　額	備　考
道路植栽工 植樹管理 寄植せん定		m2			
単　位　当　り	1	m2			

施工単価表

施工　第0-0023号内訳表

防除［低木］

［規格１］樹高 60cm未満　［規格２］　［ 摘要 ］　1　本　当り

名　称　・　規　格	数　量	単　位	単　価	金　額	備　考
道路植栽工 植樹管理 防除 低木		本			
単　位　当　り	1	本			

施工単価表

施工　第0-0024号内訳表

防除［中木］

［規格１］樹高 60cm以上100cm未満　［規格２］　［ 摘要 ］　1　本　当り

名　称　・　規　格	数　量	単　位	単　価	金　額	備　考
道路植栽工 植樹管理 防除 中木		本			
単　位　当　り	1	本			

施工単価表

施工　第0-0025号内訳表

防除［中木］

［規格１］樹高 100cm以上200cm未満　［規格２］　［ 摘要 ］　1　本　当り

名　称　・　規　格	数　量	単　位	単　価	金　額	備　考
道路植栽工 植樹管理 防除 中木		本			
単　位　当　り	1	本			

施工単価表

施工　第0-0026号内訳表

防除［中木］

［規格１］樹高 200cm以上300cm未満　［規格２］　［ 摘要 ］　1　本　当り

名　称　・　規　格	数　量	単　位	単　価	金　額	備　考
道路植栽工 植樹管理 防除 中木		本			
単　位　当　り	1	本			

施工単価表

施工　第0-0027号内訳表

防除［高木］

［規格１］幹周 60cm未満　［規格２］　［ 摘要 ］　1　本　当り

名　称　・　規　格	数　量	単　位	単　価	金　額	備　考
道路植栽工 植樹管理 防除 高木		本			
単　位　当　り	1	本			

施工単価表

施工　第0-0028号内訳表

防除［高木］

［規格１］幹周 60cm以上120cm未満　［規格２］　［ 摘要 ］　1　本　当り

名　称　・　規　格	数　量	単　位	単　価	金　額	備　考
道路植栽工 植樹管理 防除 高木		本			
単　位　当　り	1	本			

施工単価表

施工　第0-0029号内訳表

防除［寄植］

［規格１］低木（株物）　［規格２］　［ 摘要 ］　1　m2　当り

名　称　・　規　格	数　量	単　位	単　価	金　額	備　考
道路植栽工 植樹管理 防除 寄植		m2			
単　位　当　り	1	m2			

施工単価表

施工　第0-0030号内訳表

防除［寄植］

［規格１］中木　［規格２］　［ 摘要 ］　1　m2　当り

名　称　・　規　格	数　量	単　位	単　価	金　額	備　考
道路植栽工 植樹管理 防除 寄植		m2			
単　位　当　り	1	m2			

施工単価表

施工　第0-0031号内訳表　　頁0-0148/0214

抜根・除草

［規格１］植込み地　　［規格２］　　［ 摘要 ］　　1　m2　当り

名　称　・　規　格	数　量	単　位	単　価	金　額	備　考
道路植栽工 植樹管理 除草(抜根除草)		m2			
単　位　当　り	1	m2			

施工単価表

施工　第0-0032号内訳表　　頁0-0149/0214

灌水

［規格１］　［規格２］　［ 摘要 ］　1　m2　当り

名　称　・　規　格	数　量	単　位	単　価	金　額	備　考
道路植栽工 植樹管理 灌水		m2			
単　位　当　り	1	m2			

施工単価表

施工　第0-0033号内訳表　　頁0-0150/0214

動力噴霧機

［規格１］　［規格２］　［ 摘要 ］　1000　m2　当り

名　称　・　規　格	数　量	単　位	単　価	金　額	備　考
造園工		人			
普通作業員		人			
除草剤 （ｸｻｸﾘｰﾝ同等品以上）		L			
ﾄﾗｯｸ運転		日			
諸雑費		%			
合　計	1,000	m2			
単　位　当　り	1	m2			

機械除草(肩掛式)・集草・積込運搬

積算単価算出表

施工　第0-0035号内訳表

［規格１］飛び石防護有り　［規格２］運搬機械->ﾀﾞﾝﾌﾟﾄﾗｯｸ(ｵﾝﾛｰﾄﾞ・ﾃﾞｨｰｾﾞﾙ・2t積　［ 摘要 ］　1　m2　当り

標準単価	代表機労材規格			構成比	基準単価	積算規格		単　価	補　正 構成比	備　考
	K1		ﾀﾞﾝﾌﾟﾄﾗｯｸ[ｵﾝﾛｰﾄﾞ・ﾃﾞｨｰｾﾞﾙ] 2t積級(ﾀｲﾔ損耗費及び補修費(良好)含む)				ﾀﾞﾝﾌﾟﾄﾗｯｸ 2t積級[ｵﾝﾛｰﾄﾞ・ﾃﾞｨｰｾﾞﾙ] ﾀｲﾔ損耗費及び補修費(良好)含む			
	K2		草刈機 ｶｯﾀ径255mm [肩掛式]				草刈機			
	K									
	R1		普通作業員				普通作業員			
	R2		特殊作業員				特殊作業員			
	R3		土木一般世話役				土木一般世話役			
	R4		運転手(一般)				運転手(一般)			
	R									
	Z1		軽油 1.2号 ﾊﾟﾄﾛｰﾙ給油				軽油			
	Z									
							計			
	積算単価　＝									

施工単価表

施工　第0-0036号内訳表

枯木処理　伐採

［規格１］幹周20cm未満　［規格２］　［ 摘要 ］　10　本　当り

名　称　・　規　格	数　量	単　位	単　価	金　額	備　考
造園工		人			
普通作業員		人			
ﾁｪｰﾝｿｰ運転 80cc		日			施工　第0-0037号内訳表
トラック運転 普通型　２ｔ積型 運搬距離8.5km　DID有		台			施工　第0-0012号内訳表
合　計	10	本			
単　位　当　り	1	本			

施工単価表

施工　第0-0037号内訳表

ﾁｪｰﾝｿｰ運転

［規格１］80cc　［規格２］　［ 摘要 ］　1　日　当り

名　称　・　規　格	数　量	単　位	単　価	金　額	備　考
造園工		人			
ﾁｪﾝｿｰ		日			
ﾚｷﾞｭﾗｰｶﾞｿﾘﾝ		L			
諸雑費		%			
単　位　当　り	1	日			

施工単価表

施工　第0-0038号内訳表

枯木処理　伐採

［規格１］幹周20cm以上30cm未満　［規格２］　［ 摘要 ］　10　本　当り

名　称　・　規　格	数　量	単　位	単　価	金　額	備　考
造園工		人			
普通作業員		人			
ﾁｪｰﾝｿｰ運転 80cc		日			施工　第0-0037号内訳表
トラック運転 普通型　２ｔ積型 運搬距離8.5km　DID有		台			施工　第0-0012号内訳表
合　計	10	本			
単　位　当　り	1	本			

施工単価表

施工　第0-0039号内訳表

枯木処理　伐採

［規格１］幹周30cm以上60cm未満　［規格２］　［ 摘要 ］　10　本　当り

名　称　・　規　格	数　量	単　位	単　価	金　額	備　考
造園工		人			
普通作業員		人			
ﾁｪｰﾝｿｰ運転 80cc		日			施工　第0-0037号内訳表
トラック運転 普通型　２ｔ積型 運搬距離8.5km　DID有		台			施工　第0-0012号内訳表
合　計	10	本			
単　位　当　り	1	本			

施工単価表

施工　第0-0040号内訳表

枯木処理　伐採

［規格１］幹周60cm以上90cm未満　［規格２］　［ 摘要 ］　10　本　当り

名　称　・　規　格	数　量	単　位	単　価	金　額	備　考
造園工		人			
普通作業員		人			
ﾁｪｰﾝｿｰ運転 80cc		日			施工　第0-0037号内訳表
トラック運転 普通型　２ｔ積型 運搬距離8.5km　DID有		台			施工　第0-0012号内訳表
合　計	10	本			
単　位　当　り	1	本			

施工単価表

施工　第0-0041号内訳表

枯木処理　伐採

［規格１］幹周90cm以上120cm未満　［規格２］　［ 摘要 ］　10　本　当り

名　称　・　規　格	数　量	単　位	単　価	金　額	備　考
造園工		人			
普通作業員		人			
ﾁｪｰﾝｿｰ運転 80cc		日			施工　第0-0037号内訳表
トラック運転 普通型　２ｔ積型 運搬距離8.5km　DID有		台			施工　第0-0012号内訳表
合　計	10	本			
単　位　当　り	1	本			

施工単価表

施工　第0-0042号内訳表　　頁0-0158/0214

支障木抜根　機械抜根

［規格１］幹周20㎝未満　　［規格２］　　［ 摘要 ］　　10　本　当り

名　称　・　規　格	数　量	単　位	単　価	金　額	備　考
普通作業員		人			
ﾁｪｰﾝｿｰ運転 80cc		日			施工　第0-0037号内訳表
ﾄﾗｯｸ(ｸﾚｰﾝ装置付)運転		時間			
ﾄﾗｯｸ運転		日			
合　計	10	本			
単　位　当　り	1	本			

施工単価表

施工　第0-0043号内訳表　　頁0-0159/0214

支障木抜根　機械抜根

［規格１］幹周20cm以上30cm未満　　［規格２］　　［ 摘要 ］　　10　本　当り

名　称　・　規　格	数　量	単　位	単　価	金　額	備　考
普通作業員		人			
ﾁｪｰﾝｿｰ運転 80cc		日			施工　第0-0037号内訳表
ﾄﾗｯｸ(ｸﾚｰﾝ装置付)運転		時間			
ﾄﾗｯｸ運転		日			
合　計	10	本			
単　位　当　り	1	本			

施工単価表

施工　第0-0044号内訳表

支障木抜根　機械抜根

［規格１］幹周30cm以上60cm未満　［規格２］　［ 摘要 ］　10　本　当り

名　称　・　規　格	数　量	単　位	単　価	金　額	備　考
普通作業員		人			
ﾁｪｰﾝｿｰ運転 80cc		日			施工　第0-0037号内訳表
ﾄﾗｯｸ(ｸﾚｰﾝ装置付)運転		時間			
ﾄﾗｯｸ運転		日			
合　計	10	本			
単　位　当　り	1	本			

施工単価表

施工　第0-0045号内訳表

支障木抜根　機械抜根

［規格１］幹周60㎝以上90㎝未満　［規格２］　［ 摘要 ］　10　本　当り

名　称　・　規　格	数　量	単　位	単　価	金　額	備　考
普通作業員		人			
ﾁｪｰﾝｿｰ運転 80cc		日			施工　第0-0037号内訳表
ﾄﾗｯｸ(ｸﾚｰﾝ装置付)運転		時間			
ﾄﾗｯｸ運転		日			
合　計	10	本			
単　位　当　り	1	本			

施工単価表

施工　第0-0046号内訳表

支障木抜根　機械抜根

［規格１］幹周90cm以上120cm未満　［規格２］　［ 摘要 ］　10　本　当り

名　称　・　規　格	数　量	単　位	単　価	金　額	備　考
普通作業員		人			
ﾁｪｰﾝｿｰ運転 80cc		日			施工　第0-0037号内訳表
ﾄﾗｯｸ(ｸﾚｰﾝ装置付)運転		時間			
ﾄﾗｯｸ運転		日			
合　計	10	本			
単　位　当　り	1	本			

伐竹(伐木除根)

積算単価算出表

施工　第0-0047号内訳表

［規格１］　［規格２］　［ 摘要 ］　1　m2　当り

標準単価	代表機労材規格			構成比	基準単価	積算規格		単　価	補　正 構成比	備　考
	K									
	R1		特殊作業員				特殊作業員			
	R2		土木一般世話役				土木一般世話役			
	R3		普通作業員				普通作業員			
	R									
	Z									
							計			
	積算単価　＝									

施工単価表

施工　第0-0048号内訳表

支柱設置［中木］

［規格１］樹高250cm以上　二脚鳥居添木付　［規格２］　［ 摘要 ］　1　本　当り

名　称　・　規　格	数　量	単　位	単　価	金　額	備　考
道路植栽工 支柱設置 中木 二脚鳥居 添木付		本			
単　位　当　り	1	本			

施工単価表

施工　第0-0049号内訳表

支柱撤去［中木］

［規格１］樹高250cm以上　二脚鳥居添木付　［規格２］　［ 摘要 ］　1　本　当り

名　称　・　規　格	数　量	単　位	単　価	金　額	備　考
道路植栽工 支柱撤去 中木 二脚鳥居、八ツ掛、添柱形		本			
単　位　当　り	1	本			

施工単価表

施工　第0-0050号内訳表

支柱補修［中木］

［規格１］樹高250cm以上　二脚鳥居添木付　［規格２］　［ 摘要 ］　1　本　当り

名　称　・　規　格	数　量	単　位	単　価	金　額	備　考
道路植栽工 支柱設置 中木 二脚鳥居 添木付		本			
単　位　当　り	1	本			

施工単価表

施工　第0-0051号内訳表

移植工［低木］

［規格１］樹高 60cm未満　［規格２］幹巻きなし　［ 摘要 ］　1　本　当り

名　称　・　規　格	数　量	単　位	単　価	金　額	備　考
道路植栽工 植樹管理 移植工 低木		本			
単　位　当　り	1	本			

施工単価表

施工　第0-0052号内訳表

移植工［中木］

［規格１］樹高 60cm以上100cm未満　［規格２］幹巻きあり　［ 摘要 ］　1　本　当り

名　称　・　規　格	数　量	単　位	単　価	金　額	備　考
道路植栽工 植樹管理 移植工 中木		本			
単　位　当　り	1	本			

施工単価表

施工　第0-0053号内訳表

移植工［中木］

［規格１］樹高 100cm以上200cm未満　［規格２］幹巻きあり　［ 摘要 ］　1　本　当り

名　称　・　規　格	数　量	単　位	単　価	金　額	備　考
道路植栽工 植樹管理 移植工 中木		本			
単　位　当　り	1	本			

施工単価表

施工　第0-0054号内訳表

移植工［中木］

［規格１］樹高 200cm以上300cm未満　［規格２］幹巻きあり　［ 摘要 ］　1　本　当り

名　称　・　規　格	数　量	単　位	単　価	金　額	備　考
道路植栽工 植樹管理 移植工 中木		本			
単　位　当　り	1	本			

施工単価表

施工　第0-0055号内訳表

移植工［高木］

［規格１］幹周 30cm未満　［規格２］幹巻きあり　［ 摘要 ］　1　本　当り

名　称　・　規　格	数　量	単　位	単　価	金　額	備　考
道路植栽工 植樹管理 移植工 高木		本			
単　位　当　り	1	本			

施工単価表

施工　第0-0056号内訳表

移植工［高木］

［規格１］幹周 30cm以上60cm未満　［規格２］幹巻きあり　［ 摘要 ］　1　本　当り

名　称　・　規　格	数　量	単　位	単　価	金　額	備　考
道路植栽工 植樹管理 移植工 高木		本			
単　位　当　り	1	本			

施工単価表

施工　第0-0057号内訳表

移植工［高木］

［規格１］幹周 60cm以上90cm未満　［規格２］幹巻きあり　［ 摘要 ］　1　本　当り

名　称　・　規　格	数　量	単　位	単　価	金　額	備　考
道路植栽工 植樹管理 移植工 高木		本			
単　位　当　り	1	本			

施工単価表

施工　第0-0058号内訳表

植樹工［低木］

［規格１］　［規格２］　［ 摘要 ］　1　本　当り

名　称　・　規　格	数　量	単　位	単　価	金　額	備　考
道路植栽工 低木		本			
土壌改良材		本			
単　位　当　り	1	本			

施工単価表

施工　第0-0059号内訳表

植樹工［中木］

［規格１］樹高 60cm以上100cm未満　［規格２］　［ 摘要 ］　1　本　当り

名　称　・　規　格	数　量	単　位	単　価	金　額	備　考
道路植栽工 中木		本			
土壌改良材		本			
単　位　当　り	1	本			

施工単価表

施工　第0-0060号内訳表

植樹工［中木］

［規格１］樹高 100cm以上200cm未満　［規格２］　［ 摘要 ］　1　本　当り

名　称　・　規　格	数　量	単　位	単　価	金　額	備　考
道路植栽工 中木		本			
土壌改良材		本			
単　位　当　り	1	本			

施工単価表

施工　第0-0061号内訳表　　頁0-0177/0214

植樹工［中木］

［規格１］樹高 200cm以上300cm未満　　［規格２］　　［ 摘要 ］　　1　本　当り

名称・規格	数量	単位	単価	金額	備考
道路植栽工 中木		本			
土壌改良材		本			
単位当り	1	本			

施工単価表

施工　第0-0062号内訳表

植樹工［高木］

［規格１］幹周 20cm未満　［規格２］　［ 摘要 ］　1　本　当り

名　称　・　規　格	数　量	単　位	単　価	金　額	備　考
道路植栽工 高木		本			
土壌改良材		本			
単　位　当　り	1	本			

施工単価表

施工　第0-0063号内訳表

植樹工［高木］

［規格１］幹周 20cm以上40cm未満　［規格２］　［ 摘要 ］　1　本　当り

名　称　・　規　格	数　量	単　位	単　価	金　額	備　考
道路植栽工 高木		本			
土壌改良材		本			
単　位　当　り	1	本			

施工単価表

施工　第0-0064号内訳表

植樹工［高木］

［規格１］幹周 40cm以上60cm未満　［規格２］　［ 摘要 ］　1　本　当り

名　称　・　規　格	数　量	単　位	単　価	金　額	備　考
道路植栽工 高木		本			
土壌改良材		本			
単　位　当　り	1	本			

施工単価表

施工　第0-0065号内訳表

植樹工［高木］

［規格１］幹周 60cm以上90cm未満　［規格２］　［ 摘要 ］　1　本　当り

名　称　・　規　格	数　量	単　位	単　価	金　額	備　考
道路植栽工 高木		本			
土壌改良材		本			
単　位　当　り	1	本			

施工単価表

施工　第0-0066号内訳表

植樹工［低木］

［規格１］ｱﾍﾞﾘｱ H=0.5 W=0.3　［規格２］　［ 摘要 ］　1　本　当り

名　称　・　規　格	数　量	単　位	単　価	金　額	備　考
樹　木		本			
道路植栽工 低木		本			
土壌改良材		本			
植樹割増		%			
単　位　当　り	1	本			

施工単価表

施工　第0-0067号内訳表　　頁0-0183/0214

植樹工［低木］

［規格１］ｶﾝﾂﾊﾞｷ H=0.4 W=0.4　　［規格２］　　［ 摘要 ］　　1　本　当り

名　称　・　規　格	数　量	単　位	単　価	金　額	備　考
樹　木		本			
道路植栽工 低木		本			
土壌改良材		本			
植樹割増		%			
単　位　当　り	1	本			

施工単価表

施工　第0-0068号内訳表

植樹工［低木］

［規格１］ｼｬﾘﾝﾊﾞｲ　H=0.4 W=0.3　［規格２］　［ 摘要 ］　1　本　当り

名　称　・　規　格	数　量	単　位	単　価	金　額	備　考
樹　木		本			
道路植栽工 低木		本			
土壌改良材		本			
植樹割増		%			
単　位　当　り	1	本			

施工単価表

施工　第0-0069号内訳表

植樹工［低木］

［規格１］ﾋﾗﾄﾞﾂﾂｼﾞ H=0.4 W=0.4　［規格２］　［ 摘要 ］　1　本　当り

名　称　・　規　格	数　量	単　位	単　価	金　額	備　考
樹　木		本			
道路植栽工 低木		本			
土壌改良材		本			
植樹割増		%			
単　位　当　り	1	本			

施工単価表

施工　第0-0070号内訳表

植樹工［低木］

［規格１］ﾎﾞｯｸｽｳｯﾄﾞ H=0.4 W=0.2　［規格２］　［ 摘要 ］　1　本　当り

名　称　・　規　格	数　量	単　位	単　価	金　額	備　考
樹　木		本			
道路植栽工 低木		本			
土壌改良材		本			
植樹割増		%			
単　位　当　り	1	本			

施工単価表

施工　第0-0071号内訳表

植樹工［低木］

［規格１］ﾄﾍﾞﾗ H=0.5 W=0.4　［規格２］　［ 摘要 ］　1　本　当り

名　称　・　規　格	数　量	単　位	単　価	金　額	備　考
樹　木		本			
道路植栽工 低木		本			
土壌改良材		本			
植樹割増		%			
単　位　当　り	1	本			

施工単価表

施工　第0-0072号内訳表　　頁0-0188/0214

植樹工［低木］

［規格１］ﾊﾏﾋｻｶｷ H=0.5 W=0.4　　［規格２］　　［ 摘要 ］　　1　本　当り

名　称　・　規　格	数　量	単　位	単　価	金　額	備　考
樹　木		本			
道路植栽工 低木		本			
土壌改良材		本			
植樹割増		%			
単　位　当　り	1	本			

施工単価表

施工　第0-0073号内訳表

植樹工［中木］

［規格１］ﾔﾏﾓﾓ H=3.0 C=0.15 W=0.8　［規格２］　［ 摘要 ］　1　本　当り

名　称　・　規　格	数　量	単　位	単　価	金　額	備　考
樹　木		本			
道路植栽工 中木		本			
土壌改良材		本			
植樹割増		%			
単　位　当　り	1	本			

施工単価表

施工　第0-0074号内訳表　　頁0-0190/0214

植樹工［中木］

［規格１］ｵｵｼﾏｻﾞｸﾗ H=3.0 C=0.12 W=1.0　　［規格２］　　［ 摘要 ］　　1　本　当り

名　称　・　規　格	数　量	単　位	単　価	金　額	備　考
樹　木		本			
道路植栽工 中木		本			
土壌改良材		本			
植樹割増		%			
単　位　当　り	1	本			

施工単価表

施工　第0-0075号内訳表　　頁0-0191/0214

植樹工［中木］

［規格１］ｸﾛﾏﾂ H=2.5 C=0.12 W=1.0　　［規格２］　　［ 摘要 ］　　1　本　当り

名　称　・　規　格	数　量	単　位	単　価	金　額	備　考
樹　木		本			
道路植栽工 中木		本			
土壌改良材		本			
植樹割増		%			
単　位　当　り	1	本			

施工単価表

施工　第0-0076号内訳表

植樹工［中木］

［規格１］ｸﾛﾏﾂ H=3.0 C=0.18 W=1.5　　［規格２］　　［ 摘要 ］　　1　本　当り

名　称　・　規　格	数　量	単　位	単　価	金　額	備　考
樹　木		本			
道路植栽工 中木		本			
土壌改良材		本			
植樹割増		%			
単　位　当　り	1	本			

施工単価表

施工　第0-0077号内訳表　　頁0-0193/0214

張芝

［規格１］野芝・高麗芝　　［規格２］　　［ 摘要 ］　　100　m2　当り

名称・規格	数量	単位	単価	金額	備考
土木一般世話役		人			
造園工		人			
普通作業員		人			
野芝 （半土付）		m2			
真砂土 （植栽用）		m3			
諸雑費		%			
植栽割増費		%			
合計	100	m2			
単位当り	1	m2			

施工単価表

施工　第0-0078号内訳表　　頁0-0194/0214

張芝

［規格１］その他(ﾍﾞﾀ張り)　　［規格２］　　［ 摘要 ］　　100　m2　当り

名称・規格	数量	単位	単価	金額	備考
土木一般世話役		人			
造園工		人			
普通作業員		人			
芝(その他)		m2			
真砂土 （植栽用）		m3			
諸雑費		%			
植栽割増費		%			
合計	100	m2			
単位当り	1	m2			

施工単価表

施工　第0-0079号内訳表　　頁0-0195/0214

抜根・除草

［規格１］芝生　　［規格２］　　［ 摘要 ］　　1　m2　当り

名　称　・　規　格	数　量	単　位	単　価	金　額	備　考
道路植栽工 植樹管理 除草(抜根除草)		m2			
単　位　当　り	1	m2			

施工単価表

施工　第0-0080号内訳表

芝刈

［規格１］　［規格２］　［ 摘要 ］　1　m2　当り

名　称　・　規　格	数　量	単　位	単　価	金　額	備　考
道路植栽工 植樹管理 芝刈		m2			
単　位　当　り	1	m2			

施工単価表

施工　第0-0081号内訳表

防除［芝］

［規格１］　［規格２］　［ 摘要 ］　1　m2　当り

名　称　・　規　格	数　量	単　位	単　価	金　額	備　考
道路植栽工 植樹管理 防除 芝		m2			
単　位　当　り	1	m2			

施工単価表

施工　第0-0082号内訳表

施肥［芝］

［規格１］粒状固形肥料　ﾊﾞｰﾃﾞｨｰｸﾞﾘｰﾝ同等品　［規格２］　［ 摘要 ］　1　m2　当り

名　称　・　規　格	数　量	単　位	単　価	金　額	備　考
肥料		m2			
道路植栽工 植樹管理 施肥 芝		m2			
単　位　当　り	1	m2			

施工単価表

施工　第0-0083号内訳表　　頁0-0199/0214

目土入れ［芝］

［規格１］　［規格２］　［ 摘要 ］　100　m2　当り

名　称　・　規　格	数　量	単　位	単　価	金　額	備　考
造園工		人			
普通作業員		人			
真砂土 （植栽用）		m3			
合　計	100	m2			
単　位　当　り	1	m2			

施工単価表

施工　第0-0084号内訳表　　頁0-0200/0214

飛砂防止柵設置（よしず柵）

［規格１］H=1.2m　材工共（支柱材料費別途）　　［規格２］　　［ 摘要 ］　　10　m　当り

名　称　・　規　格	数　量	単　位	単　価	金　額	備　考
土木一般世話役		人			
普通作業員		人			
諸雑費		%			
合　計	10	m			
単　位　当　り	1	m			

施工単価表

施工　第0-0085号内訳表　　頁0-0201/0214

飛砂防止柵撤去（よしず柵）

［規格１］H=1.2m　処分費別途　　［規格２］　　［ 摘要 ］　　10　m　当り

名　称　・　規　格	数　量	単　位	単　価	金　額	備　考
土木一般世話役		人			
普通作業員		人			
諸雑費		%			
合　計	10	m			
単　位　当　り	1	m			

掘削

積算単価算出表

施工　第0-0086号内訳表

［規格１］土砂 現場制約あり　［規格２］　［ 摘要 ］　1　m3　当り

標準単価	代表機労材規格			構成比	基準単価	積算規格		単　価	補　正 構成比	備　考
	K									
	R1		普通作業員				普通作業員			
	R									
	Z									
							計			
	積算単価　＝									

人力積込

積算単価算出表

施工　第0-0087号内訳表

［規格１］土砂　　［規格２］　　［ 摘要 ］　　1　　m3　　当り

標準単価	代表機労材規格			構成比	基準単価	積算規格		単　価	補　正 構成比	備　考
	K									
	R1		普通作業員				普通作業員			
	R									
	Z									
							計			
	積算単価　＝									

掘削

積算単価算出表

施工　第0-0088号内訳表

［規格１］土砂 上記以外(小規模)　　［規格２］標準　　［ 摘要 ］　　1　m3　当り

標準単価	代表機労材規格			構成比	基準単価	積算規格		単　価	補　正 構成比	備　考
	K1		ﾊﾞｯｸﾎｳ(ｸﾛｰﾗ型) 山積0.28m3(平積0.2m3) [標準型･排出ｶﾞｽ対策型(第2次基準値)]				ﾊﾞｯｸﾎｳ(ｸﾛｰﾗ型)			
	K									
	R1		運転手(特殊)				運転手(特殊)			
	R									
	Z1		軽油 1.2号 ﾊﾟﾄﾛｰﾙ給油				軽油			
	Z									
							計			
	積算単価 ＝									

積算単価算出表

施工　第0-0089号内訳表　　頁0-0205/0214

埋戻し

［規格１］現場制約あり 土砂　　［規格２］締固め有り　　［ 摘要 ］　　1　　m3　当り

標準単価	代表機労材規格			構成比	基準単価	積算規格		単　価	補　正 構成比	備　考
	K1		ﾀﾝﾊﾟ及びﾗﾝﾏ 質量60～80kg				ﾀﾝﾊﾟ(ﾗﾝﾏ)			
	K									
	R1		普通作業員				普通作業員			
	R2		特殊作業員				特殊作業員			
	R									
	Z1		ｶﾞｿﾘﾝ ﾚｷﾞｭﾗｰ ｽﾀﾝﾄﾞ				ﾚｷﾞｭﾗｰｶﾞｿﾘﾝ			
	Z									
							計			
	積算単価 ＝									

03-29351524-1

積算単価算出表

施工　第0-0090号内訳表　　頁0-0206/0214

埋戻し

［規格１］上記以外(小規模) 土砂　　［規格２］　　［ 摘要 ］　　1　　m3　　当り

標準単価	代表機労材規格			構成比	基準単価	積算規格		単　価	補　正 構成比	備　考
	K1		ﾊﾞｯｸﾎｳ(ｸﾛｰﾗ型) 山積0.28m3 (平積0.2m3) [後方超小旋回型･排ｶﾞｽ(第2次)]				ﾊﾞｯｸﾎｳ(ｸﾛｰﾗ型)			
	K2		ﾀﾝﾊﾟ及びﾗﾝﾏ 質量60～80kg				ﾀﾝﾊﾟ及びﾗﾝﾏ			
	K									
	R1		普通作業員				普通作業員			
	R2		特殊作業員				特殊作業員			
	R3		運転手(特殊)				運転手(特殊)			
	R									
	Z1		軽油 1.2号 ﾊﾟﾄﾛｰﾙ給油				軽油			
	Z2		ｶﾞｿﾘﾝ ﾚｷﾞｭﾗｰ ｽﾀﾝﾄﾞ				ﾚｷﾞｭﾗｰｶﾞｿﾘﾝ			
	Z									
							計			
	積算単価 ＝									

03-29351524-1

土砂等運搬

積算単価算出表

施工　第0-0091号内訳表

［規格１］土質->土砂(岩塊･玉石混り土含む)　［規格２］　［ 摘要 ］　1　m3　当り

標準単価	代表機労材規格			構成比	基準単価	積算規格		単　価	補　正 構成比	備　考
	K1		ﾀﾞﾝﾌﾟﾄﾗｯｸ[ｵﾝﾛｰﾄﾞ･ﾃﾞｨｰｾﾞﾙ] 2t積級(ﾀｲﾔ損耗費及び補修費(良好)含む)				ﾀﾞﾝﾌﾟﾄﾗｯｸ 2t積級[ｵﾝﾛｰﾄﾞ･ﾃﾞｨｰｾﾞﾙ] ﾀｲﾔ損耗費及び補修費(良好)含む			
	K									
	R1		運転手(一般)				運転手(一般)			
	R									
	Z1		軽油 1.2号 ﾊﾟﾄﾛｰﾙ給油				軽油			
	Z									
							計			
	積算単価　＝									

施工単価表

施工　第0-0092号内訳表

処分費

［規格１］土 砂　　［規格２］　　［ 摘要 ］　　1　式　当り

名　称　・　規　格	数　量	単　位	単　価	金　額	備　考
投棄料		式			
単　位　当　り	1	式			

土砂等運搬

積算単価算出表

施工　第0-0093号内訳表

［規格１］土質->土砂(岩塊･玉石混り土含む)　　［規格２］　　［ 摘要 ］　　1　　m3　当り

標準単価	代表機労材規格			構成比	基準単価	積算規格		単　価	補　正 構成比	備　考
	K1		ﾀﾞﾝﾌﾟﾄﾗｯｸ[ｵﾝﾛｰﾄﾞ･ﾃﾞｨｰｾﾞﾙ] 2t積級(ﾀｲﾔ損耗費及び補修費(良好)含む)				ﾀﾞﾝﾌﾟﾄﾗｯｸ 2t積級[ｵﾝﾛｰﾄﾞ･ﾃﾞｨｰｾﾞﾙ] ﾀｲﾔ損耗費及び補修費(良好)含む			
	K									
	R1		運転手(一般)				運転手(一般)			
	R									
	Z1		軽油 1.2号 ﾊﾟﾄﾛｰﾙ給油				軽油			
	Z									
							計			
	積算単価　＝									

施工単価表

施工　第0-0094号内訳表　　頁0-0210/0214

土のう工［仕拵]+[積立]

［規格１]洗砂　　［規格２］　　［ 摘要 ］　　100　袋　当り

名　称　・　規　格	数　量	単　位	単　価	金　額	備　考
中詰土砂		m3			
普通作業員		人			
土のう 62cm×48cm		袋			
合　計	100	袋			
単　位　当　り	1	袋			

施工単価表

施工　第0-0095号内訳表　　頁0-0211/0214

土のう工［仕拵]+[積立]

［規格１]流用土　　［規格２］　　［ 摘要 ］　　100　袋　当り

名　称　・　規　格	数　量	単　位	単　価	金　額	備　考
中詰土砂(流用無代)		m3			
普通作業員		人			
土のう 62cm×48cm		袋			
合　計	100	袋			
単　位　当　り	1	袋			

施工単価表

施工　第0-0096号内訳表　　頁0-0212/0214

土のう工［撤去］

［規格１］　［規格２］　［ 摘要 ］　100　袋　当り

名　称　・　規　格	数　量	単　位	単　価	金　額	備　考
普通作業員		人			
合　計	100	袋			
単　位　当　り	1	袋			

施工単価表

施工　第0-0098号内訳表

交通誘導警備員 B

［規格１］　［規格２］　［ 摘要 ］　1　人日　当り

名　称　・　規　格	数　量	単　位	単　価	金　額	備　考
交通誘導警備員Ｂ		人			
単　位　当　り	1	人日			

施工単価表

施工　第0-0099号内訳表

樹木調査・図面作成

［規格１］N=8　［規格２］　［ 摘要 ］　1　施設　当り

名　称　・　規　格	数　量	単　位	単　価	金　額	備　考
造園工		人			
製図工		人			
単　位　当　り	1	施設			

令和４年度　海岸施設樹木等維持管理業務委託（単価契約）

作業番号	種　別	種　類	細　目	数量	単位	単価
1	高木剪定	夏期剪定	幹周60cm未満	1	本	
2	高木剪定	夏期剪定	幹周60cm以上120cm未満	1	本	
3	高木剪定	冬期剪定	幹周60cm未満	1	本	
4	高木剪定	冬期剪定	幹周60cm以上120cm未満	1	本	
5	低木・中木剪定	球形剪定	樹高100cm未満	1	本	
6	低木・中木剪定	球形剪定	樹高100cm以上200cm未満	1	本	
7	低木・中木剪定	球形剪定	樹高200cm以上300cm未満	1	本	
8	低木・中木剪定	円筒形剪定	樹高100cm未満	1	本	
9	低木・中木剪定	円筒形剪定	樹高100cm以上200cm未満	1	本	
10	低木・中木剪定	円筒形剪定	樹高200cm以上300cm未満	1	本	
11	マツ軽剪定		幹周30cm未満	1	本	
12	マツ軽剪定		幹周30cm以上60cm未満	1	本	
13	マツ軽剪定		幹周60cm以上90cm未満	1	本	
14	マツ軽剪定		幹周90cm以上120cm未満	1	本	
15	裏葉かき剪定	中木	ｸﾛﾏﾂ　H<2.0m　w<1.5m	1	本	
16	裏葉かき剪定	中木	ｸﾛﾏﾂ　H<3.0m　w<2.0m	1	本	
17	裏葉かき剪定	中木	ｸﾛﾏﾂ　H<3.0m　w≧2.0m	1	本	
18	特殊木剪定		ﾜｼﾝﾄﾝﾔｼ、ｶﾅﾘｰﾔｼ　幹高4ｍ以上10m未満	1	本	
19	特殊木剪定		ﾜｼﾝﾄﾝﾔｼ　幹高15m以下	1	本	
20	藤棚剪定			1	㎡	
21	寄植剪定	低木「株物」		1	㎡	
22	寄植剪定	中木	生垣	1	㎡	
23	防除	低木「株物」	樹高60cm未満	1	本	
24	防除	中木	樹高60cm以上100cm未満	1	本	
25	防除	中木	樹高100cm以上200cm未満	1	本	
26	防除	中木	樹高200cm以上300cm未満	1	本	
27	防除	高木	幹周60cm未満	1	本	
28	防除	高木	幹周60cm以上120cm未満	1	本	
29	防除	寄植	低木「株物」	1	㎡	
30	防除	寄植	中木	1	㎡	
31	抜根・除草		植込み地	1	㎡	
32	潅水			1	㎡	
33	薬剤除草(除草剤散布)		動力噴霧機	1	㎡	
34	機械除草			1	㎡	
35	枯木処理	伐採	幹周20cm未満	1	本	
36	枯木処理	伐採	幹周20cm以上30cm未満	1	本	
37	枯木処理	伐採	幹周30cm以上60cm未満	1	本	
38	枯木処理	伐採	幹周60cm以上90cm未満	1	本	
39	枯木処理	伐採	幹周90cm以上120cm未満	1	本	
40	支障木抜根	機械抜根	幹周20cm未満	1	本	
41	支障木抜根	機械抜根	幹周20cm以上30cm未満	1	本	
42	支障木抜根	機械抜根	幹周30cm以上60cm未満	1	本	
43	支障木抜根	機械抜根	幹周60cm以上90cm未満	1	本	
44	支障木抜根	機械抜根	幹周90cm以上120cm未満	1	本	
45	伐木除根工（伐竹）			1	㎡	
46	支柱設置	中木		1	本	
47	支柱撤去	中木		1	本	
48	支柱補修「部分取替」	中木		1	本	
49	移植工	低木掘取工	樹高60cm未満	1	本	
50	移植工	中木堀取工	樹高60cm以上100cm未満	1	本	
51	移植工	中木堀取工	樹高100cm以上200cm未満	1	本	
52	移植工	中木堀取工	樹高200cm以上300cm未満	1	本	
53	移植工	高木堀取工	幹周30cm未満	1	本	

作業番号	種　別	種　類	細　目	数量	単位	単価
54	移植工	高木堀取工	幹周30cm以上60cm未満	1	本	
55	移植工	高木堀取工	幹周60cm以上90cm未満	1	本	
56	植樹工	低木	樹高60cm未満	1	本	
57	植樹工	中木	樹高60cm以上100cm未満	1	本	
58	植樹工	中木	樹高100cm以上200cm未満	1	本	
59	植樹工	中木	樹高200cm以上300cm未満	1	本	
60	植樹工	高木	幹周20cm未満	1	本	
61	植樹工	高木	幹周20cm以上40cm未満	1	本	
62	植樹工	高木	幹周40cm以上60cm未満	1	本	
63	植樹工	高木	幹周60cm以上90cm未満	1	本	
64	植樹工	低木	ｱﾍﾞﾘｱ　H=0.5 W=0.3	1	本	
65	植樹工	低木	ｶﾝﾂﾊﾞｷ　H=0.4 W=0.4	1	本	
66	植樹工	低木	ｼｬﾘﾝﾊﾞｲ　H=0.4 W=0.3	1	本	
67	植樹工	低木	ﾋﾗﾄﾞﾂﾂｼﾞ　H=0.4 W=0.4	1	本	
68	植樹工	低木	ﾎﾞｯｸｽｳｯﾄﾞ　H=0.4 W=0.2	1	本	
69	植樹工	低木	ﾄﾍﾞﾗ　H=0.5 W=0.4	1	本	
70	植樹工	低木	ﾊﾏﾋｻｶｷ　H=0.5 W=0.4	1	本	
71	植樹工	中木	ﾔﾏﾓﾓ　H=3.0 C=0.15 W=0.8	1	本	
72	植樹工	中木	ｵｵｼﾏｻﾞｸﾗ　H=3.0 C=0.12 W=1.0	1	本	
73	植樹工	中木	ｸﾛﾏﾂ　H=2.5 C=0.12 W=1.0	1	本	
74	植樹工	中木	ｸﾛﾏﾂ　H=3.0 C=0.18 W=1.5	1	本	
75	植樹工	張芝	野芝･高麗芝	1	㎡	
76	植樹工	張芝	ｴﾙﾄﾛ同等品	1	㎡	
77	抜根・除草	芝生	芝	1	㎡	
78	芝刈			1	㎡	
79	防除　芝	芝生		1	㎡	
80	施肥　芝	芝生	粒状固形肥料	1	㎡	
81	目土入れ　芝	芝生		1	㎡	
82	飛砂防止柵設置(よしず柵)		H=1.2　材工共(支柱材料費別途)	1	m	
83	飛砂防止柵撤去(よしず柵)		H=1.2　処分費別途	1	m	
84	杉支柱丸太（防腐加工）		長さ1.8m×末口6cm	1	本	
85	掘削	人力	積込含む 運搬処分別途	1	㎥	
86	掘削	機械	積込含む 運搬処分別途	1	㎥	
87	埋戻(流用土)	人力	敷均し･締固め含む	1	㎥	
88	埋戻(再生砕石)	人力	敷均し･締固め含む	1	㎥	
89	埋戻(砂)	人力	敷均し･締固め含む	1	㎥	
90	埋戻(流用土)	機械	敷均し･締固め含む	1	㎥	
91	埋戻(再生砕石)	機械	敷均し･締固め含む	1	㎥	
92	埋戻(砂)	機械	敷均し･締固め含む	1	㎥	
93	残土処分(土砂)		人力積込別途・運搬処分含む	1	㎥	
94	残土処分(土砂)		機械積込別途・運搬処分含む	1	㎥	
95	土のう積み(洗砂)		材工共	1	袋	
96	土のう積み(流用土)		材工共	1	袋	
97	土のう撤去		残土処分別途	1	袋	
98	2ﾄﾝﾀﾞﾝﾌﾟ運転		運転手含む	1	時間	
99	特殊作業員			1	人	
100	普通作業員			1	人	
101	造園工			1	人	
102	交通誘導員			1	人	
103	樹木調査･図面作成		N=９	1	施設	
104	スズメバチ巣駆除		直径20cm内外	1	ヶ所	
105	スズメバチ巣駆除		直径30cm内外	1	ヶ所	
106	スズメバチ巣駆除		直径40cm内外	1	ヶ所	
107	アシナガバチ巣駆除			1	ヶ所	
合計						

業 務 委 託 仕 様 書

明石市が委託する海岸施設樹木等維持管理業務委託の仕様書は以下のとおりとする。

1　本業務は明石市契約規則、委託業務契約書、本仕様書および別添の特記仕様書に基づき、担当係員の指示に従い、実施すること。

2　本業務の実施箇所については、別添の位置図に示す施設およびその他指示する関連施設とする。

3　業務にあたり、受託者は担当係員と密に連絡、打合せを行うものとし、担当係員の指示または承諾に基づき、執り行うものとすること。なお、変更を必要とする場合についても同様とすること。

4　受託者は契約締結後７日以内に着手届、配置業務責任者届（経歴、資格等を含む）、その他必要書類を受託者に提出し、承認を受けること。

5　作業時の服装については、社団法人日本造園組合連合会発行の「造園工具ガイドブック」の【第１章　服装の基本と保護具】に基づくこと。

6　業務実施にあたっては、周囲の安全に十分に配慮すること。芝刈・除草作業にあたっては、小石等が飛散しないように十分注意し、防護ネット等を用いて飛散防止措置を施すこと。また必要に応じて、警備員、防護柵、バリケード等の安全施設類を設置すること。業務にかかる作業用車両の駐車料金等は受託者の負担とすること。

7　業務中、第三者に損害を与え、または構造物を破損等させたときは、速やかに委託者へ報告のうえ、受託者の負担により、復旧もしくは損害を補償しなければならない。また、委託業務に起因する損害を生じた場合も同様とすること。

8　当該業務従事者は特別教育受講修了者（伐木等の業務、高所作業車）・安全衛生教育受講修了者（刈払機、振動工具）の資格を有した者に作業を行わせること。また当該資格関係修了証（その他必要資格も同様）の写しを委託者に提出しなければならない。

9　受託者は作業を行う日の作業開始前と作業終了後に担当係員に報告を行うこと。

10　受託者は公告文に記載された支払いの回数以内において、出来高報告書、委託料精算書および請求書を提出することができる。

なお、提出する際には、業務箇所毎に（１）委託料明細書（２）作業場所、項目、数量等を示した図面（３）現場写真（着手前、完了後、作業状況および交通誘導員配置状況その他必要写真)、（４）廃棄物搬入手数料領収書集計表および交通誘導員配置報告書等 を添付すること。

業務着手においては、事前に指示された施設等の樹種、樹木本数、樹木の規格等を現地で照査し、差異がある場合には、担当係員に報告したうえ、報告書に記録すること。

なお、精算書を提出する際に、施設名ごとに樹種、樹木本数、樹木の規格等を記載すること。

11　当該業務により発生した廃棄物の処分については、明石クリーンセンターへ搬入するものとし、運搬時においては、過積載による違法運行を防止するとともに、適切な管理によりごみの飛散等が発生しないよう配慮すること。処分は、原則当日または翌日とする。

なお、廃棄物搬入手数料（消費税含む）については、別途実績に応じて支払うものとし、各精算書に明石クリーンセンター発行の廃棄物搬入手数料領収書の写し（集計表含む）を添付すること。

また、明石クリーンセンターへの搬入・処分が困難な廃棄物については、担当係員と協議すること。

12　受託者は、業務中よく見える位置に下図のような明石市の委託業者である旨の表示板を掲示すること。

13　サイクリングロード等の自転車および歩行者専用道路を車両で通行する際や、道路上で作業する際には、あらかじめ明石警察署等で通行許可申請または道路使用許可申請を行い、その許可を受けること。また、必ず交通誘導員を配置し通行者の安全を十分に確保したうえで作業すること。

14　植樹工については、本市都市整備部緑化公園課作成の「明石市公園施設標準図集平成 28 年 3 月」の【2. 植栽工】に基づき施工すること。また、高木、中・低木および地被類等の幹周、樹高の各形状・寸法別における土壌改良剤の各材料数量については、【別表 1】に基づくこと。

15　「樹木調査・図面作成」については、現況平面図の電子データを使用し、樹種、樹木の本数・規格等を調査し、現況平面図を更新するものとする。実施する施設については担当係員の指示に従うこと。また、提出データは、CAD データと PDF とし、提出方法は CD-R と紙ベースとすること。なお、標準的な施設である江井島海岸休憩施設を参考図として添付する。

16　樹木の発育、害虫の発生、雑草の繁茂等現地の状況と作業の指示内容で過不足が生じた場合は、担当係員に報告し、指示を受けること。

17　本仕様書に定めのない事項又は疑義が生じた場合は、委託者、受託者協議のうえ、委託者の指示に従うこと。

業 務 委 託 特 記 仕 様 書

明石市が委託する海岸施設樹木等維持管理業務委託の特記仕様書は以下のとおりとする。

1　本業務の実施にあたり、担当係員と協議したうえで、年間の作業工程表を作成し、契約後 30 日以内に提出すること。

2　業務を指示された際は、工程表を作成し、担当係員に提出すること。指示された業務は速やかに着手し、完了させること。業務の着手および完了が困難な場合は、速やかに担当係員へ報告し、協議を行うこと。なお、社内的な理由で、着手を遅らせたりすることは、原則認めない。

3　樹木の規定について、高木は H=3m 以上（工種は幹周で表示）、中木は H=0.6m 以上 H=3m 未満、低木は H=0.6m 未満を基準とする。ただし、樹木の著しい繁殖状況など、この基準と照らし合わせて不適合と判断される場合においては、担当係員へ報告し、その指示に従うこと。

4　低木剪定においては、樹高 50cm 以下に刈り揃えるものとする。また切口は平らにし、鋭利にならないようにし、天端の両肩部は丸くせず角ばらせること。

5　高木剪定およびマツ軽剪定において、高所作業車を使用し作業を行う場合には、その費用については、原則、受託者の負担とすること。

6　ワシントンヤシの剪定においては、垂れ下がっている葉は全て、茎の根元から切り取るものとし、幹の上部に付いている皮（枯れ茎）についても取り除くこと。

7　機械除草および芝刈において、刈込高は担当者の指示に従うものとし、刈りむら、刈残しのないように均一に刈り込むこと。

8　江井島海岸休憩施設内のノジギクが群生している斜面地の除草においては、ノジギクを誤って刈らないように手刈り（抜根除草）で行うこと。

9　灌水時の取水において、市の給水施設を利用する場合は、事前に委託者へ連絡し、承諾を得ること。また日中の気温の高い時間帯を避け、植物の成長に影響がない効果的な方法で行うこと。

10　防除および除草剤散布を行う場合は、事前に担当係員の承諾を得ること。散布にあたっては、現地調査を十分に行い、近隣住民の健康や周辺環境に十分注意し、必要に応じて立て札を設置するなど、散布関係者以外の者が作業現場に近づかないよう、危険回避の安全処置を十分に行うこと。また第３者および家畜や農作物等に被害を及ぼさないよう、最善の措置を講ずること。被害が生じた場合には、受託者の責任において処理解決し、委託者へ書面にて報告しなければならない。

防除については、農薬飛散によるリスクを軽減するために、環境省ホームページ（http://www.env.go.jp/water/dojo/noyaku/hisan_risk/manual1_kanri.html）掲載の「公園・街路樹等病害虫・雑草管理マニュアル」、また「住宅地等における農薬使用について　平成 25 年 4 月 26 日付 25 消安第 175 号環水大土発第 1304261 号」の内容を熟知するとともに、それに準拠して業務を行うこと。

11　薬剤散布後の容器、薬剤等の処理および散布器具の洗浄は受託者の責任で行うこと。

12　高所作業においては、作業員はもとより第三者へ危険をおよばさないよう、十分な安全対策を行うこと。剪定後の枝等の投げ落としは行わないこと。また高所作業では、架空線類に注意し、作業すること。

13　「飛砂防止柵設置（よしず柵）」は支柱以外の材料費を含むものとする。よしず柵の施工延長や設置場所等については、担当係員の指示に従うこと。

14　飛砂防止柵撤去においては、担当係員による柵の部材の検認を受けて、引き続き使用できる部材がある場合は、委託者が指定する場所にて保管し、次回の飛砂防止柵設置の際に使用すること。使用できないと判断した部材については、原則、受託者により処分すること。この際、処分費については、業務委託仕様書の 11 に基づくものとする。

15　出来高の計測については、作業後にその都度実施するものとし、計測した日が分かるようにすること。

また、求積については、原則、実測とする。

16　本特記仕様書に定めのない事項又は疑義が生じた場合は、委託者、受託者協議のうえ、委託者の指示に従うこと。

委 託 業 務 報 告

委託業者名

記録者

施設名	期間	令和　年　月　日　から 令和　年　月　日　まで

業務内容

項　目	機械除草	芝刈	寄植剪定 低木（株物）	寄植剪定 中木（生垣）	抜根・除草 植込み地	伐竹	低木・中木剪定	
							球形	円筒形
実施日								
数　量	㎡	㎡	㎡	㎡	㎡	㎡	本	本
樹　種								

3、その他（備考）

【別表１】

植栽工土壌改良剤（高・中・低木の規格・寸法及び地被類の種類別）数量一覧表

高木土壌改良剤（100 本当り）

規格・寸法	土壌改良剤		肥料	客土
幹周	パーライト(㍑)	ピートモス(㍑)	固形肥料(kg)	真砂土(㎥)
～20cm	4, 000	2, 000	30	14
20～40cm	18, 800	9, 400	60	65
40～60cm	30, 800	15, 400	60	107
60～90cm	67, 400	33, 700	80	235
90～104cm	100, 000	50, 000	80	350
備　考	ネニサンソ使用		ウッドエース４号	植栽用

中・低木土壌改良剤（100 本当り）

規格・寸法	土壌改良剤		肥料	客土
樹高	パーライト(㍑)	ピートモス(㍑)	固形肥料(kg)	真砂土(㎥)
60cm未満	400	200	7	1
60～100cm	600	300	10	2
100～200cm	1, 400	700	16	5
200～300cm	3, 000	1, 500	24	10
備　考	ネニサンソ使用		ウッドエース４号	植栽用

地被類改良剤（1 ㎡当り・ポット地被含む）

材　料	土壌改良剤		肥料	客土
	パーライト(㍑)	ピートモス(㍑)	固形肥料(kg)	真砂土(㎥)
張芝	100	100	35	3
ササ類	200	200	35	6
リュウノヒゲ				
備　考	ネニサンソ使用		ウッドエース４号	植栽用

位 置 図

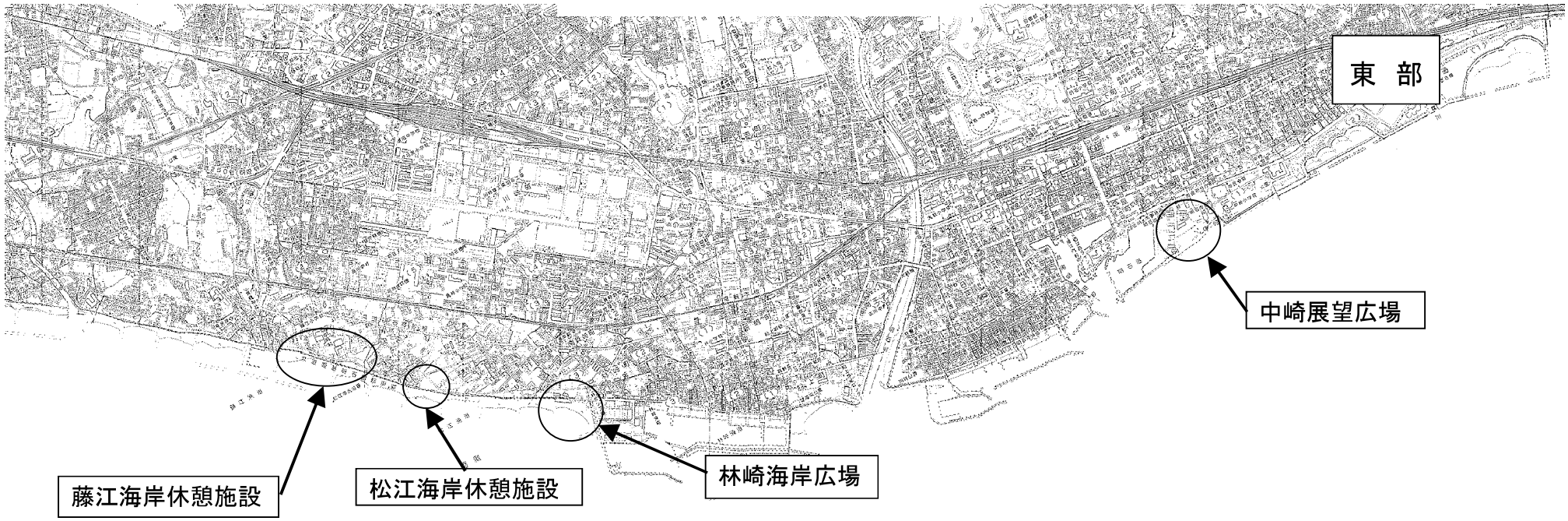
東 部
中崎展望広場
藤江海岸休憩施設
松江海岸休憩施設
林崎海岸広場

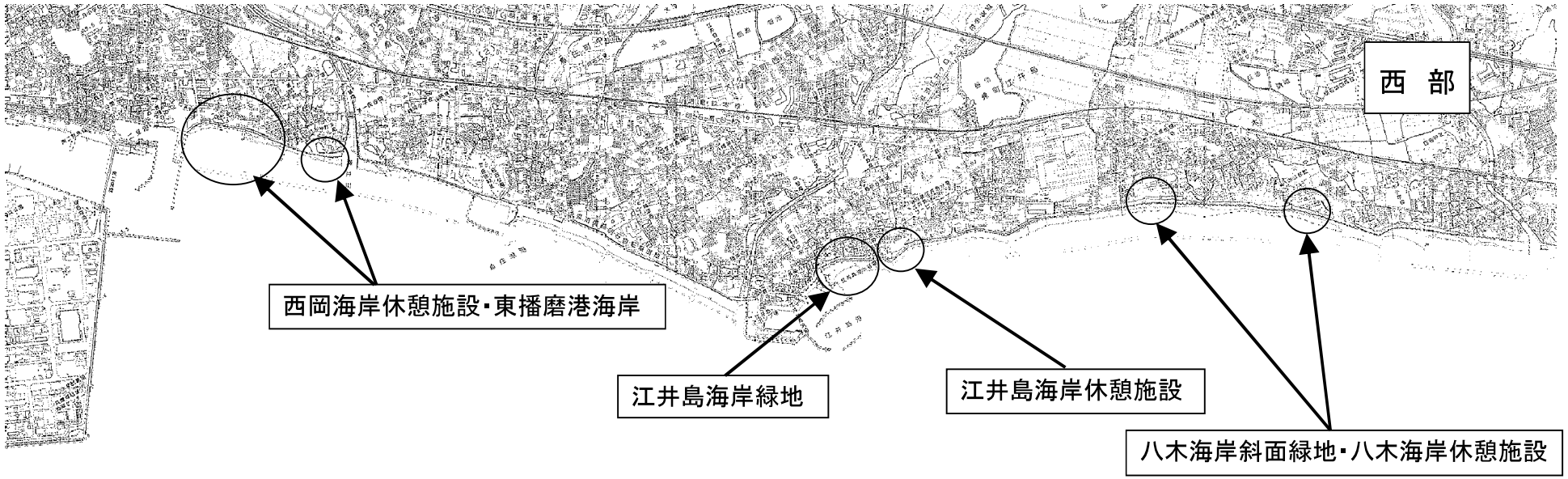
西 部
西岡海岸休憩施設・東播磨港海岸
江井島海岸緑地
江井島海岸休憩施設
八木海岸斜面緑地・八木海岸休憩施設

明石市
中崎2丁目
中崎1丁目
東P4 C-2

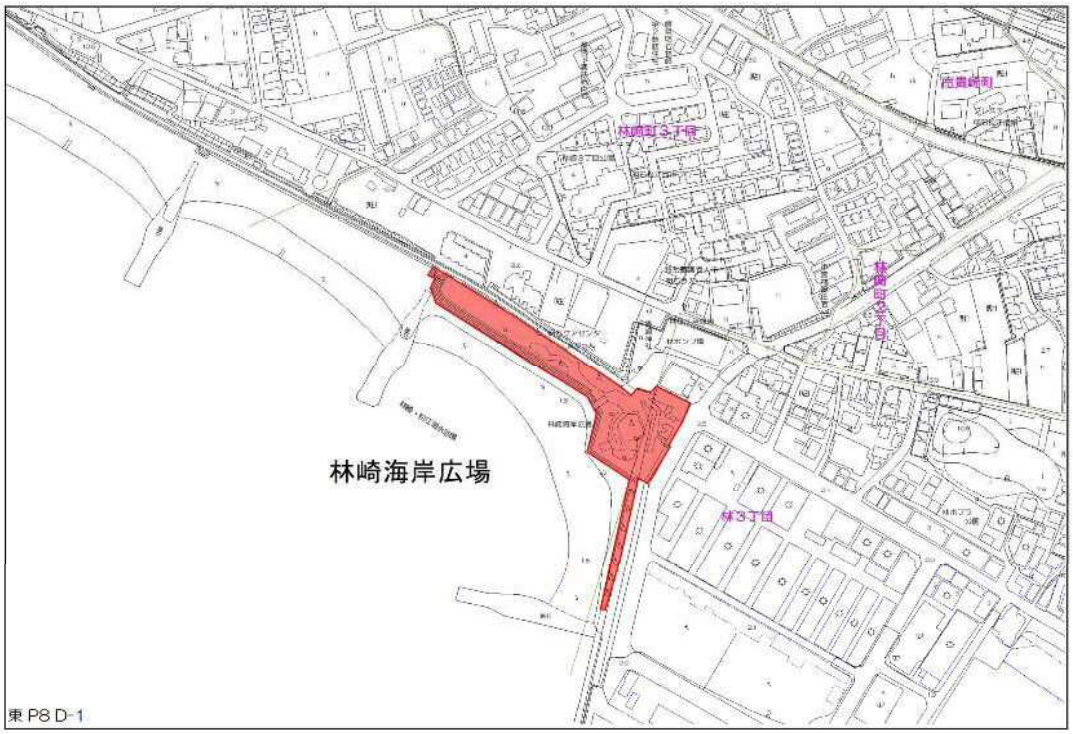
林崎海岸広場
林3丁目
東P8 D-1

松江海岸休憩施設
松江
東松江川
東 P16 F-1

藤江海岸休憩施設
東 P28 B-4

藤江
藤江海岸休憩施設
東 P28 A-3

中八木駅
八木海岸休憩施設
西 P3 H-4

大久保町江井島
八木海岸斜面緑地
西 P8 J-5

大久保町江井島
江井島海岸休憩施設
県道姫路明石自転車道線
西 P7 D-1

大久保町江井島
江井島海岸緑地
県道姫路
西 P7 C-1

西岡海岸休憩施設
魚住町西岡
西 P38 F-4

東播磨海岸
西 P38 E-4

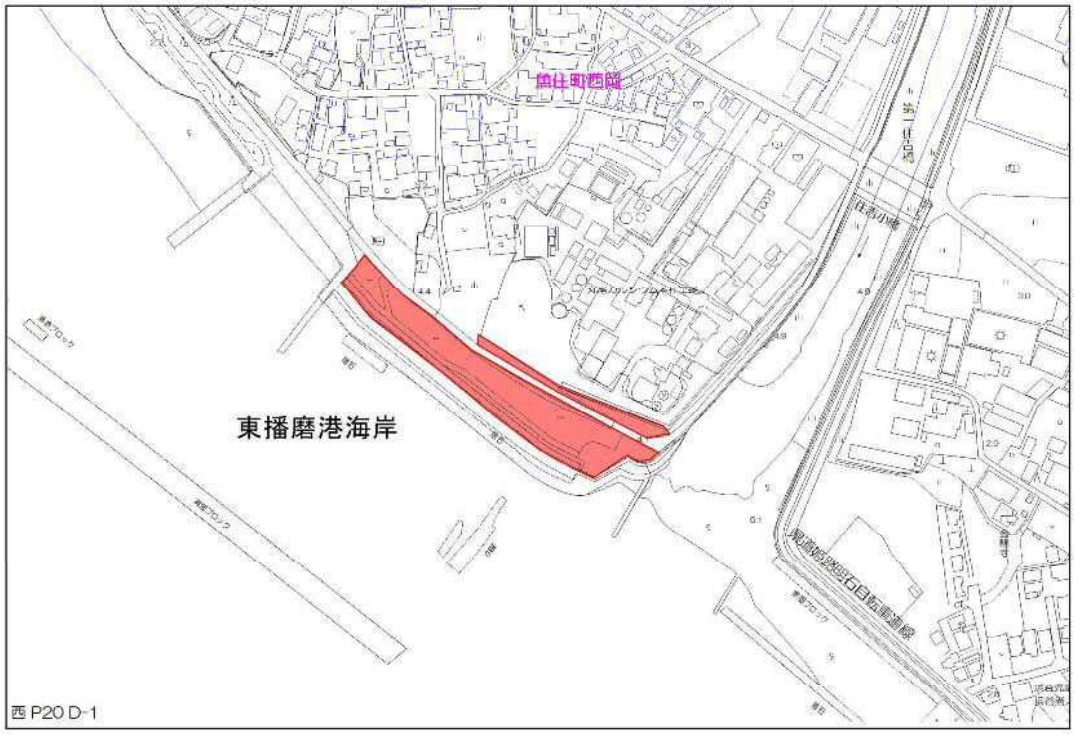
魚住町西岡
東播磨港海岸
西 P20 D-1

江井ヶ島海岸休憩施設・海岸緑地（1）

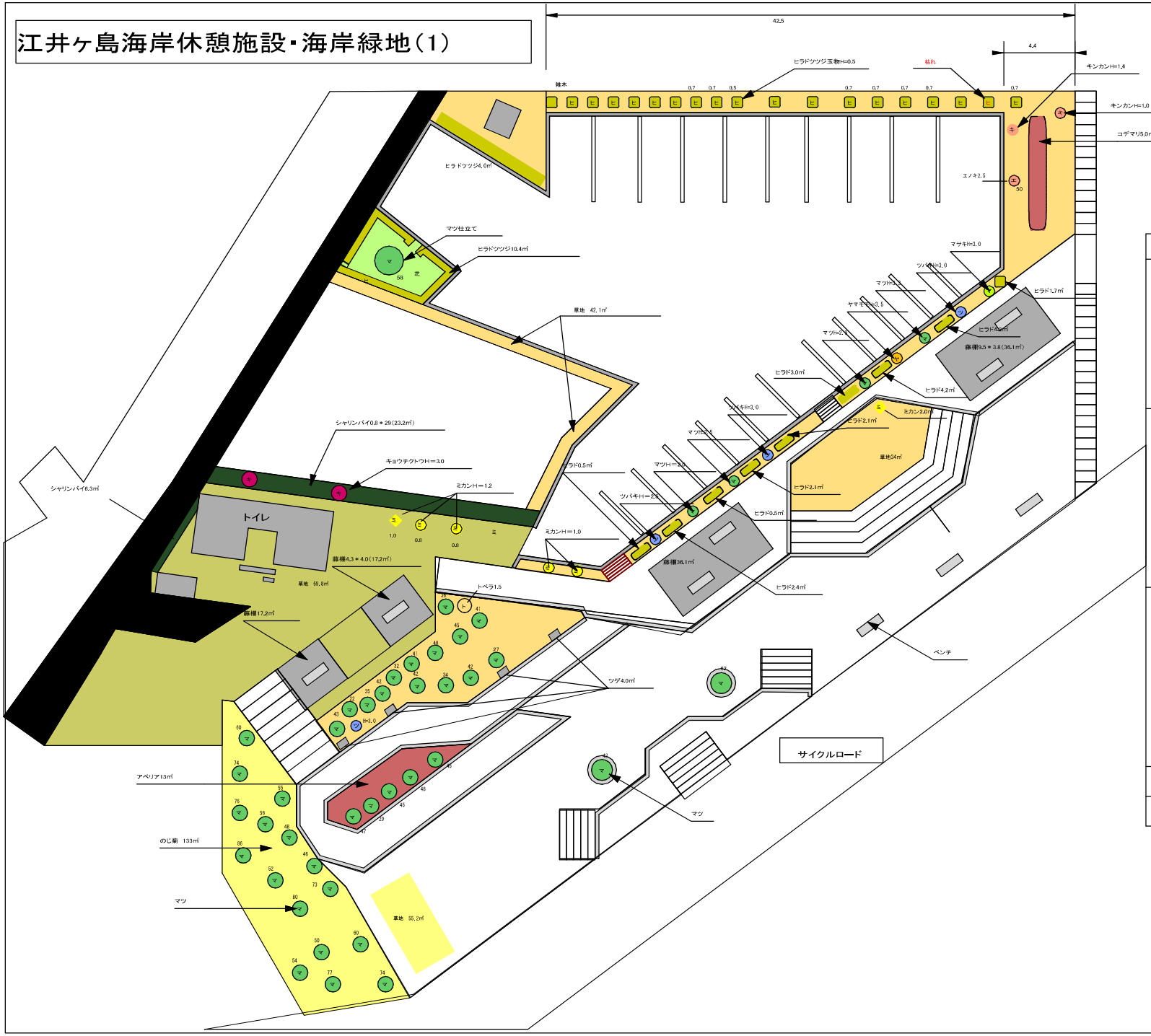

種別	記号	樹名	規格	数量	枯数	備考
高木		クロマツ	0～60	30本		
			60	10本		
		クロマツ仕立て物	H=3.5	1本		
		クロマツ	H=2.5	1本		
		ヤマモモ	0～60	2本		
		ツバキ	H=2.5	1本		
			H=3.0	3本		
中木		エノキ	C=50	1本		
		マサキ	C=0～60	1本		
		キョウチクトウ	H=3.0	2本		
		キンカン	H=1.2	2本		
		ミカン	H=1.2	6本	1本	
			H=3.0	1本		
		トベラ	H=1.5	1本		
低木		ヒラドツツジ		35.1㎡		
			玉物	18株		
		コデマリ		5㎡		
		ツゲ		4㎡		
		シャリンバイ		29.5㎡		
		アベリア		13㎡		
地被		芝		10㎡		
ツル		藤棚		106.8㎡		

（参考図）

計画平面図

S=1:200

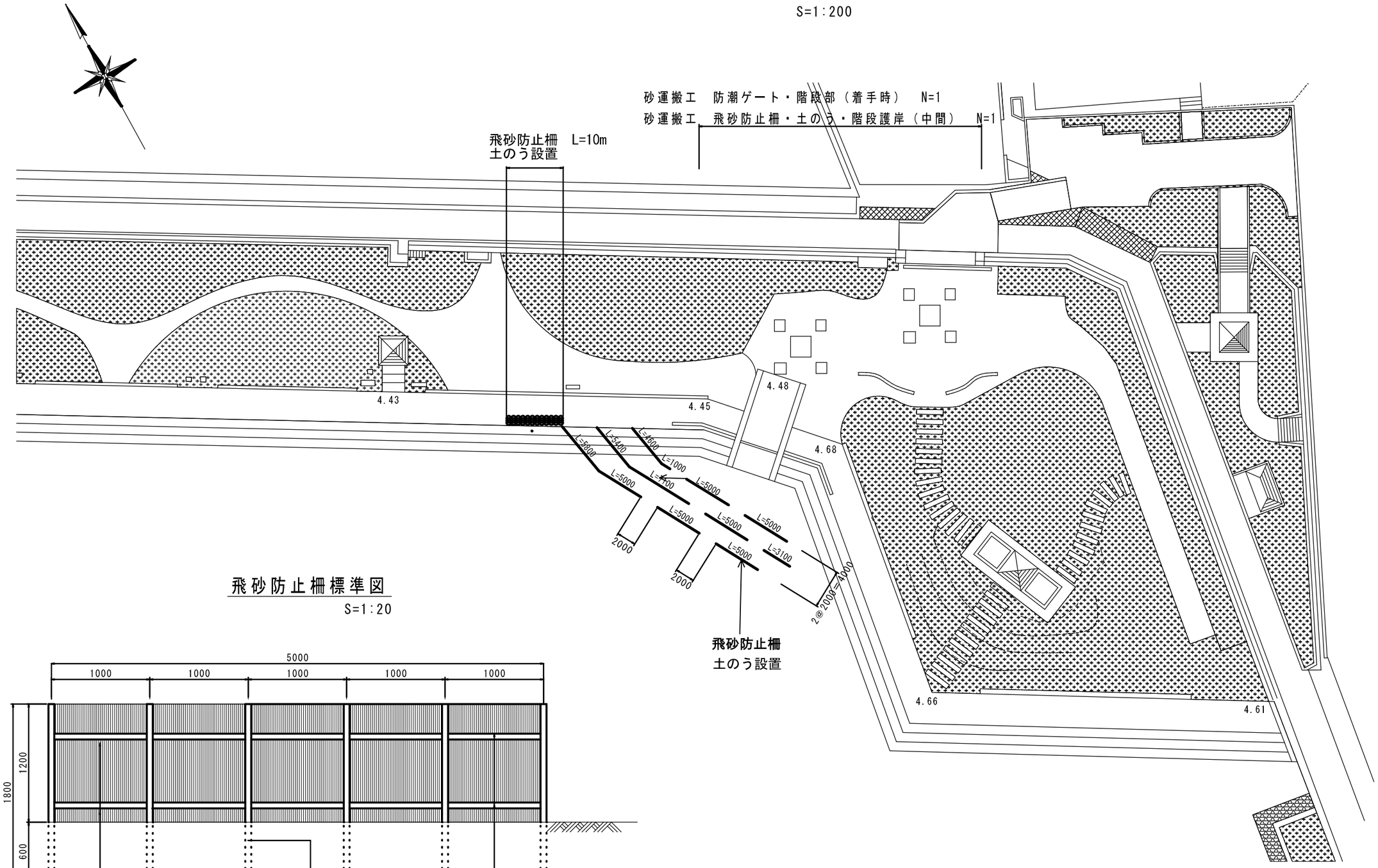

飛砂防止柵標準図

S=1:20

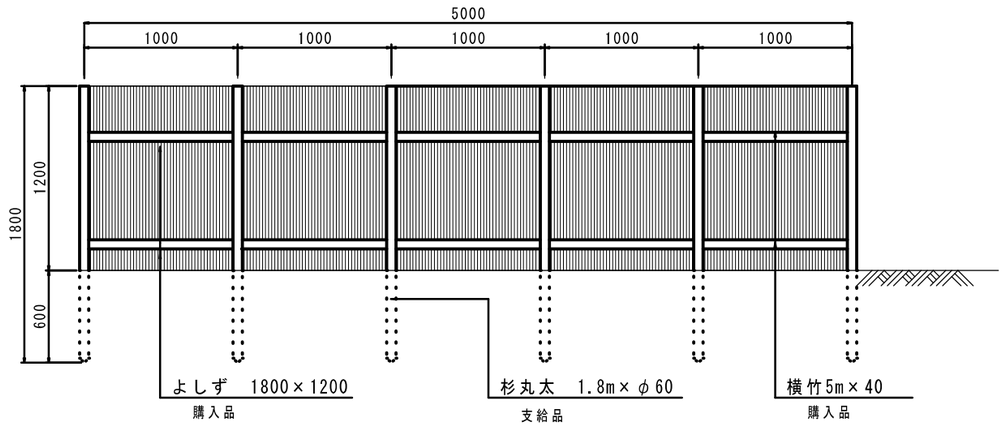

※飛砂防止柵：L=67.0m
高さ1.2m・長さ5.0m
設置間隔　前後左右2.0m

飛砂防止柵仕様

※施工方法：人力
占用面積：A=70.38㎡　(4.02㎡+66.36㎡)
67.0m(延長)×0.06m(杉支柱丸太束口)
0.62m×0.48m×223袋(土のう)

業務名	海岸施設樹木等維持管理業務委託		
図面名	計画平面図		
年度	令和4年度		
縮　尺	図示	図面番号	1 / 1
会社名			
事業者名	明石市道路安全室海岸・治水課		

明石市公園施設標準図集

平成28年3月

明石市都市整備部緑化公園課

2. 植　栽

2-1　植栽工

2-1　植　栽　工

高木　土壌改良剤一覧表

(100本当り)H28.4月現在

形状・寸法	土壌改良剤・肥料			客土(m3)	(組)	参考(m3)			マルチング(m2)
幹周(cm)	パーライト(リットル)	家畜糞尿堆肥(kg)	固形肥料(kg)	真砂土	支柱	埋め戻し土量	植穴容量	鉢容量	
10未満	1,460	365	21.0	5	二脚鳥居型	7.3	9.0	1.7	37.3
10以上15未満	2,240	560	21.0	7	〃	11.2	14.0	2.8	44.1
15以上20未満	4,180	1,045	27.0	14	〃	20.9	27.0	6.1	59.4
20以上25未満	6,600	1,850	33.0	23	〃	33.0	44.0	11.0	76.9
25以上30未満	9,600	2,400	33.0	33	〃	48.0	65.0	17.0	96.7
30以上35未満	11,000	2,750	45.0	38	三脚鳥居型	55.0	76.0	21.0	107.0
35以上40未満	18,800	4,700	45.0	65	〃	94.0	134.0	40.0	156.0
40以上45未満	18,800	4,700	45.0	65	〃	94.0	134.0	40.0	156.0
45以上60未満	30,800	7,700	60.0	107	十字鳥居型	154.0	228.0	74.0	229.0
60以上75未満	47,600	11,900	120.0	166	八つ掛支柱	238.0	370.0	132.0	336.0
75以上90未満	67,400	16,850	120.0	235	〃	337.0	545.0	208.0	463.0

中・低木　土壌改良剤一覧表

(100本当り)

形状・寸法	土壌改良剤・肥料			客土(m3)	(組)	参考(m3)			マルチング(m2)
樹高(cm)	パーライト(リットル)	家畜糞尿堆肥(kg)	固形肥料(kg)	真砂土	支柱	埋め戻し土量	植穴容量	鉢容量	
30未満	280	70	10.5	1		1.4	1.5	0.1	6.6
30以上50未満	400	100	10.5	1		2.0	2.2	0.2	8.5
50以上80未満	520	130	13.5	1		2.6	3.0	0.4	10.7
80以上100未満	700	175	13.5	2		3.5	4.0	0.5	13.1
100以上150未満	980	245	18.0	3		4.9	5.7	0.8	16.6
150以上200未満	1,540	385	18.0	5	一本支柱	7.7	9.0	1.3	22.8
200以上250未満	2,220	555	27.0	7	〃	11.1	13.3	2.2	29.2
250以上300未満	3,120	780	27.0	10	二脚鳥居型	15.6	18.8	3.2	37.3

地被類(ポット地被含)

(100m2当り)

形状・寸法	土壌改良剤・肥料			客土(m3)	(組)	参考(m3)			マルチング(m2)
規格	パーライト(リットル)	家畜糞尿堆肥(kg)	固形肥料(kg)	真砂土	支柱	埋め戻し土量	植穴容量	鉢容量	
張　芝	2,000	500	7.0	7		10.0			
地被類植栽	4,000	1,000	132.5	14		20.0			100

■特記仕様

※1本当り埋戻容量 (m3)は、「国土交通省土木積算基準H.21」記載の「4-1鉢容量及び植穴容量　表4.1」より　鉢穴容量から鉢容量を除く数値とする。

※客土量及び改良材の種類・材料は「植栽基盤整備技術マニュアル（案）監修：建設省都市局公園緑地対策室」記載の　表3-13　主要土壌改良材使用量(案)・組み合せ使用（A+B）中の砂質系を根拠とする。

※土性改良（地被類植栽・張芝）の改良厚は「緑を創る植栽基盤-その整備手法と適応事例-」記載の　3.1.5植栽基盤整備計画・設計導入例　表3.1　樹木の大きさに応じた有効土層の厚さ（深さ）を根拠とする。

※パーライト使用量：1m3＝1000Lであるため、20%では200L/m3となる。家畜糞尿堆肥：1m3＝1000kgであるため、10%では100kg/m3となり、堆肥比重が0.5であるため50kg/m3となる。

※固形肥料の数量は「植栽基盤整備技術マニュアル(案) 監修：建設省都市局公園緑地課都市緑地対策室」記載の表3-17（参考）肥料標準施容量　の幹周及び樹高に対応した近似値とする。また地被類の施肥量は同表低木規格が樹高50cm未満に対する施肥量と低木30以上50未満の鉢径と植え穴径の比率を利用し、地被類10.5pot/1株に対する施肥量を換算すると53gとなる。地被類植栽量は25株/m2であるため、施肥量は1,325kg/m2となる。

※張芝の粒状固形肥料の使用量は、「緑化・植栽マニュアル-計画設計から施工管理まで-」記載の　7.5芝生の管理-7.5.3施肥-(4)施肥の適量より　窒素：10～25kg/1000m2　リン酸：10～25kg/1000m2　カリ：10～20kg/1000m²のそれぞれ最大値の総和とし、0.070kg/m2とする。

名称	改良材一覧表		
縮尺		項	2-1-1

(1.0組当り)

名　称	形状寸法	単位	数量		摘要
			2脚鳥居型支柱	十字鳥居型支柱	
杉切丸太	末口径6.0cm L=1.80m	本	2.0		加圧式防腐処理
〃	末口径7.5cm L=1.80m	〃		2.0	JIS 9002
〃	末口径7.5cm L=2.10m	〃		2.0	
〃	末口径6.0cm L=0.60m	〃	1.0		
〃	末口径7.5cm L=0.75m	〃		2.0	
結束材料		式	1.0	1.0	

仕様

- 結束材料とは亜鉛引鉄線(#18)、洋釘(10cm)、シュロ縄(5mm)、杉皮(杉皮テープでも可)等を示す。
- 結束は綾掛(裏二文字掛)とし、樹木結束は綾掛、割掛とも3回、支柱結束は綾掛3回、割掛2回とする。
- 支柱は末口を上にして使用すること。また、木材の加圧式防腐処理は木材防腐剤を「JIS K 1570」に適合するものとし、その処理方法は、「JIS A 9002」に適合するものとする。
- 丸太の見え掛り切り口は、面取り仕上とする。
- 亜鉛引鉄線、シュロ縄とも2本巻せにして使用すること。

2脚鳥居型支柱　S=1/30

平面図

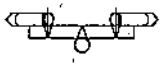

正面図

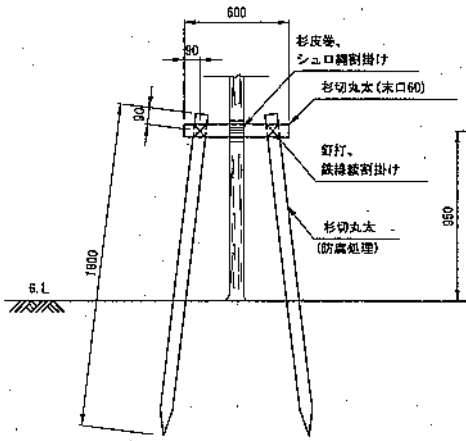

側面図

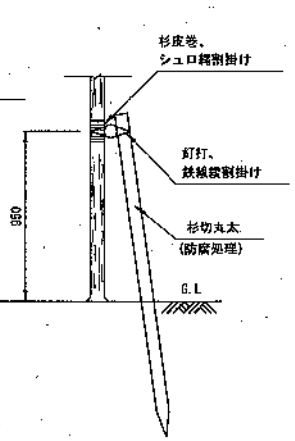

十字鳥居型支柱　S=1/30

平面図

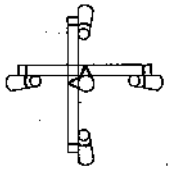

正面図

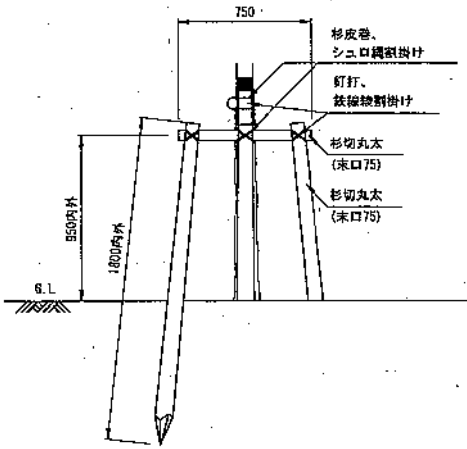

側面図

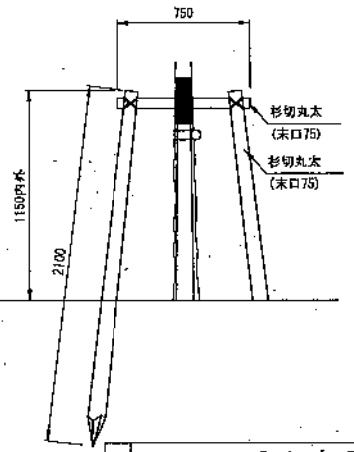

名称	2脚鳥居型支柱 十字鳥居型支柱		
縮尺	1/30	項	2-1-2

(1.0組当り)

名　称	形状寸法	単位	数 量	摘 要
杉切丸太	末口径3.0cm L=4.0m	本	1.0	
結束材料		式	1.0	
杉切丸太	末口径6.0cm L=1.8m	本	2.0	加圧式防腐処理
杉切丸太	末口径6.0cm L=0.6m	本	1.0	

仕 様

・結束材料とは亜鉛引鉄線(#18)、洋釘(10cm)、シュロ縄(6mm)、杉皮(杉皮テープでも可)等を示す。
・結束は綾掛(裏二文字型)とし、樹木結束は綾掛、割掛とも3回、支柱結束は綾掛3回、割掛2回とする。
・支柱は末口を上にして使用すること。また、木材の加圧式防腐処理は木材防腐剤を「JIS K 1570」に適合するものとし、その処理方法は「JIS A 9002」に適合するものとする。
・添柱への結束箇所は、監督員指示とする。
・亜鉛引鉄線、シュロ縄とも2本寄せにして使用すること。

正 面 図　S=1/30

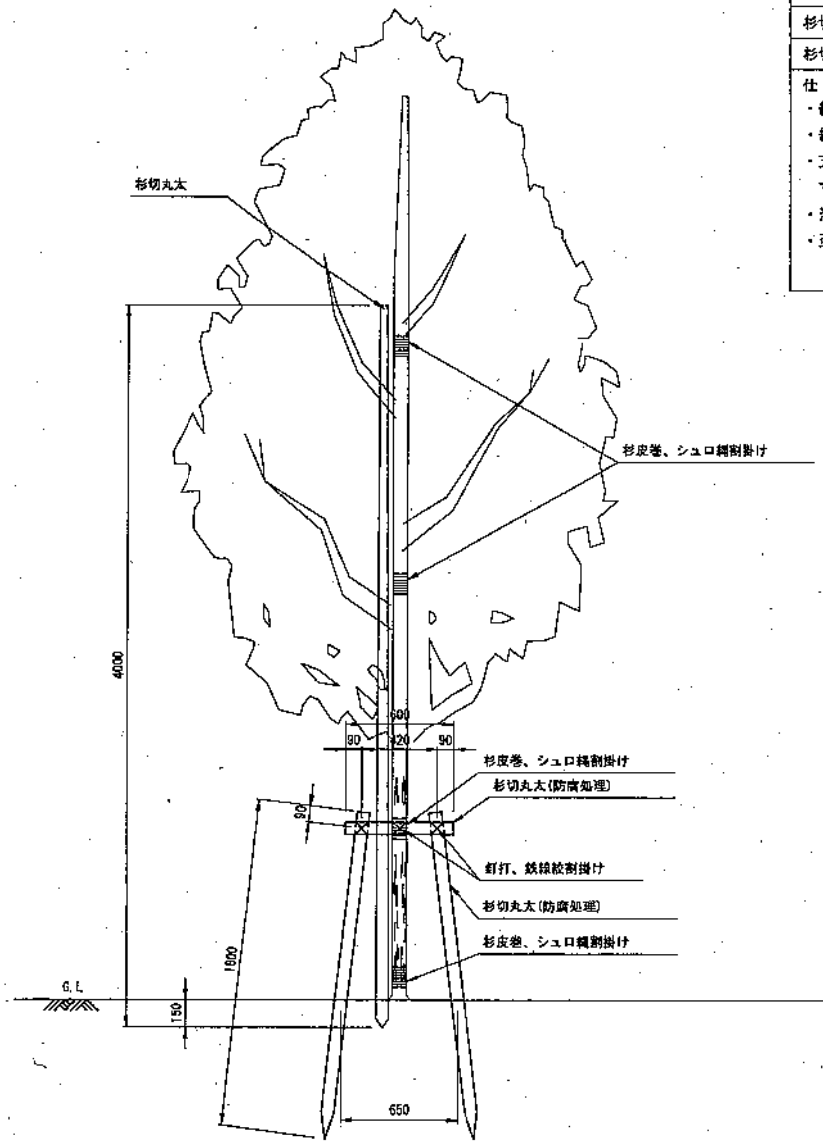

平 面 図　S=1/30

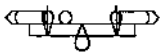

側 面 図　S=1/30

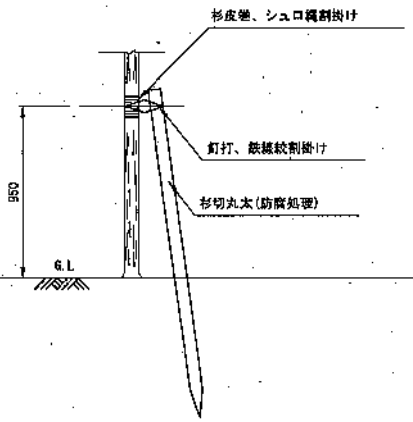

名称	2脚鳥居型支柱（添柱付）		
縮尺	1/30	項	2-1-3

(1.0組当り)

名　称	形状寸法	単位	数　量	摘　要
杉切丸太	末口径6.0cm	本	3.0	加圧式防腐処理
〃	〃	〃	1.0	
結束材料		式	1.0	

仕 様

・結束材料とは亜鉛引鉄線(#18)、洋釘(10cm)、シュロ縄(6mm)、杉皮(杉皮テープでも可)等を示す。
・結束は綾掛(裏二文字型)とし、樹木結束は綾掛、割掛とも3回、支柱結束は綾掛3回、割掛2回とする。
・支柱は末口を上にして使用すること。また、木材の加圧式防腐処理は木材防腐剤を「JIS K 1570」に適合するものとし、その処理方法は、「JIS A 9002」に適合するものとする。
・丸太の見え掛り切り口は、面取り仕上とする。
・亜鉛引鉄線、シュロ縄とも2本寄せにして使用すること。

平 面 図　S=1/20

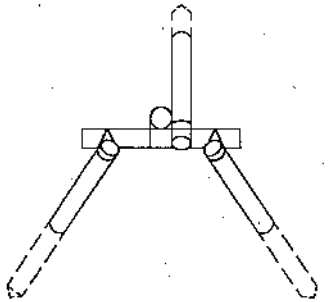

正 面 図　S=1/20

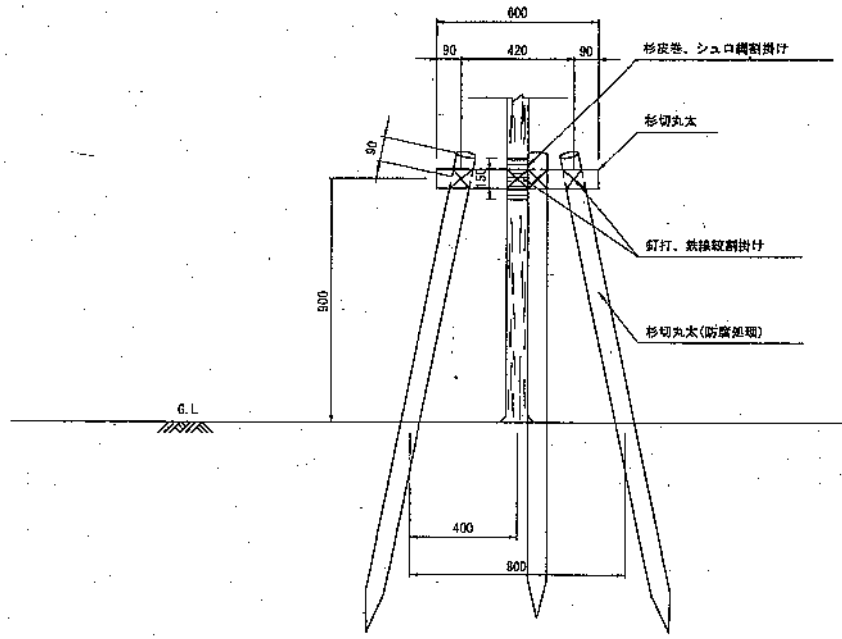

側 面 図　S=1/20

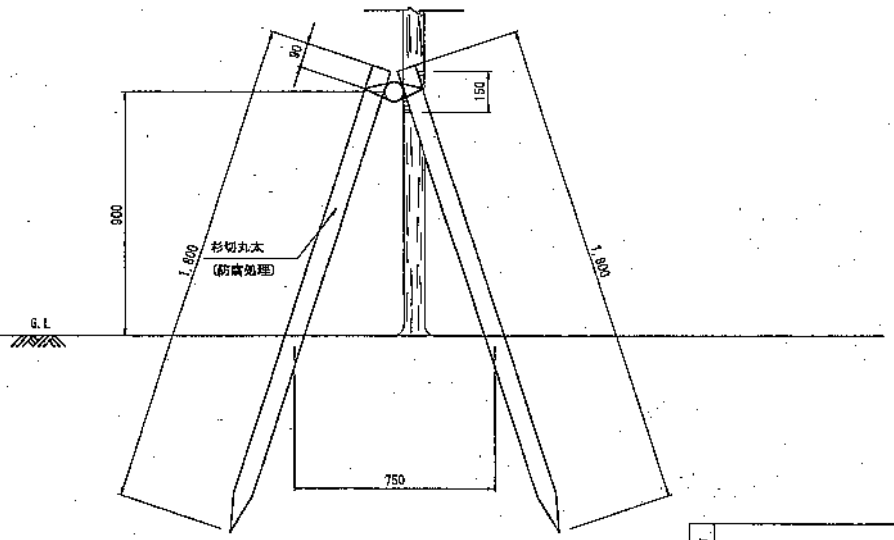

名称	3脚鳥居型支柱		
縮尺	1/20	項	2-1-4

(10m当り)

名　称	形状寸法	単位	数量	摘　要
杉切丸太	末口径7.5cm L=2.1m	本	6.0	加圧式防腐処理
青竹	末口径4.0cm程度	m	10.0	12本束
結束材料		式	1.0	

仕様
- 結束材料とは亜鉛引鉄線(#18)、洋釘(6～10cm)、シュロ縄(3mm)等を示す。
- 結束は綾掛(裏二文字型)とし、樹木結束は綾掛、割掛とも1回、支柱結束は綾掛3回、割掛2回とする。
- 支柱は末口を上にして使用すること。また、木材の加圧式防腐処理は、木材防腐剤を「JIS K 1570」に適合するものとし、その処理方法は「JIS A 9002」に適合するものとする。
- 丸太の見え掛り切り口は、面取り仕上とする。
- 青竹は両端節止めとする。
- 亜鉛引鉄線、シュロ縄とも2本寄せにして使用すること。

平面図　S=1/20

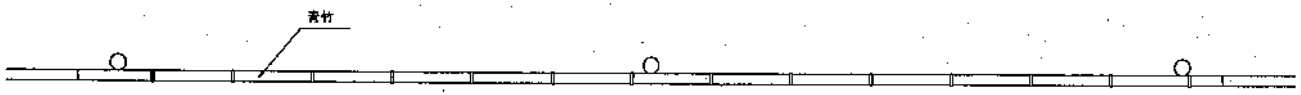

正面図　S=1/20

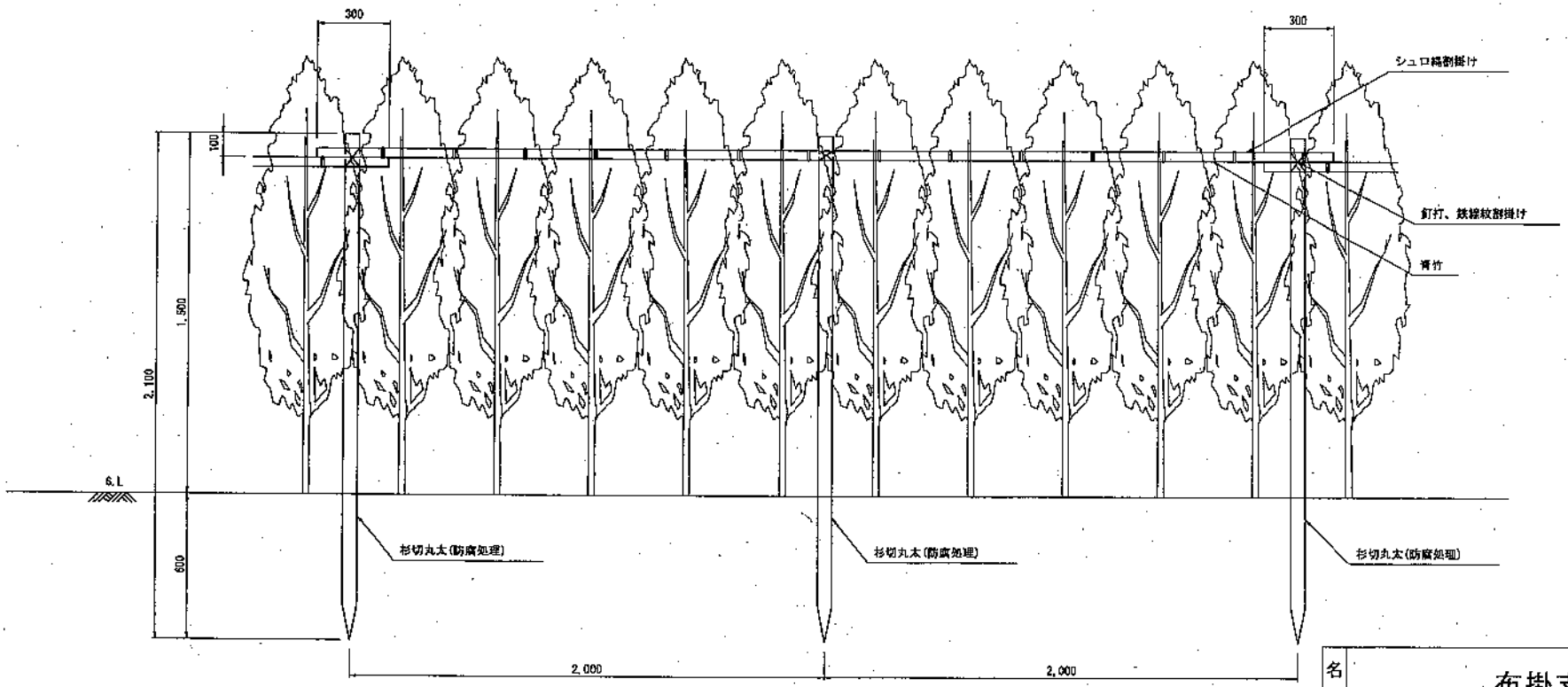

名称	布掛支柱		
縮尺	1/20	項	2-1-5

(10m当り)

名　称	形状寸法	単位	数量	摘　要
杉切丸太	末口径6.0cm L=1.8m	本	6.0	加圧式防腐処理
青竹	末口径4.0cm程度	m	20.0	
結束材料		式	1.0	

仕様
- 結束材料とは亜鉛引鉄線(#16)、洋釘(6～10cm)、シュロ縄(3mm)等を示す。
- 結束は綾掛(裏二文字型)とし、樹木結束は綾掛、割掛とも1回、支柱結束は綾掛3回、割掛2回とする。
- 支柱は末口を上にして使用すること。また、木材の加圧式防腐処理は、木材防腐剤を「JIS K 1570」に適合するものとし、その処理方法は「JIS A 9002」に適合するものとする。
- 丸太の見え掛り切り口は、面取り仕上とする。
- 青竹は両端節止めとする。
- 亜鉛引鉄線、シュロ縄とも2本寄せにして使用すること。

平面図　S=1/20

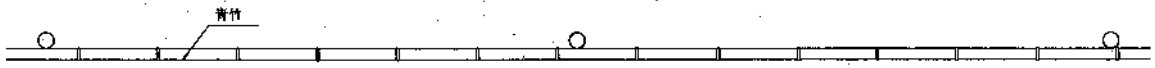

正面図　S=1/20

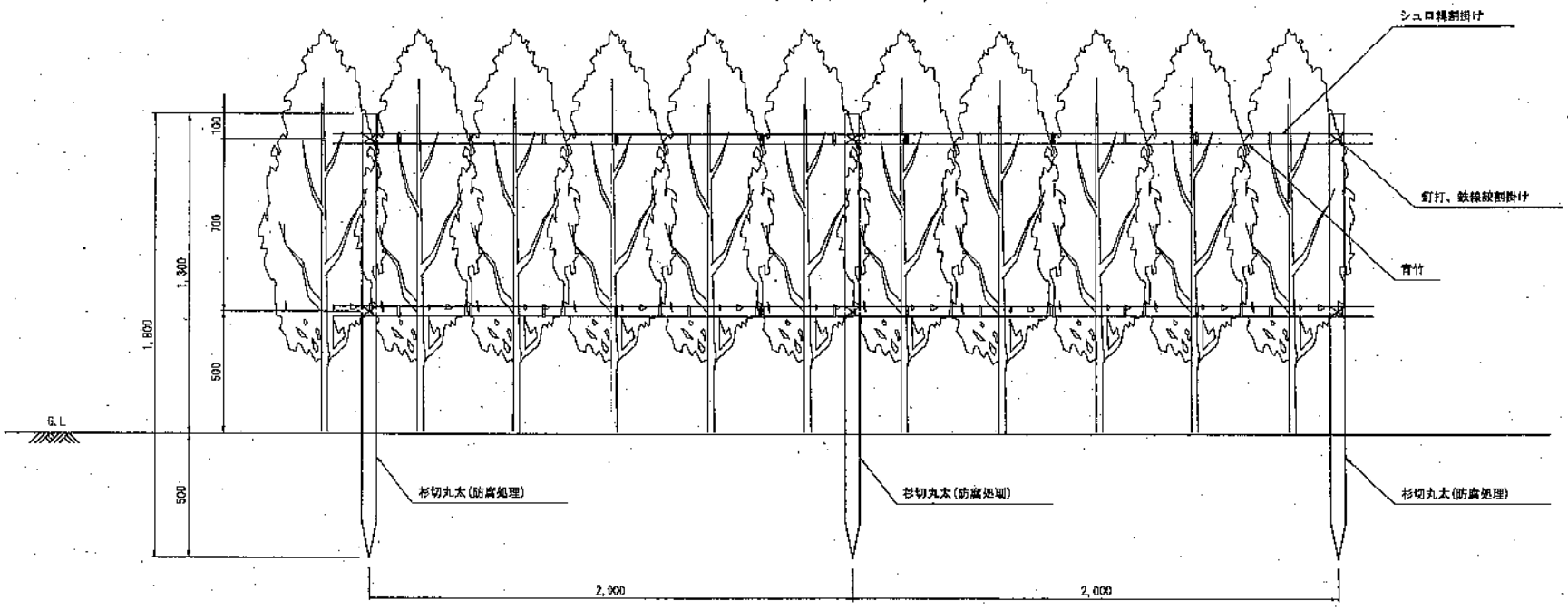

名称	生垣支柱		
縮尺	1/20	項	2-1-6

(1.0組当り)

名　称	形状寸法	単位	数量 L=0.5	数量 L=1.5	摘　要
竹	末口径6.0cm L=0.5m	本	1.0		加圧式防腐処理
竹又は杉切丸太	〃　L=1.5m	〃		1.0	
結束材料		式	1.0	1.0	

仕様

・L=1.5の結束材料とは、シュロ網(3mm)、杉皮(杉皮テープでも可)を示す。
・L=0.5の結束材料とは、杉皮等を示す。
・結束は綾掛(裏二文字型)とし、縦横割掛とも3回とする。
・支柱は末口を上にして使用すること。また、木材の加圧式防腐処理は木材防腐剤を「JIS A1570」に適合するものとし、その処理方法は、「JIS A 9002」に適合するものとする。
・丸太の見え掛り切り口は面取り仕上げとする。
・シュロ縄は2本寄せにして使用すること。

正面図　S=1/20

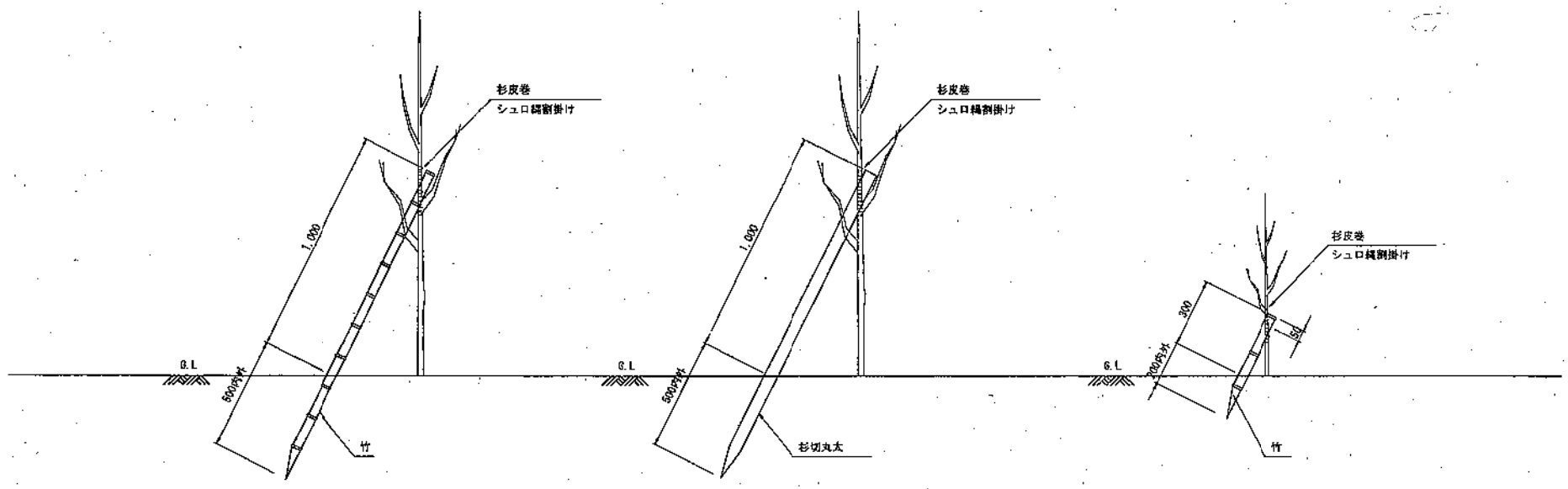

名称	1本支柱		
縮尺	1/20	項	2-1-7

平面図　S=1/60

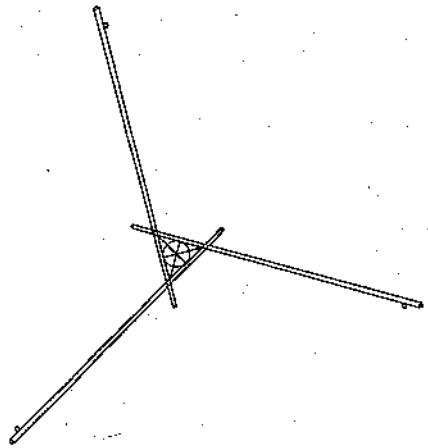

正面図　S=1/60

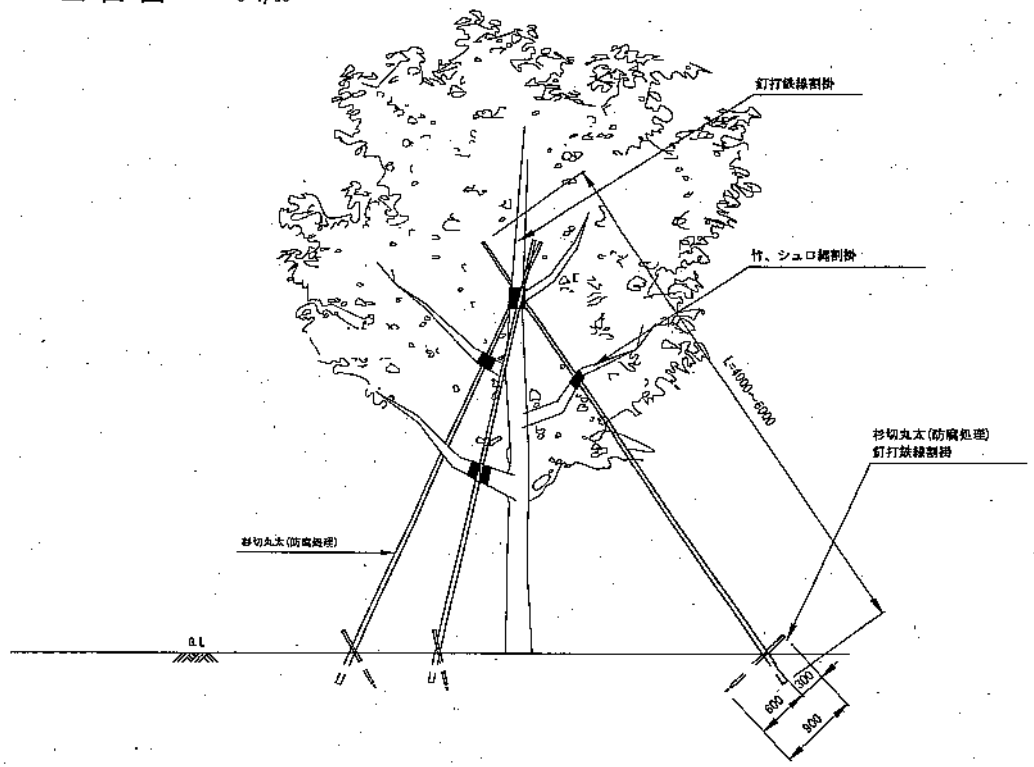

(1.0相当り)

名　称	形状寸法	単位	数　量	摘　要
杉切丸太	末口径4.5～8.0cm　L=4.0～6.0m	本	3.0	
杉切丸太	〃　L=0.9m	〃	3.0	
結束材料		式	1.0	

仕様

・結束材料とは亜鉛引鉄線(#18)、洋釘(10cm)、シュロ縄(6mm)、杉皮(杉皮テープでも可)等を示す。
・結束は綾掛(裏二文字型)とし、樹木結束は綾掛、割掛共に3回、支柱結束は綾掛3回、割掛2回とする。
・支柱は末口を上にして使用すること。また、木材の加圧式防腐処理は、木材防腐剤を「JIS K 1570」に適合するものとし、その処理方法は、「JIS A 9002」に適合するものとする。
・丸太の見え掛り切り口は、面取り仕上とする。
・原則として支柱1本ごとに幹と結束すること。
・亜鉛引鉄線、シュロ縄とも2本寄せにして使用すること。

名称	八ツ掛支柱		
縮尺	1/60	項	2-1-8